MANUAL DEL USUARIO

Gracias por elegir SWM Motors, con el fin de conducir y mantener su vehículo de forma segura y correcta, y para maximizar su disfrute de la conducción, por favor lea esta instrucción cuidadosamente.

La red de servicios autorizados de SWM Motors en todo el país están capacitados y disponen de las informaciones y herramientas especiales necesarias para ofrecerle una asistencia técnica satisfactoria y están dispuestos a proporcionarle una gama completa de servicios. Si usted tiene alguna necesidad, se recomienda ponerse en contacto con la red de servicios autorizados de SWM Motors directamente, responderemos pacientemente a todo tipo de preguntas y proporcionaremos el servicio adecuado para su vehículo.

Después de leer este libro de instrucciones, guárdelo en el vehículo para facilitar la lectura en cualquier momento.

Si revende este vehículo a otro propietario del vehículo, por favor reenvíe esta instrucción al nuevo propietario del vehículo que va a comprar el vehículo, para que el nuevo propietario del vehículo también pueda entender el método de conducción correcto del vehículo.

Las imágenes de este libro de instrucciones son dibujos esquemáticos solo como referencia.

¡Gracias por su apoyo y amor por SWM Motors, y le deseo un paseo agradable!

Derechos de autor

No se permitirá la duplicación o fotocopia de ninguna parte o todas las instrucciones sin el consentimiento por escrito de la Compañía.

Huachen Xinyuan Chongqing Automobile Co., Ltd.

Consejos

Equipamiento del vehículo

Tenga en cuenta que este manual es aplicable a todo tipo de vehículos e introduce todos los equipos, incluidas las piezas opcionales y las piezas especiales. Por lo tanto, es posible que algunos de los dispositivos descritos en esta instrucción no estén instalados en su vehículo. Para obtener información de configuración específica, consulte la información de ventas correspondiente o el distribuidor al comprar el vehículo.

Puntualidad de las instrucciones de uso

Toda la información proporcionada en esta instrucción está actualizada hasta que se imprima la instrucción. Sin embargo, como SWM Motors continuará mejorando sus productos, el contenido de este manual se actualizará en cualquier momento sin previo aviso.

Dependiendo de la configuración del vehículo, el equipo del vehículo que se muestra en la figura puede ser diferente del de su vehículo.

Sistema multimedia

Consulte el manual multimedia adjunto al vehículo.

Garantía del vehículo

Por favor, vaya a la red de servicio autorizada de SWM Motors para el mantenimiento del vehículo y el mantenimiento regular de acuerdo con el kilometraje o límite de tiempo especificado, de lo contrario el daño causado por no hacer el mantenimiento afectaría a la garantía del vehiculo.

Las INSTRUCCIONES DE USO y MANUAL DE MANTENIMIENTO de SWM Motors definen claramente el acuerdo entre la empresa y los usuarios sobre la generación y terminación de la responsabilidad de garantía de calidad del producto, los derechos y obligaciones del servicio posventa. Asegúrese de leer atentamente las INSTRUCCIONES DE USO y el MANUAL DE MANTENIMIENTO antes de utilizar nuestros productos. Si no utiliza, mantiene, repara el producto o repara correctamente el vehículo dañado mediante el auto-reacondicionamiento, ajuste y desmontaje según lo requerido por esta instrucción, perderá el derecho a reclamar una compensación. Cualquier solicitud de garantía será rechazada por La red de servicio autorizada de SWM Motors.

Después de leer las instrucciones cuidadosamente, si tiene alguna pregunta, puede ir a la red de servicios autorizada de SWM Motors o llamar al centro de servicio al cliente de SWM Motors para consultarlas.

Teléfono de servicio al cliente: 932558565

Símbolo

Advertencia y atención

Advertencia

Esto representa una advertencia. Ignorar estas advertencias podría provocar graves bajas. Tales advertencias le indican lo que debe o no debe hacer para reducir el riesgo de lesiones graves para usted y otros.

Atención

Esto representa una cuestión de precaución. La ignorancia de estas precauciones puede resultar en daños a vehículos u otros equipos. Dichas precauciones le indican lo que debe o no debe hacer para evitar o reducir el riesgo de daños a los vehículos y su equipo.

Marca de seguridad

Un círculo con una barra en el medio indica "no", "no haga esta operación ", " No deje que esto suceda".

Índice de imagen - Exterior (Modelo G01)

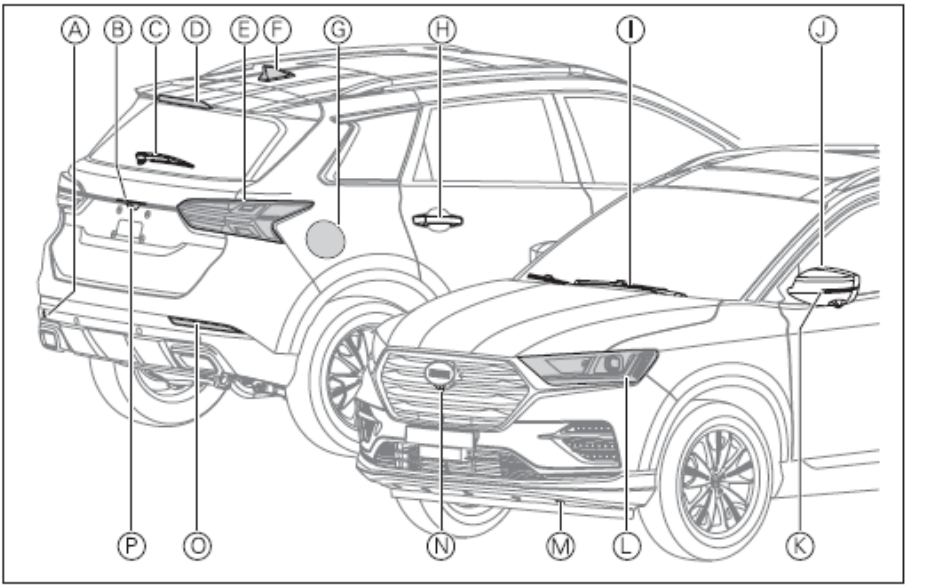

Ⓐ Radar de marcha atrás P79

Ⓑ Luz de matrículas P32

Ⓒ Limpiaparabrisas trasero P38

Ⓓ Luz de freno alto P32

Ⓔ Luz de combinación trasera P32

Ⓕ Antena

Ⓖ Puerta de tanque de combustible P23

Ⓗ Mango de la puerta P12

Ⓘ Limpiaparabrisas delantero P38

Ⓙ Espejo retrovisor externo P29

Ⓚ Luz de giro lateral P32

Ⓛ Luz de combinación frontal P32

Ⓜ Radar de anticolisión P81

Ⓝ Cámara frontal

Ⓞ Luz antiniebla trasera P32

Ⓟ Cámara trasera P83

Índice de imagen - Exterior (Modelo G01F)

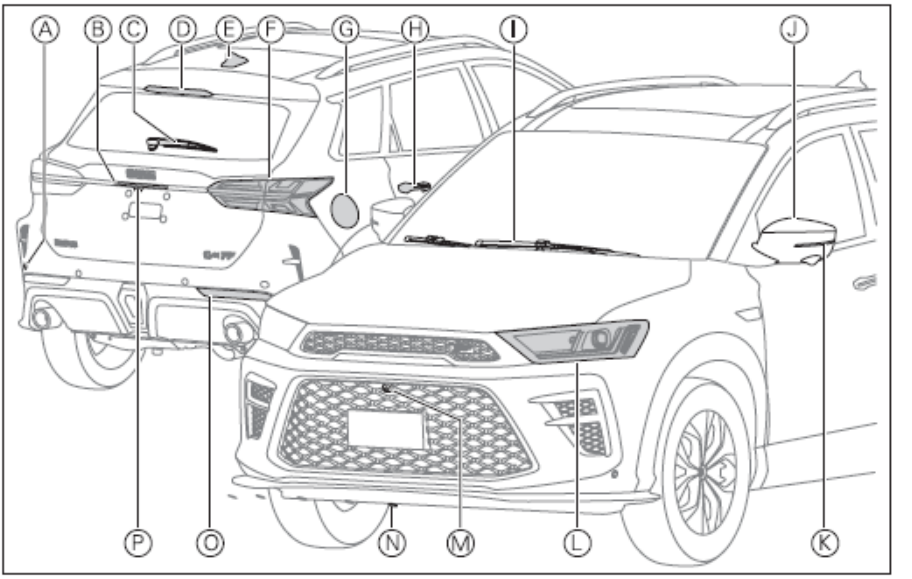

Ⓐ Radar de marcha atrás P79

Ⓑ Luz de matrículas P32

Ⓒ Limpiaparabrisas trasero P38

Ⓓ Luz de freno alto P32

Ⓔ Antena

Ⓕ Luz de combinación trasera P32

Ⓖ Válvula de tanque de combustible P23

Ⓗ Mango de la puerta P12

Ⓘ Limpiaparabrisas delantero P38

Ⓙ Espejo retrovisor externo P29

Ⓚ Luz de giro lateral P32

Ⓛ Luz de combinación frontal P32

Ⓜ Cámara frontal

Ⓝ Radar de anticolisión P81

Ⓞ Luz antiniebla trasera P32

Ⓟ Cámara trasera P83

Índice de imagen - Interior (Modelo G01)

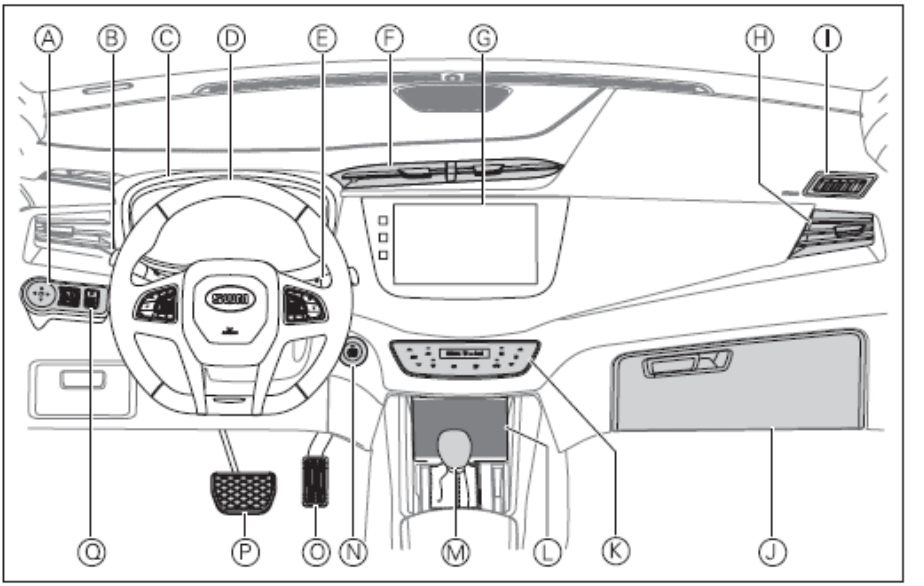

Ⓐ Botón de ajuste del espejo retrovisor externo P29

Ⓑ Interruptor de combinación de control de luz P33

Ⓒ Instrumento compuesto P95

Ⓓ Volante P31

Ⓔ Interruptor de combinación de control de limpiaparabrisas P38

Ⓕ Salida central de aire P43

Ⓖ Pantalla grande multimedia P55

Ⓗ Salida lateral P43

Ⓘ Salida de descongelación de vidrio de la puerta lateral P43

Ⓙ Caja de almacenamiento lateral del copiloto P46

Ⓚ Panel de control de aire acondicionado P40

Ⓛ Caja de almacenamiento central P45

Ⓜ Palanca de cambios manual P68
Palanca de cambios automática P70

Ⓝ Interruptor de inicio por un solo botón P64

Ⓞ Pedal del acelerador o

Ⓟ Pedal de freno

Ⓠ Botón de ajuste de la altura de la luz P36

Índice de imagen - Interior (Modelo G01F)

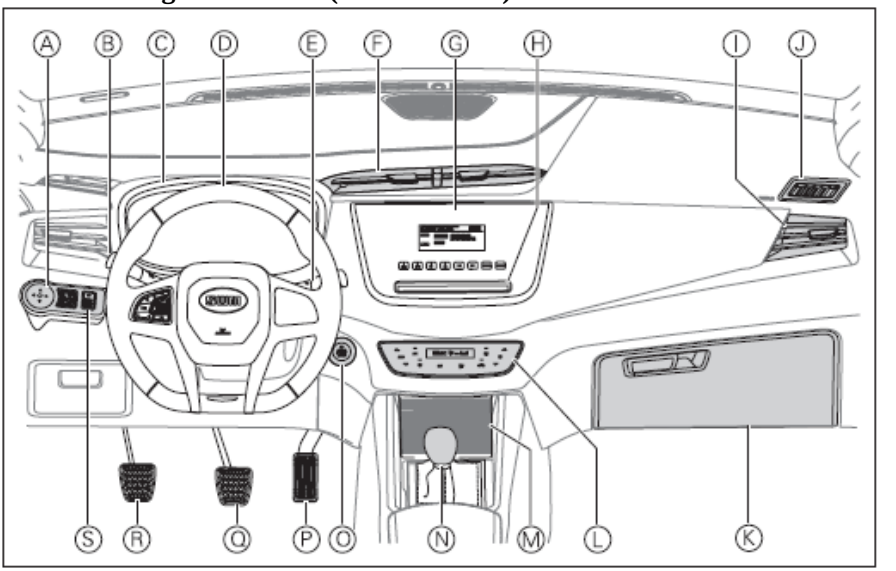

Ⓐ Botón de ajuste del espejo retrovisor externo P29
Ⓑ Interruptor de combinación de control de luz P33
Ⓒ Instrumento compuesto P91
Ⓓ Volante P31
Ⓔ Interruptor de combinación de control de limpiaparabrisas P38
Ⓕ Salida central de aire P43
Ⓖ Radio P52
Ⓗ Caja de almacenamiento de radio P47
Ⓘ Salida lateral P43
Ⓙ Salida de descongelación de vidrio de la puerta lateral P43
Ⓚ Caja de almacenamiento lateral del copiloto P46
Ⓛ Panel de control de aire acondicionado P40
Ⓜ Caja de almacenamiento central P45
Ⓝ Palanca de cambios manual P68
Palanca de cambios automática P70
Ⓞ Interruptor de inicio por un solo botón P64
Ⓟ Pedal del acelerador
Ⓠ Pedal de freno
Ⓡ Pedal de embrague o
Ⓢ Botón de ajuste de la altura de la luz P36

Botón de volante multifunción (modelo G01)

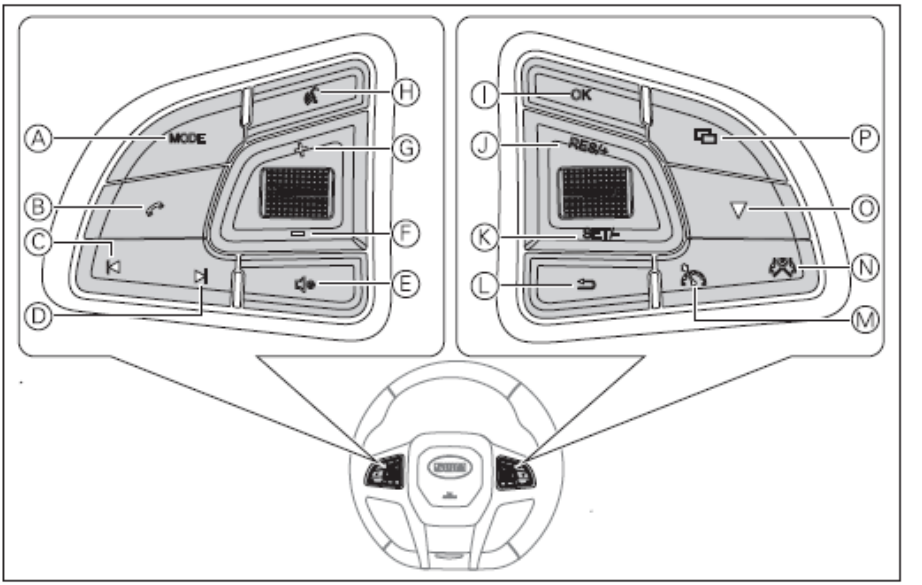

Ⓐ Botón de modo P54

Ⓑ Botón de respuesta telefónica

Ⓒ Botón SEEK- P54

Ⓓ Botón SEEK + P54

Ⓔ Botón de silenciamiento P54

Ⓕ Botón de volumen P54

Ⓖ Botón Volumen + P54

Ⓗ Botón de control de voz

Ⓘ Botón de confirmación del instrumento P102

Ⓙ Botón de recuperación de velocidad/ aceleración P88

Ⓚ Botón de ajuste de velocidad / desaceleración P88

Ⓛ Botón de retorno del instrumento P102

Ⓜ Botón de interruptor principal de crucero P88

Ⓝ Botón de cancelación de crucero P88

Ⓞ Botón del cambio de arriba y abajo del instrumento P102

Ⓟ Botón de cambio de menú de instrumentos P102

Botón multifunción del volante (Modelo G01F)

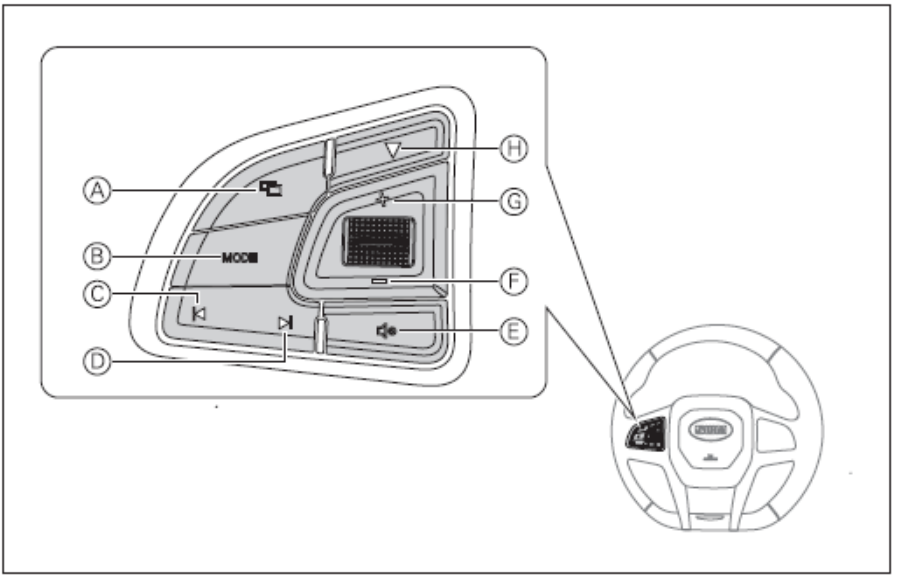

Ⓐ Botón de interruptor de menú de instrumentos P100

Ⓑ Botón de modo P54

Ⓒ Botón SEEK- P54

Ⓓ Botón SEEK + P54

Ⓔ Botón de silenciamiento P54

Ⓕ Botón de volumen P54

Ⓖ Botón Volumen + P54

Ⓗ Botón del cambio de arriba y abajo del instrumento P100

Índice de imagen - Panel de instrumentos auxiliar (Modelo G01)

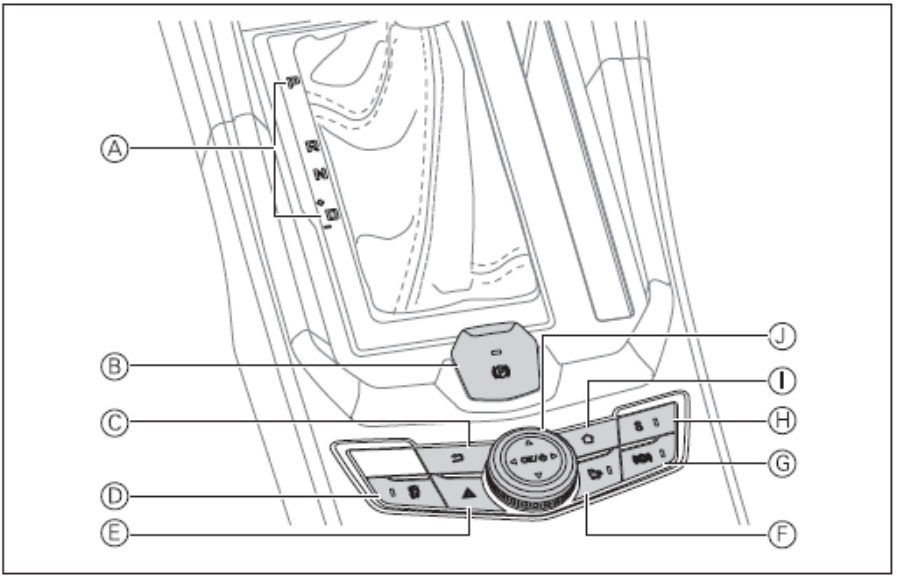

Ⓐ Pantalla de marchas P70 (tipo de transmisión automática)

Ⓑ Interruptor de freno de estacionamiento electrónico P67

Ⓒ Botón de retorno

Ⓓ Botón ESC P91

Ⓔ Luz de advertencia de peligro P34

Ⓕ Botón de radar anticolisión P81

Ⓖ Botón de carga inalámbrica P48

Ⓗ Botón de modo de movimiento P73

Ⓘ Botón de inicio

Ⓙ Botón Multimedia

Índice de imagen - Panel de instrumentos auxiliar (Modelo G01F)

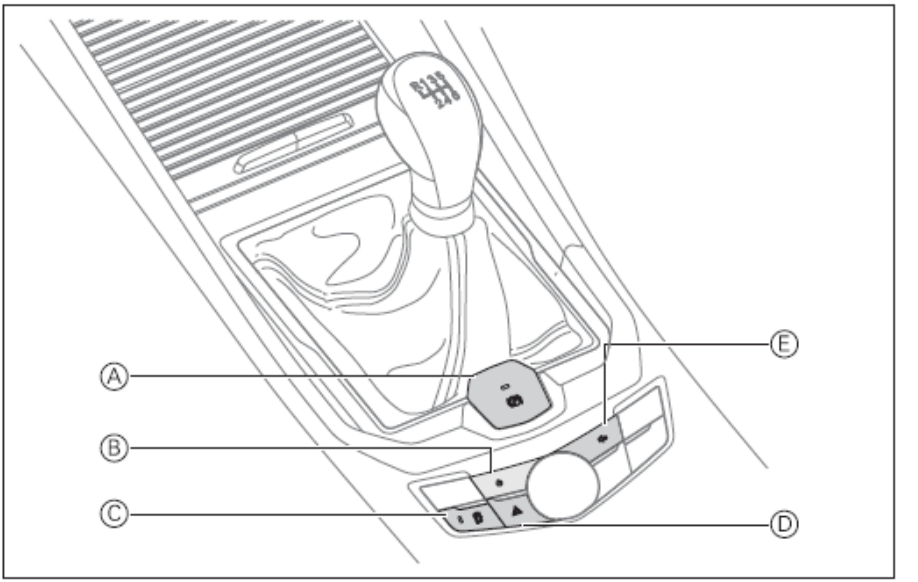

Ⓐ Interruptor de freno de estacionamiento electrónico P67

Ⓑ Botón de alimentación de radio P52

Ⓒ Botón ESC P91

Ⓓ Luz de advertencia de peligro P34

Ⓔ Botón de silenciamiento para radio P52

Índice

A través del índice, puede encontrar el contenido especificado lo más rápido posible.

Operación	F Operación y uso de equipos en vehículos tales como información clave, puertas, ventanas, asientos e interruptores de combinación.
Conducción	Arranque del motor, método de cambio, contenido relacionado con el instrumento y función especial de emparejamiento de vehículo.
Seguridad	Sistema antirrobo de vehículo, cinturones de seguridad, airbags y otros dispositivos funcionales para proteger al personal y al vehículo.
Emergencia	Los métodos de tratamiento de la explosión de los neumáticos y el sobrecalentamiento del motor en el vehículo.
Mantenimiento	Inspección diaria y mantenimiento regular de vehículos.
Datos técnicos	Parámetros básicos y tipos de aceite de vehículos.
Índices	El índice alfabético y la tabla de comparación de luz indicadora de este manual.

Operación

Llave 8
Información de llave 8
Descripción de botón 8
Reemplazo de la batería 10
Sistema inteligente de entrada e inicio 11
Introducción del sistema 11
Alcance efectivo de la acción 11
Impacto operacional 11
Bloqueo y desbloqueo de puertas 12
Bloqueo y desbloqueo PEPS 12
Bloqueo y desbloqueo del botón de llave 12
Bloqueo y desbloqueo de la llave mecánica 12
Desbloquear y abrir hebilla interna de la puerta 13
Bloqueo y desbloqueo de cerradura del control central 13
Apertura y cierre de la puerta trasera 13
Otras funciones 15
Cerraduras para niños 16
Apertura y cierre de ventanas 17
Apertura y cierre 17
Otras funciones 18
Techo solar 20
Apertura y cierre de techo solar 20
Apertura y cierre de la cortina (techo solar panorámico) 21
Apertura y cierre del parasol (techo solar pequeño) 22
Otras funciones 22
Inicialización 22
Llenado de combustible 23
Cubierta de cabina 24
Apertura 24
Cierre 24
Asiento 25
Almohada de cabeza 25
Asientos delanteros 25
Asientos traseros 27
Espejo retrovisor 29
Espejo retrovisor interior 29
Espejo retrovisor externo 29
Volante 31
Método de ajuste del volante 31
Control de iluminación 32
Posición de la luz 32
Interruptor combinado de control de iluminación 33
Luz de advertencia de peligro 34
Luz de conducción diurna 35
Sígueme a casa 35
Asistencia de dirección de faros delanteros 35
Ajuste de la altura de iluminación 36
Luz interior 36
Control del limpiaparabrisas 38
Limpiaparabrisas delantero 38
Limpiaparabrisas trasero 38
Bocina 39
Sistema de aire acondicionado 40
Introducción de botón (Tipo I) 40
Introducción de botón (Tipo II) 41
Salida de aire 43
Dispositivo interior 45
Parasol 45
Manija de seguridad 45
Dispositivo de almacenamiento 45
Aparato eléctrico 48
Placa de colocación 51
Sistema de entretenimiento 52
Radio 52
Pantalla grande de multimedia 55

Conducción

Especificación de conducción 58
Antes de conducir 58
En la conducción 59
Atenciones de vehículo 61
Estacionamiento de vehículo 61
Conducción económica 62
Interruptor de encendido 63
Interruptor de inicio por un solo botón 64
Arranque y cierre del motor 65
Arranque del motor 65
Cierre del motor 66
Freno de estacionamiento 67
Freno de estacionamiento electrónico (EPB) 67
Transmisión manual 68
Método de cambio 68
Inicio 69
Estacionamiento 69
Transmisión automática 70
Introducción de marcha y modos 70
Inicio 72
Método de inicio en rampa 73
Estacionamiento 73
Modo de movimiento 73
Período de rodaje 74
Neumático 74
Disco de fricción de frenos 74
Motor 74
Conducir en entornos hostiles 75
Conducir en tiempo de niebla 75
Conducir en tiempo lluvioso 75
Conducir en vadeo 76
Conducir en temporada de calor 76
Conducir en temporada de frío 77
Sistema de monitoreo de la presión de los neumáticos 78
Radar de marcha atrás 79
Radar de anticolisión 81
Imagen de marcha atrás 83
Imagen panorámica 84
Sistema de advertencia de desviación de carril 85
Sistema predictivo de advertencia de colisión frontal 87
Sistema de control de crucero de velocidad fija 88
Sistema de asistencia a la conducción 90
Sistema de frenado antibloqueo 90
Sistema electrónico de distribución de la fuerza de frenado 91
Sistema de asistente de freno hidráulico 91
Sistema electrónico de control de estabilidad 91
Sistema de control de tracción 92
Sistema auxiliar cuesta arriba 92
Sistema de control de emisiones 93
Instrumento de combinación 95
Instrumentos (Tipo I) 95
Instrumentos (Tipo II) 96
Instrumentos (Tipo III) 97
Interruptor de control del centro de información (Tipo 1) 100
Centro de información (Tipo I) 100
Interruptor de control del centro de información (Tipo II) 102
Centro de información (Tipo II) 103
Centro de información (Tipo III) 108
Luz de alarma, luz indicadora 113

Seguridad

Cinturón de seguridad 120
Uso adecuado del cinturón de seguridad

.....120
Cinturón de seguridad pretensado en la primera fila.....120
Ajuste de altura del cinturón de seguridad delantero.....122
Método de uso del cinturón de seguridad 122
Bolsa de aire de seguridad.....125
Bolsa de aire de seguridad.....125
Bolsa de aire de seguridad lateral.....128
Cortina de aire de seguridad lateral..129
Sistema de retención infantil.....130
Tipos de asientos para niños.....130
Puntos fijos de asientos para niños...130
Aplicabilidad de los asientos para niños 131
Método de instalación de los asientos para niños.....131
Sistema electrónico antirrobo para motor.....133
Sistema antirrobo del vehículo.....134
Introducción del sistema.....134
Apertura.....134
Cierre.....134
Condición del disparador de alarma.134
Método de eliminación de alarmas...134
Etiqueta de advertencia.....135
Etiqueta de advertencia de cabina....135
Etiqueta de advertencia de la cabina.137
Marca de llenado de combustible.....137

Emergencia

Herramientas a bordo.....140
Neumático de repuesto.....141
Reemplazo de neumáticos.....142
Preparación de reemplazo de neumáticos.....142
Método de sustitución de neumáticos 143
Cuando la rueda está en un accidente de atrapamiento.....146
Inicio de salto.....147
Déficit de energía del vehículo.....147
Método de inicio de superposición...147
Sobrecalentamiento del motor.....148
Estado de expresión.....148
Método de procesamiento.....148
Prevención del sobrecalentamiento...148
Tracción.....149
Cuando se necesita tracción.....149

Mantenimiento

Cabina del motor.....152
Posición del petróleo.....154
Aceite de motor.....156
Refrigerante del motor.....157
Líquido de frenos.....158
Detergente para parabrisas.....159
Radiador.....159
Batería.....159
Fusible.....160
Mantenimiento de la luz de vehículo 162
Inspección de bombillas.....162
Reemplazo de bombillas.....162
Disco de limpiaparabrisas.....163
Reemplazo de la cuchilla del limpiaparabrisas delantero.....163
Reemplazo de la cuchilla del limpiaparabrisas trasero.....163
Mantenimiento de neumáticos.....164
Inspección de neumáticos.....164
Banda de rodadura de neumáticos....165
Transposición de neumáticos.....165
Mantenimiento de techo solar.....166
Frecuencia de mantenimiento diario.166
Mantenimiento fuera del vehículo....167
Lavado de vehículo.....167

Depilación 167
Retoque de la superficie de la pintura 168
Mantenimiento en el vehículo 169
Alfombra 169
Textil..... 169
Cuero..... 169
Ventana del vehículo..... 169
Cinturón de seguridad del asiento 169
Almacenamiento a largo plazo de vehículo 170

Datos técnicos

Reconocimiento de vehículos..... 172
Código de identificación del vehículo 172
Placa de identificación del producto del vehículo..... 173
Número de motor 173
Dimensiones del perfil del vehículo (versión general)..... 174
Dimensión del perfil del vehículo (versión deportiva)..... 175
Parámetros del vehículo 176
Parámetros dinámicos..... 178
Parámetros del chasis 181
Especificación del aceite 182
Especificación de la bombilla..... 183
Información de aprobación de tipo... 184

Índices

Índice alfabético 188
Índice de luces indicadoras..... 191

Operación

Llave 8

Sistema inteligente de entrada e inicio 11

Bloqueo y desbloqueo de puertas 12

Cerraduras para niños 16

Apertura y cierre de ventanas 17

Techo solar 20

Llenado de combustible 23

Cubierta de cabina 24

Asiento 25

Espejo retrovisor 29

Volante 31

Control de iluminación 32

Control del limpiaparabrisas..... 38

Bocina 39

Sistema de aire acondicionado..... 40

Dispositivo interior 45

Información de llave

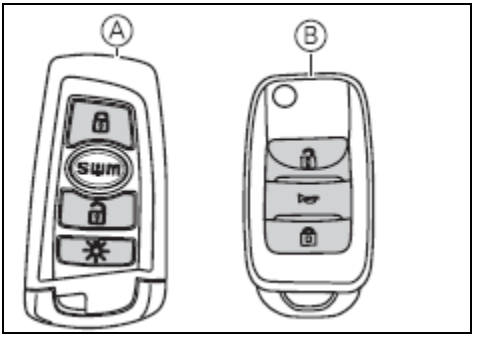

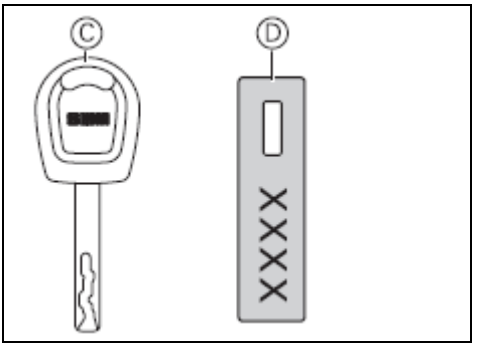

Ⓐ Llave inteligente
Ⓑ Tecla de control remoto
Ⓒ Tecla de manija recta
Ⓓ Placa de número de clave

Atención

Con respecto a las placas numéricas clave:

- La placa de número de tecla tiene el código necesario para equipar la nueva llave. Si accidentalmente pierde la clave, puede utilizar la placa de número de llave para comprar la llave original en la estación de servicio autorizada de SWM Motors.
- La placa de número de llave debe conservarse correctamente fuera del vehículo.

Descripción de botón

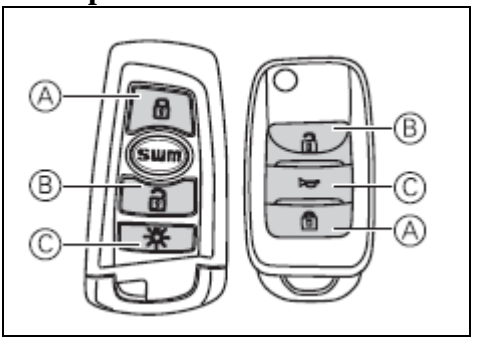

Ⓐ Botón de bloqueo
Ⓑ Botón de desbloqueo
Ⓒ Botón de búsqueda de vehículos

Atención

- Está prohibida la alteración no autorizada de la frecuencia de transmisión, el aumento de la potencia de transmisión (incluidos los amplificadores de potencia adicionales) y la conexión exterior de la antena o reemplazo de la antena original.
- Están prohibidas las interferencias perjudiciales en varios servicios legítimos de radiocomunicación en el curso de su uso, y debe interrumpirse una vez que se encuentre la interferencia. Se deben tomar medidas para eliminar la interferencia antes de que pueda seguir utilizándose.
- Está prohibido el uso en aeronaves y cerca de aeropuertos.
- Está prohibida la pulsación frecuente de los botones para evitar reducir la vida útil de las teclas. En el proceso de conmutación de botones, se operan dos pulsaciones de botones con al menos un segundo de diferencia.

Botón de bloqueo

Todas las puertas y puertas traseras están cerradas. Interruptor de encendido/interruptor de inicio por un solo botón está en modo LOCK. Al pulsar el botón de bloqueo, todas las puertas y puertas traseras se pueden bloquear. En este momento, la luz de giro parpadea una vez.

Atención

Al cerrar la puerta, si la luz de giro no parpadea, compruebe si todas las puertas, puertas traseras y cubiertas de la cabina están completamente cerradas. Al mismo tiempo, el centro de información del instrumento tendrá indicaciones relevantes.

Botón de desbloqueo

Cuando la puerta esté cerrada, pulse el botón de desbloqueo para bloquear todas las puertas y puertas traseras. En este punto, la luz de giro parpadea dos veces.

Botón de búsqueda de vehículo

Cuando la puerta está bloqueada, la función de búsqueda se activa pulsando el botón de llave inteligente, y la luz de giro parpadea cuatro veces.

Cuando la puerta está bloqueada, haga doble clic en la tecla de la cerradura de llave inteligente, se activa la función de búsqueda del vehículo, la luz de giro parpadea cuatro veces y la bocina suena dos veces.

Liberación de llave mecánica

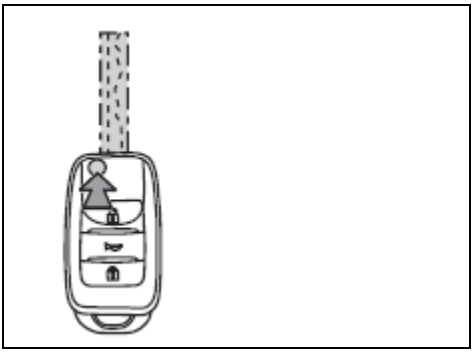

Pulse el botón de liberación de la llave mecánica y la llave mecánica aparecerá automáticamente.

Cuando aparezca la llave mecánica, presione el botón de liberación de la llave mecánica y tire de la llave mecánica para recuperar la llave mecánica.

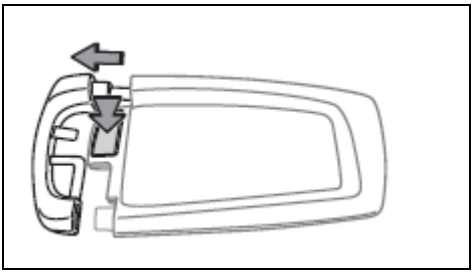

Presione la llave mecánica de la llave inteligente para bloquear el interruptor y tire de la llave mecánica para extraer la llave mecánica.

Reemplazo de la batería

1. Retire la rebanada de llave mecánica.

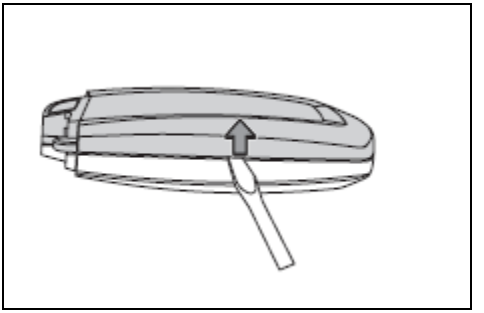

2. Utilice un destornillador de cabeza plana para abrir suavemente la cubierta posterior de la llave inteligente y retirarla.

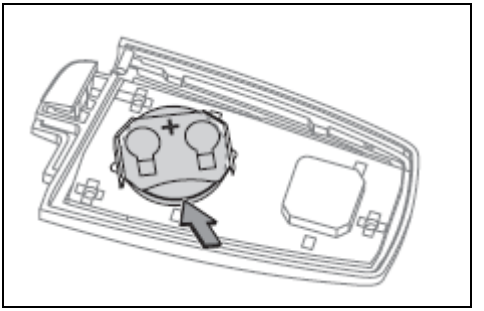

3. Empuje la batería suavemente en la dirección mostrada, sáquela y cargue la nueva batería en el conducto en la dirección opuesta.

   Cuando se instala la batería, el polo positivo está hacia arriba.

   Modelo de batería: CR2032

4. Instale la cubierta posterior de la llave.
5. Vuelva a colocar la llave mecánica en la llave inteligente.

Atención

Para garantizar el funcionamiento normal de la llave inteligente después del reemplazo de la batería, tenga en cuenta las siguientes precauciones:

- Al operar, asegúrese de secar ambas manos. La humedad puede hacer que la batería se oxide.
- No toque ni mueva ninguna otra parte de la llave inteligente.
- Los polos positivos y negativos de la batería deben instalarse correctamente.
- Al reemplazar las baterías, tenga cuidado de no perder piezas.

Advertencia

- Las baterías reemplazadas y sus desmontajes son muy pequeños. Por favor, colóquelos donde los niños no puedan alcanzarlos. Si los niños lo ingieren accidentalmente, puede provocar asfixia o incluso la muerte.
- Deseche las pilas de desecho de acuerdo con las leyes locales. La eliminación inadecuada de las baterías de desecho dañará el medio ambiente y la salud humana.

Sistema inteligente de entrada e inicio

Introducción del sistema

Sistema de acceso inteligente y arranque, denominado PEPS.

Lleve consigo la llave inteligente y podrá realizar las siguientes operaciones:

- Función de entrada

  Las puertas se pueden bloquear y desbloquear sin llaves y cerraduras.

- Función de arranque

  Cuando la llave está en el vehículo, puede arrancar el motor o cambiar el modo de un interruptor de inicio por un solo botón.

Alcance efectivo de la acción

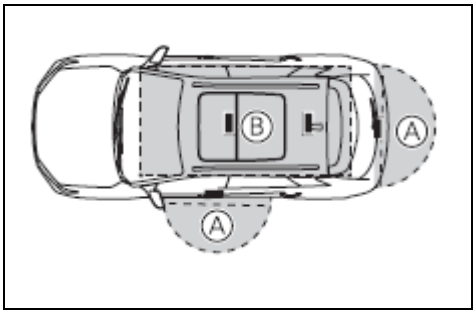

Ⓐ Zona de inducción de bloqueo

Ⓑ Zona en el vehículo

El vehículo está equipado con cuatro antenas de baja frecuencia para garantizar el máximo rango efectivo de botones inteligentes.

- La llave inteligente puede bloquear o desbloquear todas las puertas y puertas traseras cuando se encuentra a menos de 1,2 m de la manija de la puerta de la puerta delantera izquierda.
- Cuando la llave inteligente está dentro de 1,2 m del interruptor de la puerta trasera, la puerta trasera se puede bloquear.
- Cuando la llave inteligente se encuentra en la zona en el vehículo, puede arrancar el motor o cambiar el modo del interruptor de inicio por un solo botón.

Atención

- Sólo puede operar una puerta que detecta una llave inteligente.
- La llave inteligente está en el rango efectivo y cualquiera puede bloquear o desbloquear la puerta.

Impacto operacional

Los sistemas inteligentes de acceso y puesta en marcha utilizan ondas de radio relativamente débiles, lo que puede afectar a las comunicaciones entre llaves inteligentes y vehículos en los siguientes casos:

- Cuando se agota la batería de la llave inteligente.
- Cuando está cerca de una torre de televisión, una central eléctrica, una gasolinera, una estación de radio, una gran pantalla, un aeropuerto u otra instalación que produce un fuerte ruido de radio o electrónico.
- Cuando una llave inteligente toca o se oculta de un objeto metálico.
- Cuando hay muchas llaves inteligentes cerca del vehículo.
- Cuando lleve una radio portátil, computadora personal, teléfono móvil, teléfono inalámbrico u otro equipo de comunicación inalámbrica.
- Cuando la llave inteligente está demasiado cerca del suelo o demasiado alta.

Bloqueo y desbloqueo de puertas

Bloqueo y desbloqueo PEPS

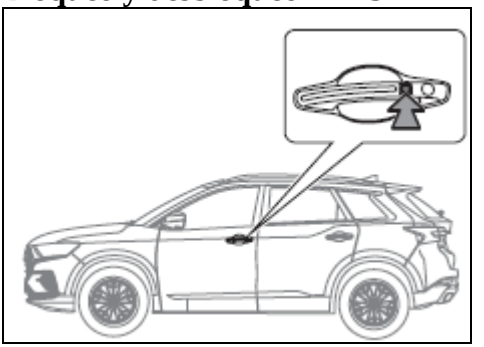

Al llevar una llave inteligente con usted, puede bloquear y desbloquear la puerta a través de PEPS.
Bloqueo: Presione el microinterruptor de la manija de la puerta para bloquear todas las puertas. En este punto, la luz de giro parpadea una vez.
Desbloqueo: Cuando la puerta esté cerrada, presione el microinterruptor de la manija de la puerta para desbloquear todas las puertas y puertas traseras. La luz de giro parpadea dos veces en este momento.

Atención

- Cuando la llave inteligente está demasiado cerca de la puerta delantera izquierda (menos de 4 cm) o más de 120 cm, no será capaz de presionar el microinterruptor para bloquear la puerta.
- Cuando cierre la puerta, si la luz de torneado no parpadea, compruebe si todas las puertas, puertas traseras y cubiertas de la cabina están completamente cerradas. Al mismo tiempo, el centro de información del instrumento tendrá indicaciones relevantes.

Bloqueo y desbloqueo del botón de llave

Bloqueo: Pulse el botón de bloqueo de la llave.

Desbloqueo: Pulse el botón de desbloqueo de la llave.

Bloqueo y desbloqueo de la llave mecánica

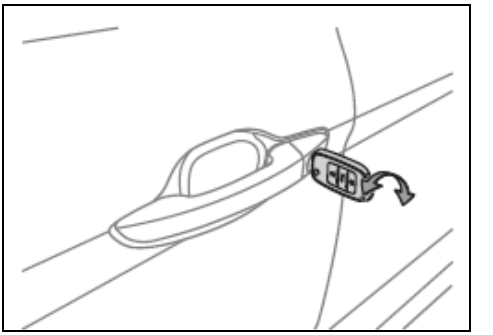

Cuando la potencia de la llave inteligente / llave de control remoto es insuficiente, la puerta se puede abrir mediante llave mecánica o llave de mango recto. Inserte la llave mecánica o la llave de la manija recta en el orificio de bloqueo:

- Gire la llave en sentido antihorario y cierre todas las puertas al mismo tiempo.
- Gire la llave en el sentido horario y desbloquee todas las puertas al mismo tiempo.

Desbloquear y abrir hebilla interna de la puerta

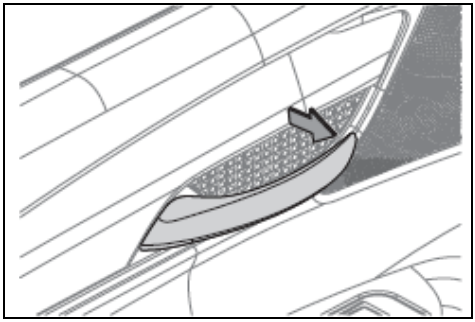

Cuando la puerta está cerrada, la puerta se puede desbloquear tirando de la hebilla interna de la puerta una vez, y luego tirando de la mano del botón interior una vez más, la puerta se puede abrir.

Atención

Antes de que se cierre la puerta trasera, asegúrese de que la cerradura infantil no esté activada. Si se tira del botón interior para el estado de apertura, la puerta no se puede abrir.

Bloqueo y desbloqueo de cerradura del control central

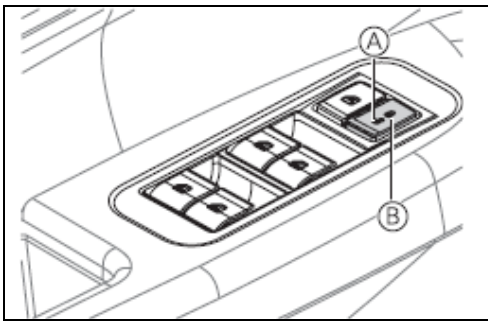

Ⓐ Botón de desbloqueo
Ⓑ Botón de bloqueo

El botón de cerradura del control central se encuentra dentro de la puerta lateral del conductor.
Cuando todas las puertas están cerradas, al pulsar el botón de cerradura del control central correspondiente se puede bloquear o bloquear todas las puertas.

Apertura y cierre de la puerta trasera

Apertura

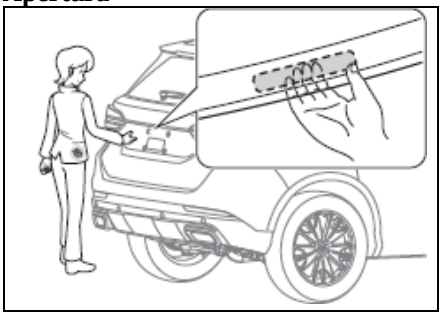

♦ **Método I**
Llave inteligente en la puerta delantera izquierda rango de 1,2m, presione el microinterruptor de la manija de la puerta, todas las puertas y puertas traseras se desbloquean automáticamente, puede abrir la puerta trasera.

♦ **Método II**
Al llevar una llave inteligente con usted, puede abrir la puerta trasera presionando el interruptor de la puerta trasera dentro de 1,2 m desde el interruptor de la puerta trasera.

♦ **Método II**
Pulse el botón de desbloqueo del botón de control remoto/llave inteligente y pulse el interruptor de la puerta trasera para abrir la puerta trasera.

Advertencia

No conduzca cuando la puerta trasera esté abierta.

Atención

- No utilice demasiada fuerza cuando opere la puerta trasera, de lo contrario es fácil dañar la puerta trasera.
- Tenga cuidado al abrir y cerrar la puerta trasera con viento fuerte. La apertura de la puerta trasera bajo el viento fuerte puede ser demasiado pequeña, lo que resulta en la deformación de la puerta trasera.
- Cuando la temperatura ambiente es inferior a -20°C, es posible que la barra de soporte de la puerta trasera no pueda soportar automáticamente la puerta trasera. En este caso, la puerta trasera se puede levantar manualmente para abrirla.
- La puerta trasera debe utilizarse en plenas condiciones de apertura. Si está en un estado medio abierto, se lesionará porque la puerta trasera se cae.

Atención

Para evitar dañar la varilla de soporte de la puerta trasera, tenga en cuenta las siguientes precauciones:

- Evite los cuerpos extraños como láminas de plástico, pegatinas y materiales viscosos que se adhieren a la parte de la barra de tracción del soporte, de lo contrario el soporte no se puede mover suavemente. Cuando se abre, su fuerza de retención puede verse afectada.
- No instale accesorios pesados en la puerta trasera. El peso de la puerta trasera es demasiado pesado. Cuando se abre, es posible que el soporte no pueda soportar automáticamente la puerta trasera.
- No tire del soporte a mano u horizontalmente. De lo contrario, el soporte se doblará y la puerta trasera no se puede abrir ni cerrar.

Apertura de emergencia de la puerta trasera

Cuando una persona está encerrada en el vehículo en un accidente, la puerta trasera se puede abrir utilizando el dispositivo de apertura de emergencia de la puerta trasera.

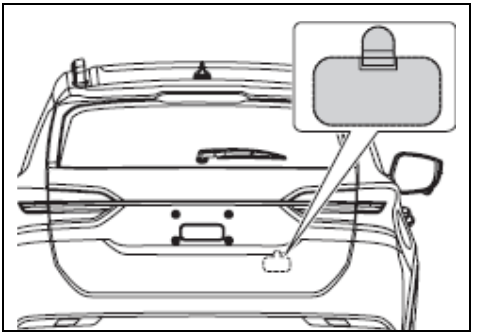

Los métodos de apertura específicos son los siguientes:

1. Doble completamente el asiento trasero. Consulte P27 para obtener más información.
2. En la zona de equipaje, se puede ver el dispositivo de apertura de emergencia de la puerta trasera que se muestra en la figura.
3. Abra la cubierta del enchufe del dispositivo y tire del cable dentro de la cubierta del enchufe para abrir la puerta trasera.

Cierre

1. Tire hacia abajo de la manija del asistente de la puerta trasera y suelte la manija del asistente antes de que la puerta trasera esté completamente cerrada.

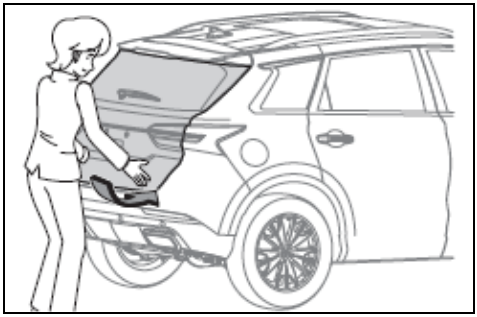

2. Pulse la puerta trasera desde el exterior del vehículo para que esté completamente cerrada.

Advertencia

- La puerta trasera debe ser presionada y cerrada fuera del vehículo. Si la puerta trasera está cerrada directamente con la mano del asistente, es fácil pellizcar la mano y causar lesiones personales graves.
- Cuando se cierre la puerta trasera, tenga cuidado de que la bolsa o corbata que lleve consigo no debe ser atrapada por la puerta trasera.
- No permita que los niños abran o cierren la puerta trasera. Cuando la puerta trasera está cerrada, es posible sujetar la mano, la cabeza, el cuello y otras partes, causando lesiones personales graves.
- La zona de equipaje no estará tripulada.

Otras funciones

Defensa automática de retorno

Después de que la puerta se desbloquee con éxito desbloqueando la llave o PEPS, todas las puertas y puertas traseras se bloquearán automáticamente después de 30s si el modo de interruptor de inicio por un solo botón y el estado de todas las puertas y puertas traseras permanecen inalterados en 30s.

Desbloqueo de estacionamiento

Si todas las puertas y puertas traseras están cerradas, todas las puertas y puertas traseras se desbloquearán automáticamente cuando el estado de alimentación se cambie del engranaje ON al equipo ACC/OFF y la velocidad sea inferior a 3 km/h.

Bloqueo automático

Si todas las puertas y puertas traseras están completamente cerradas y desbloqueadas, todas las puertas y puertas traseras se bloquearán automáticamente cuando la velocidad supere los 20 km/h.

Desbloqueo automático de colisión

Cuando un interruptor de inicio por un solo botón está en modo ON, cuando el sistema detecta una colisión, todas las puertas se desbloquean y la puerta trasera se puede abrir presionando el interruptor de la puerta trasera.

Desbloqueo de apagado del motor

Después del apagado del motor, cuando se cambia un interruptor de inicio por un solo botón al modo ACC o LOCK, todas las puertas se pueden desbloquear y la puerta trasera se puede abrir presionando el interruptor de la puerta trasera.

Cerraduras para niños

Si hay niños en el vehículo, se recomienda sentarse en un asiento trasero relativamente seguro, con cerraduras para niños en la puerta trasera, lo que puede evitar que los niños abran accidentalmente la puerta.

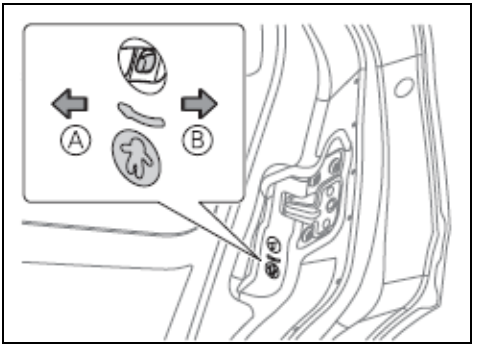

Ⓐ Activar la protección de bloqueo para niños

Ⓑ Desactivar la protección de bloqueo para niños

Atención

Después de abrir el bloqueo para niños, y desbloquear a través del control central o la hebilla interna, sólo tire de la manija de la puerta desde fuera del vehículo, puede abrir la puerta.

Atención

Sólo las puertas traseras tienen cerraduras para niños. Si los niños están sentados solos en la parte trasera, por favor abra el bloqueo para niños en las puertas traseras al mismo tiempo, para evitar accidentes causados por la apertura accidental de las puertas.

Apertura y cierre de ventanas

Cuando el interruptor de encendido/interruptor de inicio por un solo botón está en modo ON, cualquier ventana se puede levantar o bajar.

Atención

Antes de cerrar las ventanas, asegúrese de que todas las partes de la cabeza o de la mano de los pasajeros han salido de las ventanas. De lo contrario, causará un daño extremadamente grave.

Apertura y cierre

Interruptor lateral del conductor

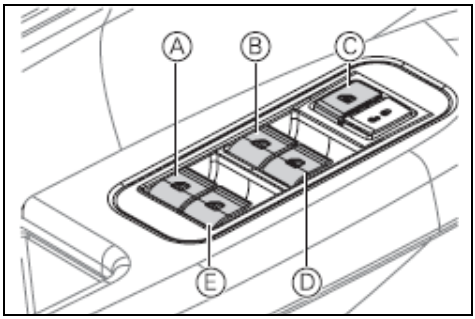

Hay un panel de control maestro de la ventana eléctrica en la puerta lateral del conductor y el reposabrazos.

Ⓐ Interruptor de control de la ventana trasera izquierda

Ⓑ Interruptor de control de la ventana lateral del conductor

Ⓒ Interruptor de bloqueo de ventana

Ⓓ Interruptor de control de la ventana lateral del copiloto

Ⓔ Interruptor de control de la ventana trasera derecha

♦ Abra la ventana

Cuando sea necesario abrir cualquier ventana, pulse ligeramente el interruptor correspondiente y mantenga presionado hasta que la ventana caiga a la posición deseada para liberar el interruptor.

♦ Cierre la ventana

Cuando es necesario cerrar cualquier ventana, el interruptor correspondiente se levanta ligeramente y se mantiene pulsado hasta que la ventana se eleva a la posición deseada para liberar el interruptor.

♦ Bloquear ventanas

Presione el interruptor de bloqueo de la ventana, luego el interruptor de la ventana en el reposabrazos del copiloto y el reposabrazos trasero no funcionará y no puede controlar el ascenso y la caída de la ventana. Pulse el interruptor de nuevo para que pueda aparecer y desbloquear la ventana.

Advertencia

Cuando hay niños en el vehículo, se debe presionar el interruptor de bloqueo de la ventana para evitar que los niños jueguen con la ventana y causen lesiones personales accidentalmente.

Función de bajada por un solo botón

Presione hacia abajo el interruptor de control de la ventana con fuerza, y la ventana lateral del conductor cae automáticamente a la parte inferior. Si quiere detenerlo a mitad de camino, sólo levanta el interruptor por un corto tiempo.

Función de elevación por un solo botón

Tire hacia arriba del interruptor de control de la ventana lateral del conductor con fuerza, y la ventana lateral del conductor se eleva automáticamente a la parte superior. Si desea detenerlo hasta la mitad, pulse brevemente el interruptor.

Interruptor de la ventana trasera y lateral del copiloto

Sólo hay un interruptor de ventana eléctrica en el reposabrazos de la puerta lateral y la puerta trasera del copiloto. Al utilizar este interruptor, se puede controlar la ventana correspondiente.

♦ Abra la ventana

Es necesario abrir la ventana, mantener pulsado el interruptor de la ventana ligeramente y mantenerlo presionado hasta que la ventana caiga a la posición deseada. Los interruptores de ventana lateral y trasera del copiloto tienen una función de caída de botones. Presione el interruptor de la ventana con fuerza, y la ventana caerá automáticamente a la parte inferior.

♦ Cierre la ventana

Cierre la ventana, levante ligeramente el interruptor de la ventana y mantenga presionado hasta que la ventana se suelte cuando se eleve a la posición deseada.

Otras funciones

Función de apertura de la ventana por control remoto

Cuando el interruptor de encendido/interruptor de inicio por un solo botón está en modo OFF, se pulsa el botón de desbloqueo de la tecla del control remoto durante más de 3s, y las cuatro puertas y ventanas descenderán al mismo tiempo hasta que estén completamente abiertas. Si el botón de desbloqueo de la tecla del control remoto se suelta durante el descenso de la ventana, las cuatro puertas y ventanas dejarán de descender.

Función de ventana de cierre por control remoto

Cuando el interruptor de encendido/interruptor de inicio por un solo botón esté en modo OFF, pulse el botón de bloqueo de la llave del control remoto durante más de 3s, y las cuatro puertas y ventanas se levantarán al mismo tiempo hasta que estén completamente cerradas. Si el botón de bloqueo de la llave del control remoto se suelta durante el proceso de elevación de la ventana, las cuatro puertas y ventanas dejarán de subir.

Función de parada suave de caída de la ventana de la unidad principal

Durante el proceso de apertura de la ventana de conducción principal, cuando la ventana cae a una determinada posición (el punto más alto del cristal de la ventana es aproximadamente 7 mm más alto que el corte de agua del vidrio), la ventana se detiene automáticamente. Si desea continuar bajando la ventana al punto más bajo, debe volver a pulsar el interruptor de ventana.

Función de retardo de ventanas

Cuando el interruptor de encendido/interruptor de inicio por un solo botón se cambia al modo OFF, la operación de elevación de la ventana todavía se puede llevar a cabo a través del interruptor de control de la ventana en 1 minuto.

Función anti-pinza

En el proceso de cierre automático de la ventana de conducción principal, si el objeto se sujeta entre el cristal y el marco de la ventana, el cierre automático de la ventana se detendrá hasta la mitad y se caerá 150 mm.

Si la ventana de conducción principal se ve gravemente afectada durante el proceso de ascenso, incluso si el objeto no está sujeto, el cierre de la ventana se detendrá hasta la mitad y caerá 150 mm.

Advertencia

- Prohíbe el uso de cualquier parte del cuerpo para probar la función anti-pinza.
- La ventana no funcionará si el objeto está atascado en el momento del cierre completo.

Inicialización

Si la batería se vuelve a conectar debido a un corte de energía o escasez de energía, la ventana debe inicializarse de acuerdo con la siguiente operación. De lo contrario, las funciones como el aumento con un solo botón, la caída con un solo botón y el control remoto de las ventanas de apertura/cierre no funcionarán correctamente.

Método de inicialización:

1. El interruptor de encendido /interruptor de inicio por un solo botón está en modo ON.
2. El botón tira hacia arriba de los interruptores de la ventana a su vez hasta que la ventana se cierra y luego sigue tirando hacia arriba durante unos 2-5s antes de aflojar.
3. Operen los interruptores de ventana de nuevo, de modo que cada interruptor de ventana se pueda realizar la elevación con un solo botón / caída con un solo botón una vez.

Techo solar

Apertura y cierre de techo solar

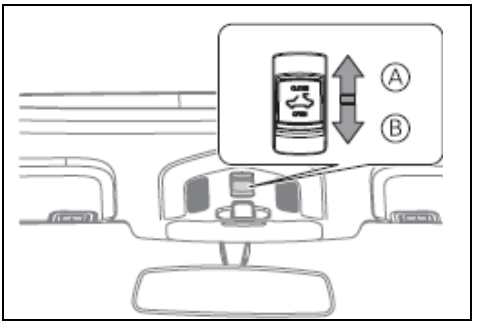

Ⓐ Apertura de techo solar

Ⓑ Cierre de techo solar

Apertura y cierre manual

- Tire continuamente del interruptor del techo solar hacia atrás, y el techo solar se abre gradualmente. Cuando el techo solar alcanza la posición adecuada, el interruptor del techo solar se afloja y el techo solar permanece en la posición actual.
- Sigue empujando el interruptor de techo solar hacia adelante. El techo solar se cierra gradualmente. Cuando el techo solar alcanza la posición adecuada, el interruptor del techo solar se afloja y el techo solar permanece en la posición actual.

Apertura y cierre automático

- Cuando el techo solar esté cerrada, empuje el interruptor de techo solar hacia adelante y el techo solar se inclinará automáticamente hacia adelante hasta el ángulo máximo. Tire del interruptor del techo solar de nuevo rápidamente, y el techo solar se cerrará automáticamente.
- Cuando el techo solar esté cerrado, jale rápidamente el interruptor del techo solar hacia atrás, el techo solar se encenderá automáticamente 3/4, empujará el interruptor del techo solar nuevamente hacia atrás y el techo solar se abrirá completamente.
- Cuando el techo solar esté abierto, empuje el interruptor hacia adelante rápidamente, y el techo solar se cerrará automática y completamente.
- Cuando el techo solar está en el estado de funcionamiento automático, cualquier operación de la apertura del techo solar puede hacer que el techo solar salga del estado de funcionamiento automático.

Advertencia

- Al conducir, no deje las manos o piezas de primera clase fuera del techo solar. Si raspa objetos fuera del vehículo o se encuentra frenando de emergencia, es fácil causar lesiones graves o incluso la muerte.
- Cuando cierra el techo solar, preste atención a no cortar las manos, la cabeza, el cuello y otras partes de otras personas, para evitar causar lesiones personales graves.
- No se debe permitir que los niños operen el techo solar. Cuando el techo solar está cerrado, se puede sujetar a las manos, cabeza, cuello y otras partes, causando lesiones personales graves.

Apertura y cierre de la cortina (techo solar panorámico).

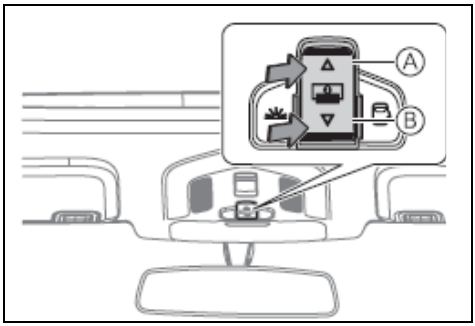

Ⓐ Apertura de la cortina

Ⓑ Cierre de la cortina

Apertura y cierre manual

- Mantenga presionado para abrir el interruptor de la cortina. La cortina se abre gradualmente. Cuando alcanza la posición apropiada, se afloja y la pantalla permanece en la posición actual.
- Mantenga presionado para cerrar el interruptor de la cortina, y la cortina se cierra gradualmente. Cuando se alcanza la posición adecuada, el interruptor se afloja y la pantalla permanece en la posición actual.

Apertura y cierre automático

- Presione brevemente para abrir el interruptor de la cortina, y la cortina se abrirá automáticamente a la posición central. Presione de nuevo brevemente para abrir el interruptor, la pantalla se abrirá automáticamente por completo.
- Presione brevemente para cerrar el interruptor de la cortina, la cortina se cerrará automáticamente por completo.
- Si vuelve a presionar cualquier interruptor de cortina, puede retirarse del estado de funcionamiento automático hasta la mitad.

Atención

- Cuando la cortina se abre / cierra a la posición intermedia, dejará de funcionar automáticamente y se debe presionar nuevamente el interruptor correspondiente antes de que pueda continuar abriéndose / cerrándose.

Apertura y cierre del parasol (techo solar pequeño)

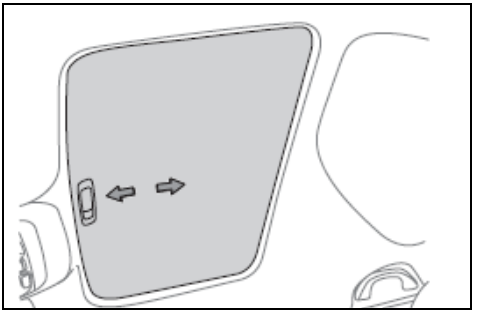

- El modo de apertura y cierre de parasol es manual, empuje hacia atrás para abrir el parasol y tire hacia adelante para cerrar el parasol.

Otras funciones

Función anti-pinza

Si el techo solar encuentra obstáculos en el proceso de cierre automático, el techo solar regresará una cierta distancia. Para cerrar el techo solar, quite los obstáculos y luego vuelva a accionar el interruptor del techo solar.

Inicialización

Inicialización del techo solar

Cuando el sistema está en desorden, se puede restaurar a través de las siguientes operaciones:

Mantenga presionado el botón de apagado y el techo solar se inicializa. Después de 15s, se afloja el botón de cierre del techo solar y se completa la inicialización.

Inicialización de la cortina

Continúe presionando el botón de apertura de la cortina, la persiana en la inicialización. Después de 15s, suelte la pantalla, abra el botón y complete la inicialización.

Llenado de combustible

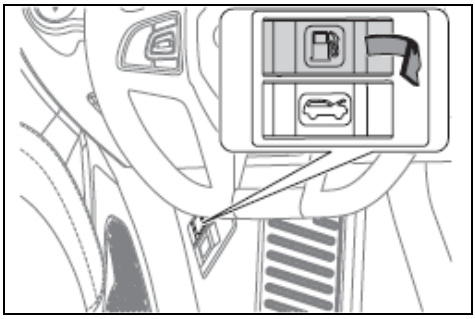

1. Cuando satisface las siguientes condiciones, tire de la puerta del tanque de aceite para abrir el interruptor y luego abra la puerta del tanque de aceite.

- ♦ El vehículo debe estar estacionado.
- ♦ El vehículo debe estar en el estado de control central y desbloqueo. Gire la tapa del tanque de aceite hacia la izquierda y retírela.
- ♦ El motor debe estar en estado de extinción.

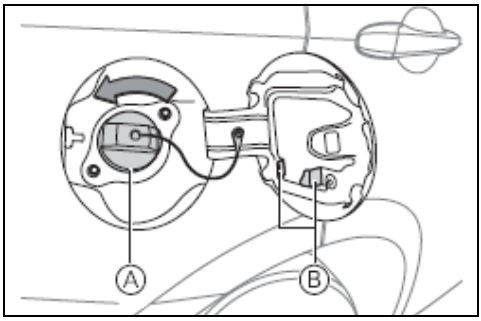

Ⓐ Cubierta del tanque de combustible
Ⓑ Soporte de fijación

2. Gire la tapa del tanque de aceite hacia la izquierda y retírela. Retire la cubierta del tanque de aceite y colóquela en el soporte fijo.

3. Después de completar el reabastecimiento de combustible, apriete la tapa del tanque en el sentido horario hasta que escuche el "clic" y cierre la puerta del tanque.

Atención

No llene el combustible demasiado lleno, agréguelo a la primera posición de salto. De lo contrario, el combustible puede ingresar fácilmente al tanque de carbono, lo que reduce considerablemente la vida útil del tanque de carbono.

Atención

Al apretar la cubierta del tanque de aceite, los asuntos que requieren atención son los siguientes:

- ♦ Si oye el sonido del "clic", no continúe abriendo la tapa del tanque. Después de que el sonido desaparece, ábralo lentamente.
- ♦ En climas cálidos, se puede expulsar combustible a alta presión de la boca del tanque de combustible, lo que puede ocasionar lesiones personales.

Al repostar, los asuntos que requieren atención son los siguientes:

- ♦ El combustible del tipo especificado se debe agregar a.
- ♦ El motor debe estar extinguido.
- ♦ Los fuegos artificiales tienen prohibido acercarse a los vehículos.
- ♦ No se permiten llamadas telefónicas.
- ♦ Otros asuntos que requieren atención en el cumplimiento de con el anuncio de la estación de servicio.
- ♦ El período de reemplazo razonable de tubería de combustible es de 3 años / 60.000 km.

Apertura

Equipado con ortodoncia de aire: Después

Cubierta de cabina

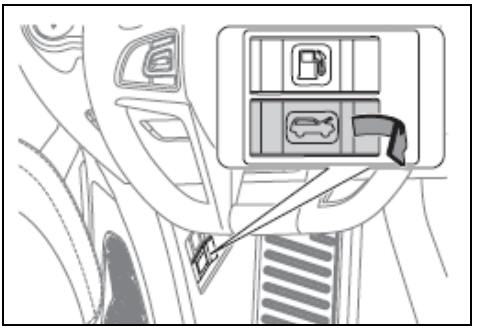

1. Tire del asa de botón de la cubierta de la cabina debajo del tablero de instrumentos, y la parte delantera de la cubierta de la cabina rebotará hasta una cierta altura.

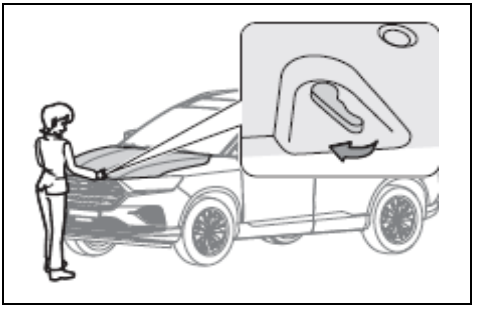

2. Levante el capó ligeramente, y mueva la mano en el espacio hacia la derecha hasta el asa de desbloqueo del segundo nivel del capó, para poder abrir la cubierta de cabina del motor.
3. Vehículo con varilla de soporte mecánica: La cubierta abierta de la cabina se fija mediante la varilla de soporte. La varilla de soporte se encuentra en el lado interior de la cubierta de la cabina y se puede ver cuando se abre la cubierta de la cabina.

de abrir la cubierta de la cabina, levante la cubierta de la cabina ligeramente hacia arriba, y la llave de aire levantará automáticamente la cubierta de la cabina.

Cierre

♦ Modelo de vehículo de barra de soporte mecánico

1. Levante ligeramente la cubierta de cabina
2. Retire la varilla de soporte de la ranura y vuelva a colocarla en su lugar.
3. A una altitud de unos 30 cm de la cerradura, afloje la cubierta de cabina y déjelo caer libremente.
4. Compruebe que la cubierta de cabina esté bloqueada.

♦ Tipo de vehículo de barra con freno de aire

Mantenga presionada la cubierta de la cabina y presione hacia abajo con fuerza, luego la cubierta de la cabina se puede cerrar.

Advertencia

♦ Antes de cerrar la cubierta de la cabina, compruebe si quedan restos en la cabina.

♦ Asegúrese de que la capucha esté cerrada y firmemente cerrada antes de conducir. De lo contrario, puede abrirse inesperadamente en el curso de la conducción, causando así accidentes.

Almohada de cabeza

Método de ajuste

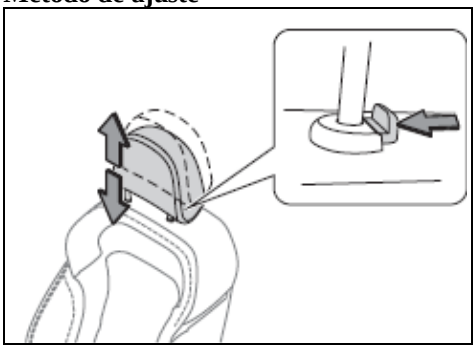

Cuando la almohada de la cabeza necesita ser levantada, la almohada de la cabeza se puede levantar directamente a la posición deseada.

Al reducir la almohada de la cabeza, pulse el botón de ajuste mientras presiona la almohada de la cabeza en la posición deseada.

Cuando la almohada necesita ser removida, se puede extraer completamente mientras se presiona el botón de ajuste de la almohada.

Advertencia

- Después de ajustar la almohada, presione la almohada y asegúrese de que la cerradura esté en su lugar.
- Está prohibido conducir cuando se retira la almohada de la cabeza. De lo contrario, si se produce una colisión, el cuello se verá muy afectado, lo que resultará en lesiones graves o incluso la muerte.
- Durante la conducción de los vehículos, está prohibido ajustar el reposacabezas.

Mejor posición

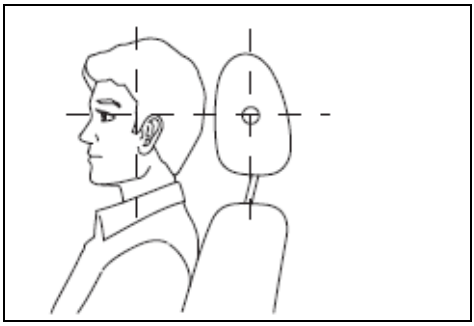

Al ajustar la altura central de reposacabezas para que esté nivelada con la parte superior de la oreja, la almohada puede desempeñar el papel más protector.

La posición más baja de reposacabezas trasera no es su posición de uso. Cuando lo utilice, asegúrese de elevar la almohada a la posición bloqueada.

Asientos delanteros

Método de ajuste manual del asiento

♦ Ajuste de la posición del asiento

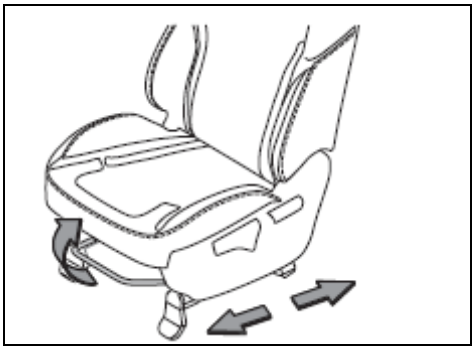

Sujete el centro de la varilla de ajuste y tire hacia arriba. A continuación, deslice el asiento hacia adelante y hacia atrás hasta la posición deseada y afloje la varilla de ajuste.

♦ Ajuste del ángulo del respaldo del asiento

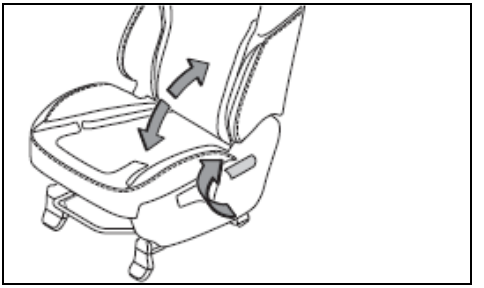

El cuerpo está cerca de la parte posterior, tire hacia arriba de la barra de ajuste del ángulo de ajuste del respaldo del asiento, inclínese hacia adelante o hacia atrás para ajustar la parte posterior al ángulo deseado, afloje la varilla de ajuste.

Atención

Levante completamente la barra de ajuste del ángulo posterior y luego ajuste la parte posterior. De lo contrario, puede provocar un fallo mecánico del asiento.

♦ Ajuste de la altura del asiento (limitado al asiento del conductor)

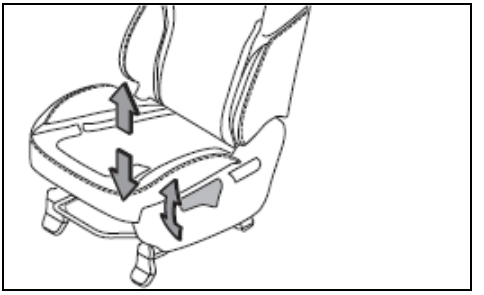

Para levantar el asiento, tire hacia arriba de la varilla de ajuste de la altura del asiento repetidamente. Cada vez que se tira del asiento, se eleva por una tonelada.
Para bajar el asiento, empuje hacia abajo la varilla de ajuste de la altura del asiento repetidamente. Con cada empuje, el asiento se baja un cierto altura.

Método de ajuste del asiento eléctrico

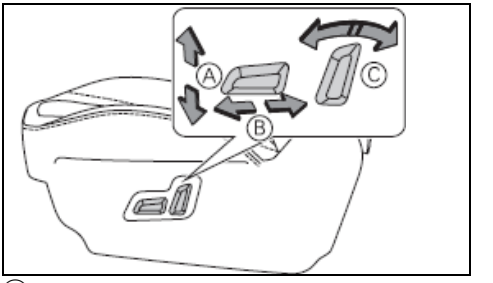

Ⓐ Ajuste de la altura del asiento (limitado al asiento del conductor)
Ⓑ Ajuste de la posición del asiento
Ⓒ Ajuste del ángulo del respaldo del asiento

Advertencia

Tenga en cuenta los siguientes elementos, de lo contrario puede causar lesiones personales graves:

- ♦ Antes de conducir, ajuste el asiento a una posición conveniente para una conducción correcta. Si el asiento no está en una posición conveniente para una conducción correcta, no sólo es propenso a un funcionamiento incorrecto, sino que también puede conducir a accidentes, y no puede jugar eficazmente la eficacia de seguridad de los cinturones de seguridad, airbags, reposacabezas y otros equipos.
- ♦ Después de ajustar el asiento manual, es necesario asegurarse de que está bloqueado en su lugar.
- ♦ No se permite el ajuste del asiento durante la conducción.
- ♦ No sobresalga la parte posterior del asiento para evitar resbalar de la hebilla de la cintura al colisionar. Los cinturones de seguridad proporcionan la máxima protección solo cuando el conductor y el copiloto se sienten erguidos y se apoyan en la parte posterior del asiento.

Estado de diseño de los asientos delanteros

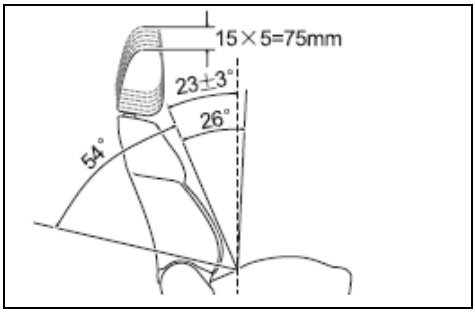

♦ Reposacabezas

La almohada de la cabeza se ajusta en cinco turnos, cada carrera de cambio es de 15 mm y la carrera total es de 75 mm.

♦ Respaldo de asiento

El estado de diseño del respaldo del asiento es de 23±3° de inclinación hacia atrás. Puede ajustar 26 grados hacia adelante y 54 grados hacia atrás.

♦ Diapositivas de asiento

El recorrido del riel deslizante del asiento es de 190 mm. Puede ajustar 170 mm hacia adelante y 20 mm hacia atrás.

♦ Cojín del asiento (limitado al asiento del conductor)

El cojín se puede ajustar hacia arriba en 30 mm y hacia abajo en 20 mm en el estado de diseño.

Asientos traseros

Los asientos traseros adoptan un cojín integral y una estructura de respaldo separada. El cojín del asiento está fijado con el cuerpo y no se puede girar.

♦Método de ajuste del ángulo de espalda a espalda

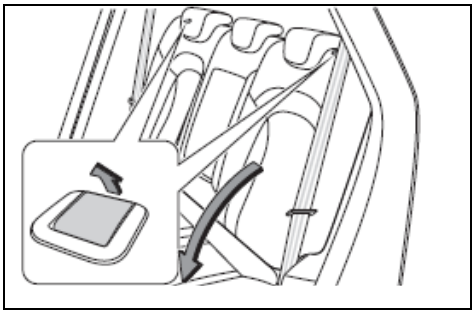

Tire hacia arriba de los cierres de liberación de bloqueo en ambos lados del respaldo y ajuste el ángulo del respaldo al ángulo adecuado.

♦ Método de plegado de espalda sin espalda

1. Ajuste el reposacabezas del reposapiés al estado más bajo.
2. Cinturón de seguridad de sujeción en el gancho del cinturón de seguridad para evitar interferencias al plegarse hacia atrás.
3. Tire hacia arriba de la línea de tracción en la parte delantera e inferior del cojín derecho, desbloquee el cojín y levántelo hacia arriba, levante la parte posterior del cojín y gírelo hacia adelante.
4. Tire hacia arriba de la cerradura y suelte el cierre, y gire el desbloqueado hacia adelante.

Estado de diseño de los asientos traseros

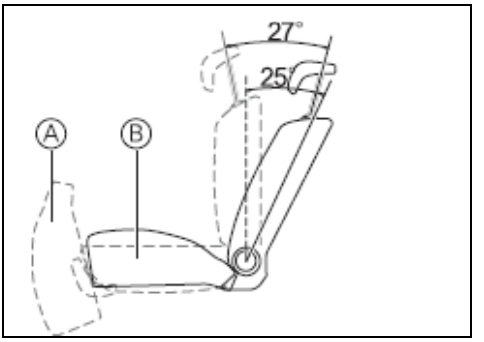

Ⓐ El estado de avance del cojín

Ⓑ Plegado de espalda sano hacia atrás

El ángulo de diseño del asiento trasero del asiento trasero es de 25°, y se puede ajustar y bloquear en el rango de 27° hacia adelante. Es un viaje vacío más allá de 27°. Después de girar el cojín hacia adelante, la parte posterior se puede bajar al nivel de la placa de cubierta de equipaje posterior.

Advertencia

Al doblar los asientos traseros, tenga en cuenta las siguientes precauciones, de lo contrario puede causar graves bajas:

- No doble el asiento hacia atrás durante la conducción.
- No deje que nadie se quede sentado en el asiento doblado o en el área de equipaje mientras conduce.
- No permita que los niños entren en el área de equipaje.

Después de restaurar el asiento de nuevo a la posición vertical, tenga en cuenta las siguientes precauciones, de lo contrario pueden ocurrir bajas graves:

- Agitar suavemente la parte posterior del asiento antes y después para asegurarse de que el asiento esté bloqueado en su lugar.
- Marque y confirme que los cinturones de seguridad y los botones de bloqueo no están distorsionados ni atascados debajo del asiento.
- El cinturón de seguridad se coloca en la posición correcta para su uso.

Espejo retrovisor

Mantenga el espejo retrovisor limpio dentro y fuera del vehículo. Antes de conducir, el espejo retrovisor debe ajustarse al mejor ángulo visual.

Advertencia

No ajuste el espejo retrovisor en la conducción, de lo contrario el conductor puede perder el control del vehículo, lo que resulta en accidentes y accidentes.

Espejo retrovisor interior

Antirreflejo del espejo retrovisor endoscópico

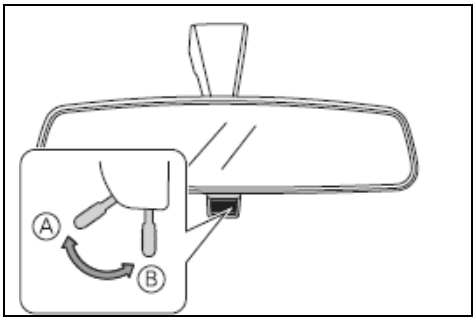

Ⓐ Posición normal

Ⓑ Posición antideslumbrante o

El reflejo del faro trasero se puede reducir mediante el funcionamiento del mango de control.

Espejo retrovisor externo

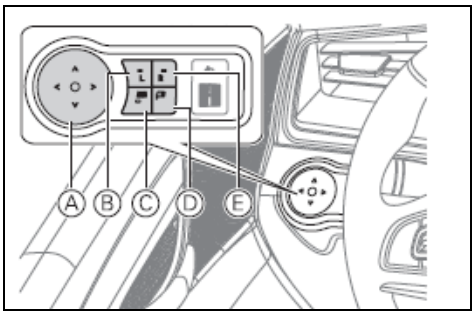

Ⓐ Botón de ajuste de espejo

Ⓑ Botón de selección izquierdo

Ⓒ Botón de plegado automático

Ⓓ Botón de plegado manual

Ⓔ Botón de selección a la derecha

Método de ajuste

El interruptor de encendido/interruptor de inicio por un solo botón está en modo ACC o ON:

1. Pulse el botón de selección correspondiente (R o L) del espejo retrovisor que desea ajustar.
2. Pulse el botón de ajuste del espejo para ajustar la selección del espejo para el espejo retrovisor externo.

Método de plegado

♦ Método I

Cuando la fuente de alimentación esté en modo OFF, ACC o ON, pulse el interruptor manual del espejo retrovisor plegable para plegar los espejos retrovisores izquierdo y derecho. Cuando sea necesario abrir el espejo retrovisor externo, vuelva a pulsar el interruptor de plegado manual.

♦ Método II

Pulse el interruptor automático del espejo retrovisor exterior plegable. Cuando el espejo retrovisor exterior está plegado, todo el vehículo se desbloquea o el interruptor de encendido al modo ON, el espejo retrovisor exterior se expandirá automáticamente. Cuando el espejo retrovisor externo está en estado no plegable y el estado de la fuente de alimentación del vehículo está en el modo OFF, el espejo retrovisor trasero se pliega automáticamente cuando el vehículo está controlado y bloqueado a distancia.

Atención

- ♦ Cuando se conduce, no se ajuste el espejo retrovisor.
- ♦ Por favor, no conduzca el vehículo en el estado de plegado del espejo retrovisor. El espejo retrovisor debe desplegarse y ajustarse correctamente antes de conducir.

Descongelación del espejo retrovisor externo

Cuando el espejo del espejo retrovisor externo se escarcha y empaña, presione el botón de descongelación trasero en el panel de aire acondicionado, encienda la luz indicadora y abra la función de descongelación del espejo retrovisor externo.

La descongelación del espejo retrovisor exterior y la descongelación del sistema de aire acondicionado comparten un interruptor. Después de abrir la descongelación del espejo retrovisor externo, las superficies del espejo del cristal de la ventana trasera y el espejo retrovisor externo se calentarán. Por favor, no toque y tenga cuidado con las quemaduras.

Método de ajuste del volante

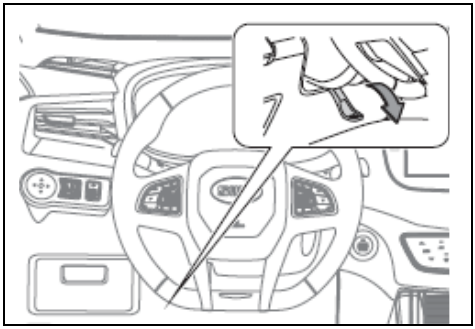

1. El botón empuja la varilla de ajuste en el extremo inferior del volante hasta el extremo más bajo para liberar el dispositivo de bloqueo de la posición del volante.
2. Mueva el volante hacia arriba y hacia abajo para que el volante esté delante del pecho.
3. Tire hacia arriba de la varilla de ajuste y bloquee el volante.
4. Mueva el volante hacia arriba y hacia abajo para asegurarse de que la cerradura esté firme.

Advertencia

- En la conducción, está prohibido ajustar el volante.
- Después de ajustar el volante, debe confirmarse que el volante ha sido firmemente bloqueado.

Control de iluminación

Posición de la luz

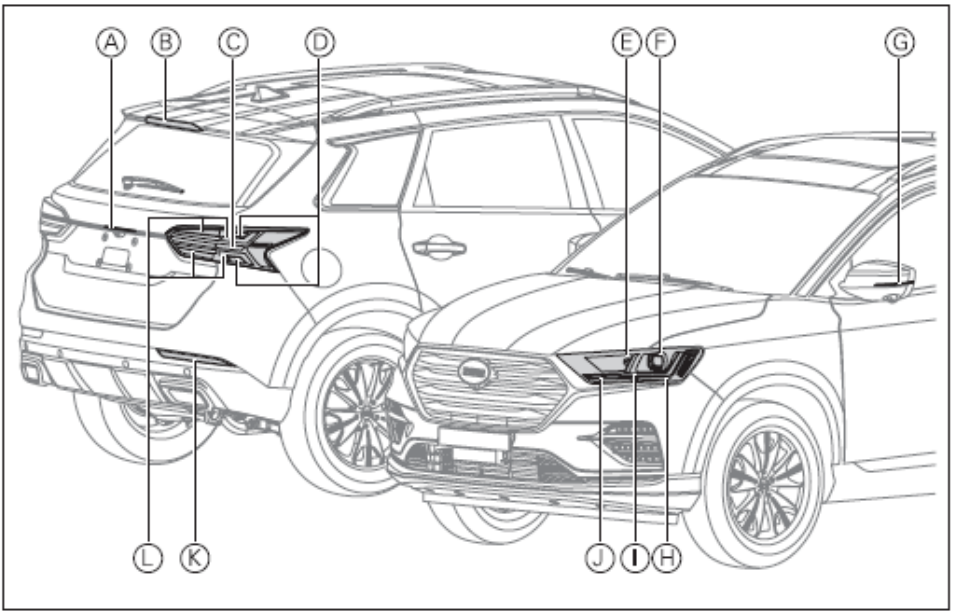

Ⓐ Luz de matrículas

Ⓑ Luz de freno alto

Ⓒ Luz de giro

Ⓓ Luz de freno

Ⓔ Luz de carretera

Ⓕ Luz de cruce

Ⓖ Luz de giro lateral

Ⓗ Luz de giro

Ⓘ Luz de circulación diurna / luz de posición delanteras

Ⓙ Luz auxiliar de giro

Ⓚ Luz antiniebla trasera (con luz de marcha atrás, reflector reverberatorio)

Ⓛ Luz de posición trasera

Interruptor combinado de control de iluminación

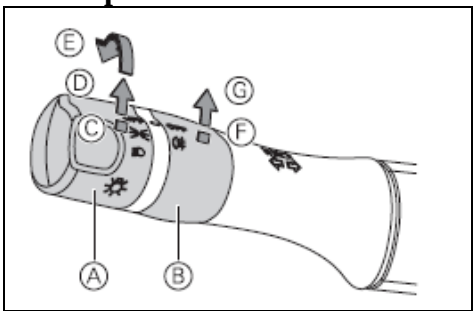

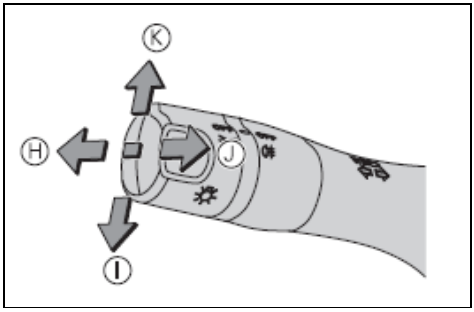

Ⓐ Perilla de interruptor principal de luz
Ⓑ Perilla del interruptor de la luz antiniebla
Ⓒ Todas las luces apagadas
Ⓓ Encendido de la luz de posición
Ⓔ Encendido de la luz de carretera
Ⓕ Luz de niebla Apagada
Ⓖ Encendido de la luz antiniebla trasera
Ⓗ Encendido de la luz de carretera
Ⓘ Encendido de la luz de giro a la izquierda
Ⓙ Destellos de luz de carretera
Ⓚ Encendido de la luz de giro a la derecha

Luz de carretera / de cruce

Para encender la luz de carretera y la luz de cruce, cambie el interruptor de encendido/interruptor de inicio por un solo botón al modo ON.

♦ Luz de cruce

Gire la perilla del interruptor principal de luz a la posición de luz de cruce, y la luz de cruce se enciende.

♦Luz de carretera

Cuando la luz de cruce está encendida, el volante vertical presiona hacia abajo el interruptor de combinación, y la luz de cruce está encendida, mientras la luz de carretera está encendida.

Advertencia

¡No utilice luces de posición en lugar de luz de cruce al conducir, de lo contrario hay un riesgo de accidentes!

Debido a que el brillo de la luz de posición no es suficiente para iluminar la carretera delante del vehículo o dejar que otros usuarios de la carretera vean el vehículo. Así que enciende la luz de cruce cuando el cielo está oscuro o la visibilidad es pobre.

♦ Parpadeo de luz de carretera

El volante vertical levanta el interruptor de combinación, la luz de futuro se ilumina y, después de aflojar las manos, el interruptor de combinación vuelve automáticamente a su posición.

Al adelanto, esta operación se puede repetir para realizar recordatorios de adelantamiento.

Luz de giro

♦Función de señal de dirección

Tire hacia abajo del interruptor de combinación y la luz de giro a la izquierda parpadea.

Tire hacia arriba del interruptor de combinación y la luz de giro a la derecha parpadea.

♦Función de señal que cambia de canal

Al cambiar de carril, tire suavemente del interruptor de combinación hacia arriba o hacia abajo, y vuelva automáticamente a la posición después de aflojar las manos, a continuación, las luces de giro correspondientes y el indicador de giro parpadea tres veces para darse cuenta de la advertencia de cambiar de carril.

Luz de niebla

♦ Luz de niebla trasera

Cuando la luz de posición esté encendida, gire la perilla del interruptor de la luz antiniebla a la posición de la luz antiniebla trasera y la luz de niebla trasera esté encendida.

Luz de advertencia de peligro

El interruptor de luz de advertencia de peligro se encuentra en el grupo de interruptores de instrumentos auxiliares de la caja de control central.

En caso de mal funcionamiento del vehículo o accidente de tráfico, encienda la luz de advertencia de peligro para recordar a otros vehículos.

Presione el interruptor de luz de advertencia de peligro, la luz de giro parpadea y el indicador de luz de giro en el instrumento también parpadea. Pulse este interruptor de nuevo, la luz de giro y la luz de torneado están apagadas.

Atención

Para evitar que la batería pierda energía, no utilice luces de advertencia peligrosas durante mucho tiempo cuando el motor esté apagado.

Luz de conducción diurna

Con el fin de hacer su vehículo más visible para otros conductores, la luz de conducción diurna se enciende automáticamente cada vez que se enciende el motor.

En cualquiera de las siguientes condiciones, se apagará la luz de conducción diurna

♦ Cuando la luz de posición está encendida.

♦ Cuando el motor se apague.

Advertencia

La luz de conducción diurna no está diseñada para conducir por la noche.

Sígueme a casa

Cuando el interruptor de encendido / interruptor de inicio por un solo botón se cambia al modo OFF, el interruptor de combinación de control de luz se tira hacia arriba del volante vertical y se afloja dos veces, acompañándome a encender la función de inicio. En este momento, el faro continuará encendiendo durante 30s. El tiempo de iluminación del faro se puede modificar en la pantalla multimedia. Consulte el manual multimedia para obtener más información.

Asistencia de dirección de faros delanteros

Cuando se conduce a la curva para golpear el volante, habrá una bombilla separada en un lado del faro para ayudar a iluminar el área ciega de la curva. Cuando se corrige el volante, las luces auxiliares de dirección unilateral se apagarán automáticamente.

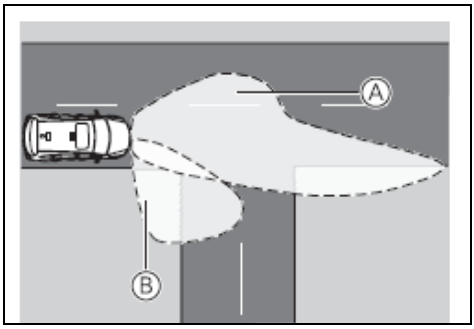

Ⓐ Alcance de la irradiación de faros

Ⓑ Alcance de la luz auxiliar de dirección

Advertencia

- Sólo cuando se encienda la luz de carretera o baja, se encenderá la luz de giro auxiliar.
- En el caso de las luces auxiliares de dirección unilaterales, se encenderá automáticamente solo cuando se encienda la misma señal de dirección lateral o el ángulo de dirección cambie de la posición recta al mismo lado del vehículo (cuando el ángulo de dirección alcance los 60°).
- Cuando la velocidad supere los 40 km/h, el indicador de dirección no se encenderá.
- Cuando la señal de dirección está apagada o el ángulo de dirección es inferior a 40°, las luces del asistente de dirección se apagan automáticamente.

Ajuste de la altura de iluminación

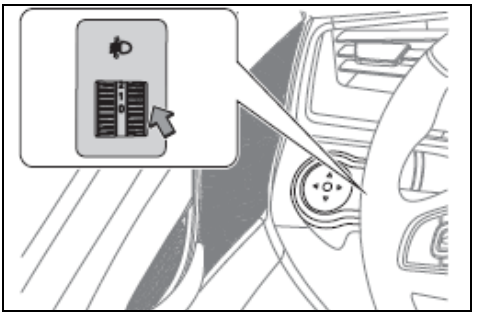

La altura del haz del faro se puede ajustar según el número de pasajeros y la carga del vehículo.

Acerca del ajuste de la altura de iluminación

Por lo general, la perilla de ajuste de la altura de la luz se establece en la posición 0. Cuando el vehículo lleva personas o mercancías, la parte delantera del vehículo se eleva, y el rango de iluminación del faro se inclina ligeramente hacia arriba en comparación con el habitual. En este punto, es necesario girar la perilla de ajuste de altura para inclinar el haz del faro hacia abajo.
Guía para el ajuste de la posición de la perilla

Condición de carga		Posición de la perilla
Equipo	Equipaje	
Conductor	Ninguno	0
Conductor y co-conductor	Ninguno	1
Con tripulación completa	Ninguno	2
Con tripulación completa	Menos de 40 kg	
Conductor	La carga completa	3

Luz interior

Luz de techo de la habitación delantera

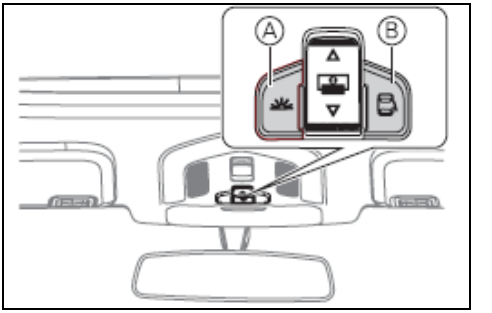

Ⓐ Interruptor principal

Ⓑ Interruptor del control de puerta

♦ Interruptor principal

Pulse el interruptor principal para encender o apagar el faro en la sala delantera.

♦ Interruptor de control de puerta

Pulse el interruptor para activar o desactivar la función de control de puerta.

Después de abrir la función de control de la puerta, los faros de la sala delantera se abrirán o cerrarán automáticamente según el estado de la puerta.

Luz de techo interior trasera (modelo de techo solar eléctrico)

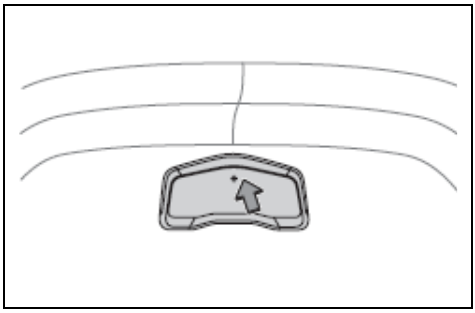

La luz de techo trasera se encuentra en el centro del techo trasero.

Al pulsar este interruptor en forma de cruz se puede encender o apagar la luz de techo interior trasera.

Luz de techo interior trasera (modelo de techo solar panorámico)

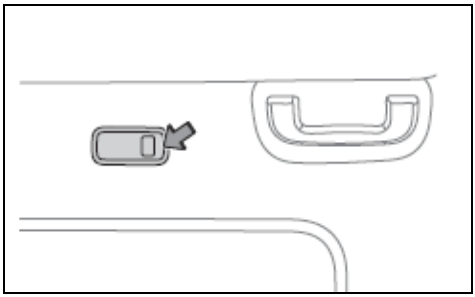

La luz de techo de la habitación trasera se encuentra cerca de las manijas de seguridad del techo de los pasajeros a ambos lados de la fila posterior.

Al pulsar este interruptor se puede encender o apagar el faro correspondiente.

Luz ambiental

Hay dos formas de encender la luz ambiental:

- Al abrir la puerta, se enciende la luz ambiental, al cerrar la puerta y se apague la luz ambiental.

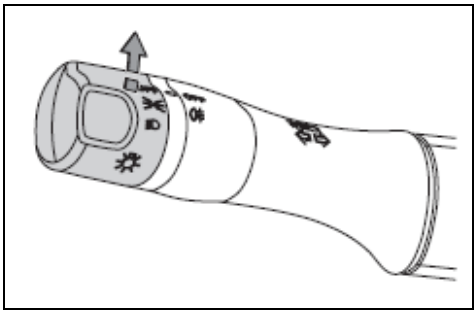

- El interruptor de encendido /interruptor de inicio por un solo botón está en modo ON. El interruptor de control de luz se gira a la posición de la luz de posición. La luz ambiental está encendida, la luz de posición se apaga y la luz ambiental se apaga.

Control del limpiaparabrisas

Cuando el interruptor de encendido/interruptor de inicio por un solo botón está en modo ON, los cristales delanteros y traseros se pueden limpiar y lavar.

Atención

- Si hay hielo u otra materia extraña en el vidrio, cierre el interruptor del limpiaparabrisas y retire la materia extraña en el vidrio para hacer que el limpiaparabrisas funcione correctamente.
- Antes de usar limpiaparabrisas en temporada fría, compruebe si los limpiaparabrisas están congelados en el vaso. Si el rascador está congelado en vidrio y se utilizan limpiaparabrisas, el motor puede quemarse.

Limpiaparabrisas delantero

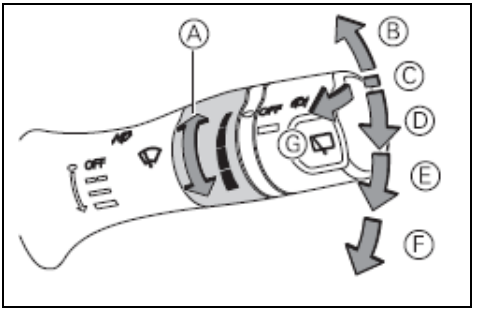

Ⓐ Botón de ajuste

Ⓑ Funcionamiento del punto de limpiaparabrisas delantero

Tire hacia arriba del interruptor de combinación de control del limpiaparabrisas, limpie el limpiaparabrisas delantero una vez, afloje y vuelva automáticamente.

Ⓒ Cierre el limpiaparabrisas delantero

Ⓓ Funcionamiento intermitente

En esta posición, el tiempo intermitente se puede cambiar ajustando la perilla, cambiando así la frecuencia del pincel de raspado.

Ⓔ Rascador de baja velocidad

Ⓕ Rascador de alta velocidad

Ⓖ Limpieza del parabrisas delantero

Tire hacia arriba del interruptor de combinación de control del limpiaparabrisas verticalmente, y el limpiaparabrisas delantero utilizará el líquido de lavado del parabrisas para limpiar el vidrio del parabrisas delantero.

Limpiaparabrisas trasero

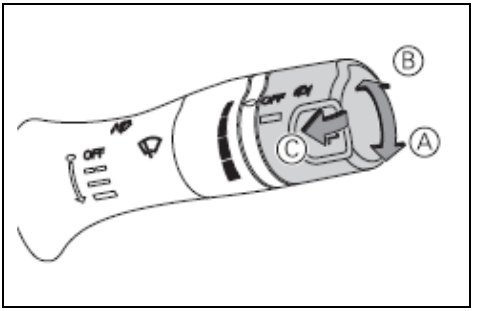

Ⓐ Cierre del limpiaparabrisas trasero

Ⓑ Encendido del limpiaparabrisas trasero

Ⓒ Limpieza del vidrio del limpiaparabrisas trasero: El volante vertical empuja hacia abajo el interruptor de combinación de control del limpiaparabrisas. El limpiaparabrisas trasero utilizará el líquido de lavado del parabrisas para limpiar el cristal del parabrisas trasero.

Bocina

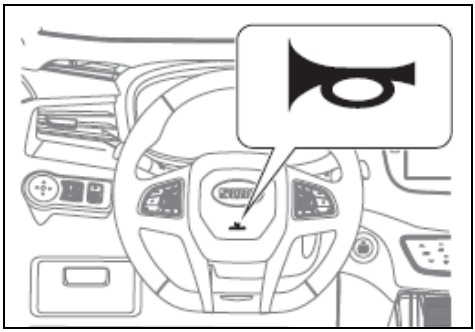

El propósito del uso de bocina de vehículos es proporcionar una alerta temprana para secciones especiales o emergencias con el fin de garantizar la seguridad del tráfico. Si el interruptor de encendido/interruptor de inicio por un solo botón está en cualquier modo, la bocina sonará cuando la cubierta de la bocina esté puesta en el volante.

Atención

Después de ajustar el volante, asegúrese de que esté firmemente bloqueado, de lo contrario puede hacer que la bocina se silencie.

Atención

Las normas de tráfico prevén el uso de las bocinas de los vehículos de la siguiente manera:

- Cuando los vehículos se acercan a los tramos de giro empinado y a la parte superior de la rampa que afectan a la distancia de visión de seguridad o en caso de emergencia, deben reducir la velocidad y tocar la bocina para señalar para evitar accidentes.
- Cuando un vehículo está en una cola para aparcar o conducir lentamente delante de él, se detendrá y esperará o conducirá a su vez, y no tocará para instar al vehículo o a los peatones.

Sistema de aire acondicionado

Introducción de botón (Tipo I)

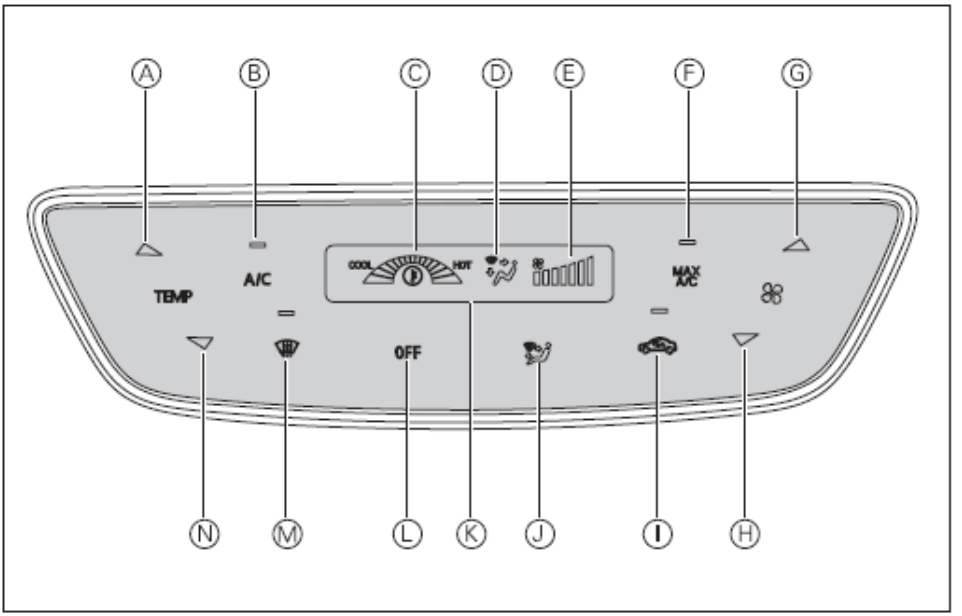

Ⓐ Botón de aumento de temperatura

Ⓑ Botón a/c

Ⓒ Visualización de la temperatura

Ⓓ Visualización del modo de soplado

Ⓔ Visualización del volumen de aire

Ⓕ Botón de refrigeración rápida

Ⓖ Botón de aumento de volumen de aire

Ⓗ Botón de reducción de volumen de aire

Ⓘ Botón del cambio de bucle interno/exterior

Ⓙ Botón de modo de soplado

Ⓚ Pantalla del estado del aire acondicionado

Ⓛ Botón de cierre

Ⓜ Botón de descongelación delantera

Ⓝ Botón de reducción de temperatura

Introducción de botón (Tipo II)

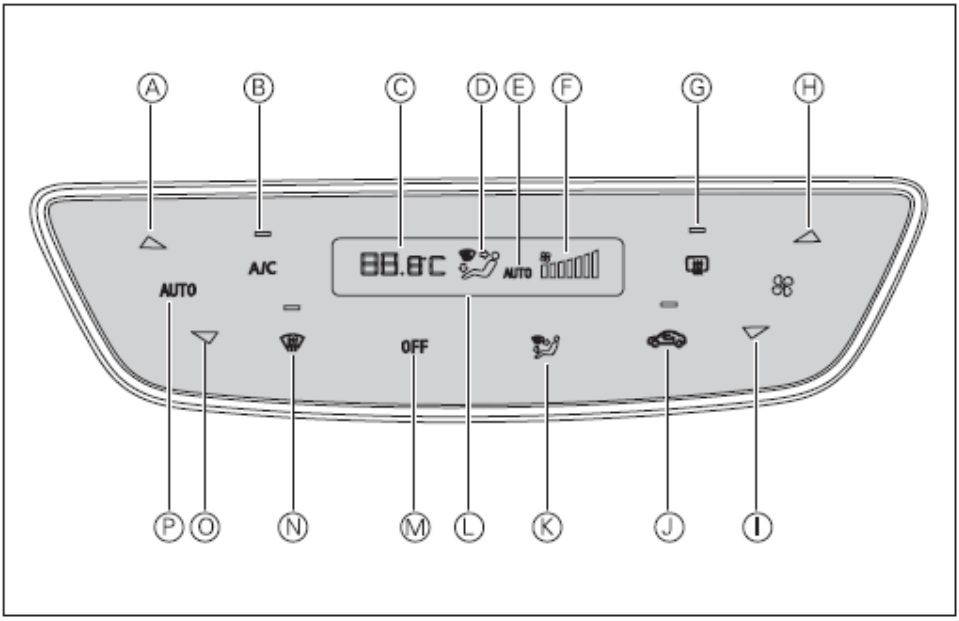

Ⓐ Botón de aumento de temperatura
Ⓑ Botón o a/c
Ⓒ Visualización de la temperatura
Ⓓ Visualización del modo de soplado
Ⓔ Luz indicadora AUTO
Ⓕ Visualización del volumen de aire
Ⓖ Botón de descongelación trasera
Ⓗ Botón de aumento de volumen de aire
Ⓘ Botón de reducción de volumen de aire
Ⓙ Botón del cambio de bucle interno/exterior
Ⓚ Botón de modo de soplado
Ⓛ Pantalla del estado del aire acondicionado
Ⓜ Botón de cierre
Ⓝ Botón de descongelación delantera
Ⓞ Botón de reducción de temperatura
Ⓟ Botón AUTO

Botón de modo automático (AUTO)

Toque el botón AUTO y encienda la luz indicadora AUTO en la pantalla de visualización de estado. Cuando la temperatura se ajusta a la temperatura deseada, el sistema de aire acondicionado ajustará automáticamente el modo de salida y el volumen de aire para alcanzar la temperatura establecida.

Botón A/C

Toque el botón A/C, encienda el indicador y baje la temperatura y la humedad en el vehículo después de abrir el compresor.

Botón de cierre (OFF)

Cuando el sistema de aire acondicionado esté encendido, toque este botón y el sistema de aire acondicionado se cerrará.

Botón de aumento de temperatura

Toque este botón y ajuste la temperatura para que suba.

Botón de reducción de temperatura

Toque este botón y ajuste la temperatura para disminuir.

Botón de aumento de volumen de aire

Toque este botón, puede aumentar el volumen de aire del sistema de aire acondicionado.

Botón de reducción de volumen de aire

Tocar este botón puede reducir la salida de aire del sistema de aire acondicionado.

Botón de refrigeración rápida

Toque este botón, el sistema de aire acondicionado entra automáticamente en el modo de soplado y el volumen de aire se ajusta automáticamente al máximo.

Botón de modo de soplado

Toque este botón para ajustar el volumen de aire del sistema de aire acondicionado. Hay cuatro modos: soplado de cara, soplado de pie, soplado de cara y pie, soplado de pie y descongelación.

Cuando se selecciona el modo de soplado adecuado, la pantalla correspondiente aparecerá en la pantalla de visualización de estado.

Botón de circulación interior/exterior

Toque este botón, encienda el indicador, el vehículo entra en el modo de circulación interna y el aire exterior no puede entrar en el vehículo.

Toque este botón de nuevo, la luz se apaga, el vehículo entra en el modo de circulación externa, y el aire exterior puede entrar en el vehículo.

Atención

- Si el aire dentro del túnel, en el atasco, fuera del vehículo está sucio, o si desea disfrutar del aire caliente y frío lo antes posible, debe utilizar el modo de circulación interna.
- El modo de circulación externa debe utilizarse en la mayoría de las condiciones de funcionamiento, especialmente cuando el compresor está cerrado.
- Cuando se cierra el compresor, mantener el sistema en el modo de circulación interna provocará niebla en las ventanas.

Botón de descongelación delantera

Toque este botón, encienda el indicador, inicie el sistema de aire acondicionado y abra el modo de descongelación antes, puede aliviar gradualmente el glaseado y el empañamiento del vidrio del parabrisas delantero, vidrio de la puerta lateral.

Toque este botón de nuevo, el indicador se apaga, el modo de descongelación antes de la salida y el sistema de aire acondicionado cambia automáticamente al último estado de funcionamiento de la memoria.

Botón de descongelación trasera

Toque este botón y encienda la luz indicadora. En este momento, se inicia el sistema de calefacción del parabrisas trasero, que puede aliviar gradualmente el fenómeno de glaseado del parabrisas trasero.

Después de activar la función de descongelación, con el fin de evitar que se desbloquee para apagarse, la función se apagará automáticamente después de trabajar durante 15 minutos.

Atención

- Sólo cuando se inicia el motor , se puede utilizar la función posterior a la descongelación.

Salida de aire

Posición de salida de aire

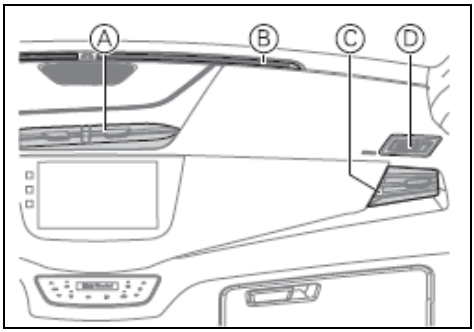

Ⓐ Salida central de aire

Ⓑ Salida de aire de descongelación para el cristal de la ventana delantera de aire

Ⓒ Salida lateral de aire

Ⓓ Salida de aire de descongelación de vidrio de la puerta lateral

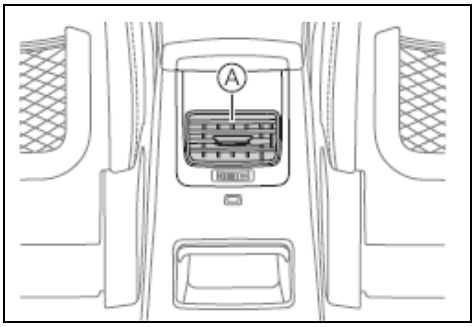

Ⓐ Ventilación de escape trasero

Ajuste de la salida de aire

La salida central, la salida bilateral y la salida trasera pueden ajustar de forma independiente el tamaño y la dirección del volumen de aire.

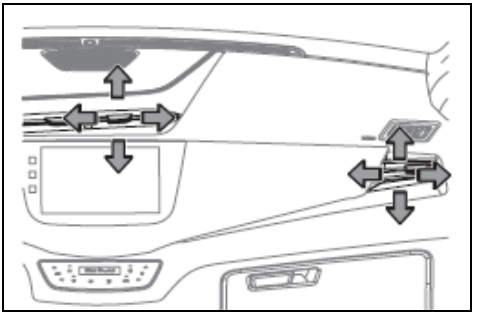

El volumen de aire se puede ajustar tirando hacia arriba y hacia abajo del marcador en el centro de la salida de aire, y la dirección del flujo de aire se puede ajustar tirando del marcador en la salida de aire izquierda y derecha.

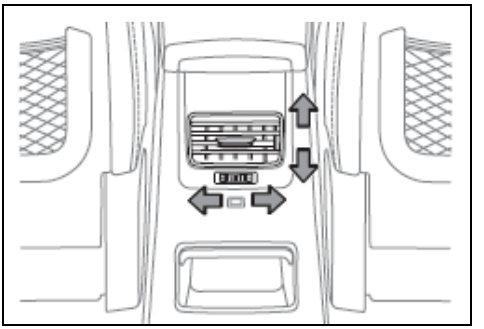

La dirección del flujo de aire se puede ajustar mediante la esfera de la salida de aire de escape después de la marcación superior e inferior.

El volumen de aire se puede ajustar girando la perilla de ajuste debajo de la salida izquierda y derecha.

Atención

- Compruebe regularmente el radiador del motor y el condensador de aire acondicionado. Limpie las hojas, insectos y polvo en su superficie. Estos objetos pueden obstaculizar el flujo de aire, reduciendo así el efecto de enfriamiento. Despeje con una pistola de agua a baja presión o un cepillo suave.
- La hoja de condensador y la hoja del radiador son muy fáciles de doblar. Sólo se puede limpiar con una pistola de agua a baja presión o un cepillo suave.
- En los meses fríos, el aire acondicionado debe funcionar al menos una vez a la semana durante al menos 10 minutos cada vez, y bajo las condiciones de la velocidad uniforme del vehículo y la temperatura normal del motor.
- Si el efecto de refrigeración del sistema de aire acondicionado disminuye, vaya a La estación de servicio autorizada de SWM Motors para su reparación.
- El refrigerante o se puede reciclar. Si el refrigerante se pone en la atmósfera, contaminará el medio ambiente.

Dispositivo interior

Parasol

Ajuste de parasol

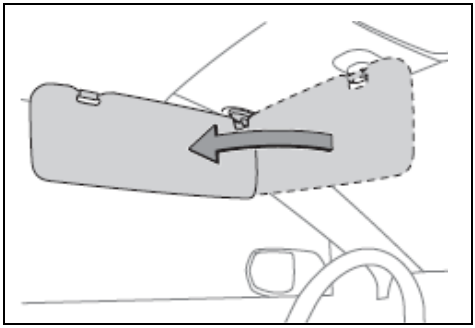

Gire la sombrilla por encima del conductor y el copiloto, y se puede utilizar.

Sombrea el sol delantero: Baja el parasol

Sombrea el sol lateral: Baja el parasol, quita el gancho y empújalo hacia un lado.

Espejo cosmético

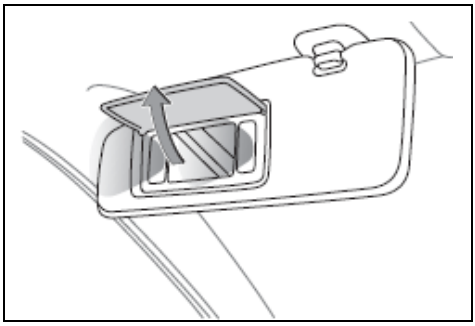

La parte interior de parasol está equipada con un espejo cosmético, y la cubierta del espejo cosmético se puede abrir para su uso.

Asegúrese de que la cubierta del espejo de maquillaje esté cerrada cuando no lo esté utilizando.

Manija de seguridad

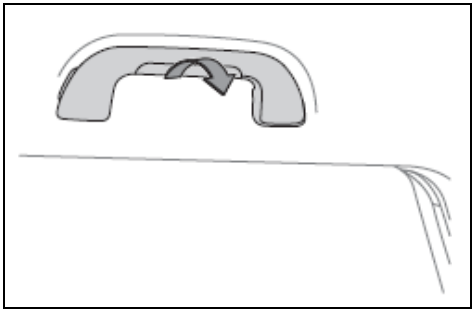

En el curso de la conducción, la tripulación puede utilizar la manija de seguridad para estabilizar su cuerpo.

Dispositivo de almacenamiento

Caja de almacenamiento central

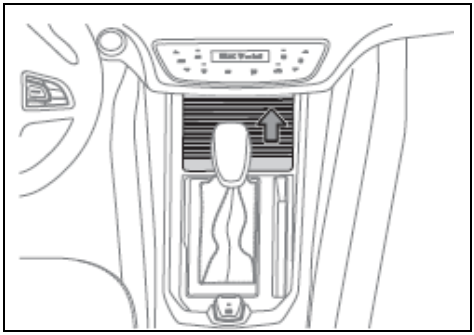

La caja de almacenamiento central se encuentra debajo del panel de control de aire acondicionado. Empuje la cortina hacia adelante y abra la caja de almacenamiento.

Caja de almacenamiento central al co-conductor

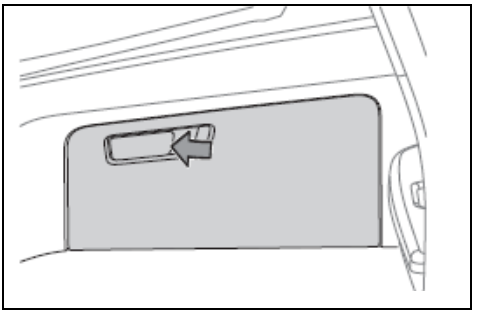

Tire de la hebilla de la caja de almacenamiento y luego bájela hacia abajo para abrirla.

Gire la caja de almacenamiento hacia arriba hasta que oiga el sonido de clic y, a continuación, cierre la caja de almacenamiento.

Advertencia

Al conducir, asegúrese de que el tanque de almacenamiento esté cerrado. De lo contrario, en caso de accidente o frenado de emergencia, los artículos en la fase de almacenamiento pueden volar hacia fuera, lo que resulta en lesiones al personal.

Caja de almacenamiento de la consola central

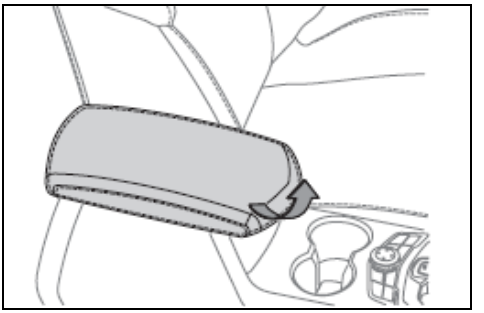

Tire hacia arriba del interruptor de la caja de almacenamiento, tire hacia arriba de la tapa de la caja de almacenamiento y abra la caja de almacenamiento central.

Abróchese el cinturón de la tapa de la caja de almacenamiento y cierre la caja de almacenamiento.

Portabotellas

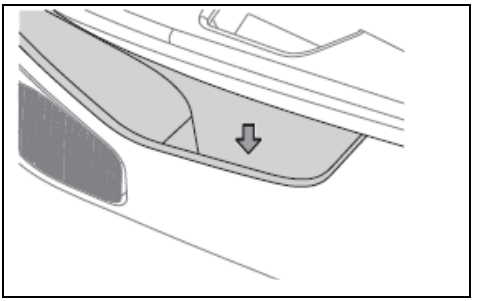

Hay un asiento de botella dentro de la puerta.

Advertencia

- No coloque nada más que la botella en el asiento del frasco. De lo contrario, durante el frenado de emergencia, los artículos pueden ser expulsados y heridos.
- Asegúrese de que la tapa de la botella esté cubierta para no derramar el líquido en su interior.

Caja de gafas

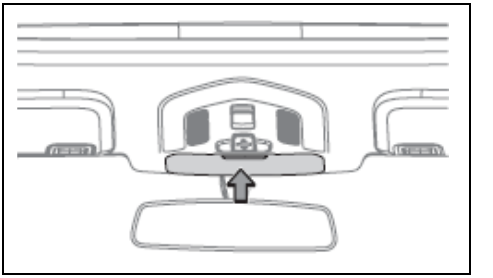

La caja de gafas se utiliza para colocar gafas de sol. De acuerdo con la etiqueta de la caja de gafas, puede abrir la caja de gafas.

Advertencia

Cuando conduzca un vehículo, asegúrese de que la caja de gafas esté cerrada.

Portavasos

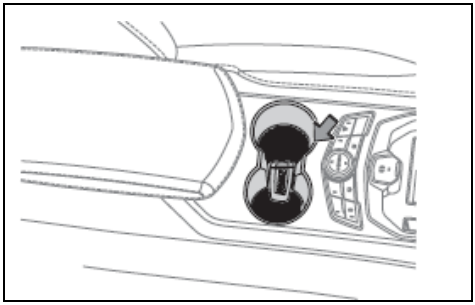

Hay dos portavasos delante del sillón.

Atención

- No se deben colocar latas de bebidas pequeñas o inestables en el portavasos, de lo contrario pueden ser volcadas.
- Asegúrese de que la tapa de la lata de bebida esté cubierta para no derramar el líquido en su interior.

Portavasos traseros

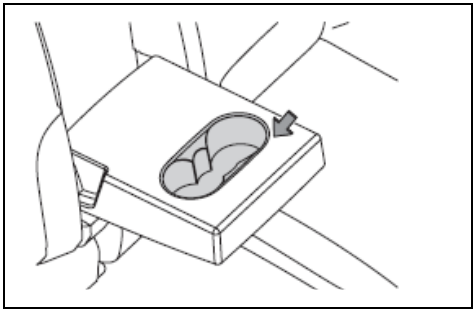

El portavasos trasero se encuentra en el reposabrazos central de la fila trasera. Se puede ver tirando hacia abajo del reposabrazos en la fila central.

Ranura del teléfono móvil

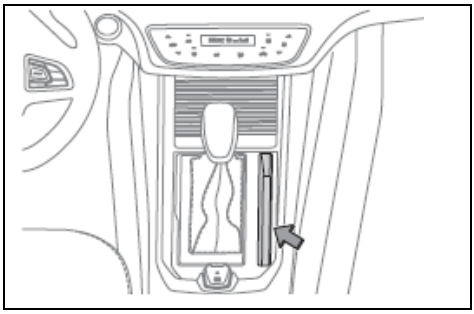

La ranura del teléfono móvil se encuentra en el lado derecho de la palanca de cambios de la consola central.

Caja de almacenamiento de radio

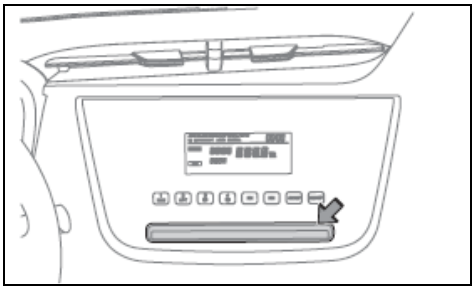

La caja de almacenamiento de radio se encuentra debajo de la radio de la consola central, que puede almacenar teléfonos móviles o tarjetas.

Caja de almacenamiento trasera

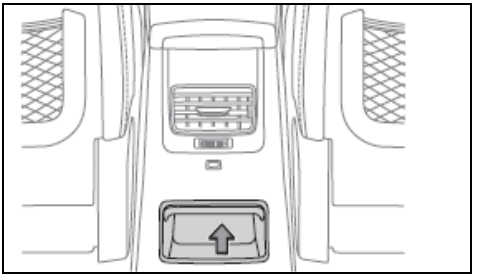

La caja de almacenamiento trasera se encuentra debajo de la salida trasera.

Aparato eléctrico

Carga inalámbrica

El vehículo está equipado con un dispositivo de carga inalámbrica, que puede realizar la función de carga inalámbrica de los teléfonos móviles.

♦ Método de uso

1. Asegúrese de que el interruptor de encendido/interruptor de inicio por un solo botón esté en modo ACC o ON.

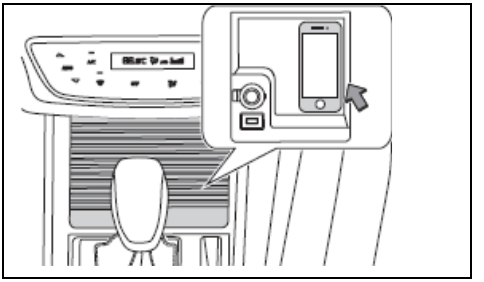

2. Empuje la cortina de la caja de almacenamiento central y coloque el teléfono celular en la ubicación designada de la caja de almacenamiento (como se muestra en la figura anterior), y el teléfono celular comienza a cargarse.

En este momento, la luz indicadora del botón de carga inalámbrica parpadea en el grupo de interruptores del instrumento auxiliar y el icono de carga se muestra en el centro de información del instrumento combinado.

Atención

- ♦ Cuando el teléfono móvil se carga de forma inalámbrica, debido a su alta potencia de carga, por favor no coloque ningún artículo de metal en la superficie de carga, para no afectar a la carga normal del teléfono móvil.
- ♦ No coloque la llave inteligente junto o en el teléfono móvil cuando el teléfono móvil se cargue de forma inalámbrica.

♦ Detener la carga

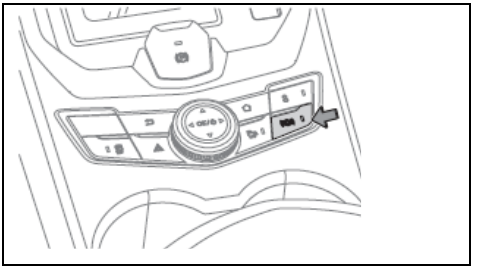

Pulse el botón de carga de radio en el grupo de interruptores del instrumento auxiliar y deje de cargar. En este momento, las luces indicadoras del interruptor siempre están encendidas y el icono de carga en la pantalla de navegación desaparece.

El botón de carga inalámbrica tiene función de memoria, y encender de nuevo después de apagar se mantendrá el estado del último interruptor.

Atención

- El vehículo equipado con cargador inalámbrico ha pasado la certificación estándar Qi, soportando teléfonos móviles y accesorios de carga inalámbrica que han pasado la certificación estándar Qi. Cuando utilice teléfonos móviles que no tengan función de carga inalámbrica, compre mochila de carga inalámbrica, mochila y otros accesorios certificados por Qi estándar como accesorios de carga.
- Debido a la influencia de incertidumbres como la complejidad de la marca de los accesorios de carga inalámbrica y la función de carga rápida de los teléfonos móviles, pruebe la función de carga inalámbrica de los teléfonos móviles antes de usarla.

♦ Recordatorio de olvido del teléfono móvil

Cuando el interruptor de encendido/interruptor de inicio por un solo botón se cambia al modo OFF durante 20s, abra la puerta lateral del conductor. Si el teléfono móvil se está cargando en este momento, el indicador de carga inalámbrica del grupo de interruptores de subinstrumento seguirá parpadeando, y el centro de información del instrumento combinado tendrá texto e iconos para recordarle que el teléfono móvil se ha olvidado.

Encendedor de cigarrillos e interfaz USB de la caja de almacenamiento central

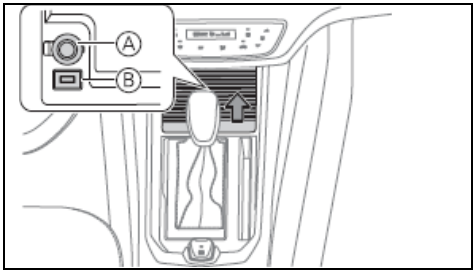

Ⓐ Encendedor de cigarrillos
Ⓑ USB-O de primera fila

Cuando el interruptor de encendido/interruptor de inicio por un solo botón está en modo ACC o ON o cuando el motor está funcionando, se puede utilizar el encendedor de cigarrillo.

Cuando se utiliza el encendedor de cigarrillos, la cortina debe ser empujada hacia adelante primero, y luego el mango del encendedor de cigarrillos debe ser presionado. Cuando se calienta para su uso, el mango del encendedor aparecerá automáticamente.

Atención

Por favor, no toque la parte metálica del encendedor de cigarrillos, de lo contrario causará fácilmente escalda.
Para evitar que el encendedor se descoma y queme los artículos circundantes, tenga en cuenta los siguientes elementos:

- No sostengas el encendedor todo el tiempo.
- No inserte el encendedor en otros vehículos en la toma del encendedor de cigarrillos de este vehículo.
- Por favor, no conecte otros dispositivos de toma de energía en la toma del encendedor de cigarrillos.
- Cuando se utiliza un encendedor de cigarrillos, se debe tener cuidado para evitar quemarse a sí mismo o a los demás.

Toma de corriente e interfaz USB del pasamanos

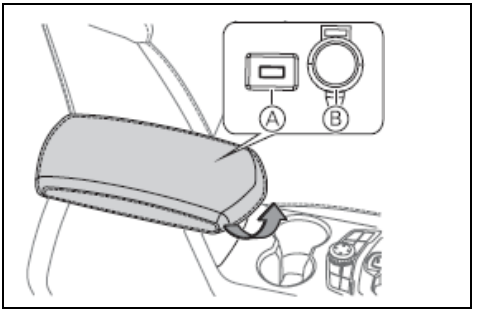

Ⓐ Interfaz USB del pasamanos

Ⓑ Fuente de alimentación de 12V

La fuente de alimentación de 12V se encuentra en el pasamanos y se utiliza para suministrar alimentación de 12V DC a accesorios con una potencia nominal inferior o igual a 120W.

Cuando el interruptor de encendido/interruptor de inicio por un solo botón está en modo ACC o ON, la cubierta de la toma de corriente se puede abrir para uso directo.

Atención

Evite dañar las tomas de corriente

Cuando no esté en uso, la cubierta de la toma de corriente debe estar apagada. De lo contrario, el cuerpo extraño que entra en la toma de corriente puede causar un cortocircuito.

Prevención de la quema de fusibles

Los componentes eléctricos utilizados en el vehículo deben tener una tensión de 12V y una corriente total de no más de 10A.

Prevención de la pérdida de energía de la batería

No utilice tomas de corriente durante largos períodos de tiempo cuando el motor no esté en marcha.

Placa de colocación

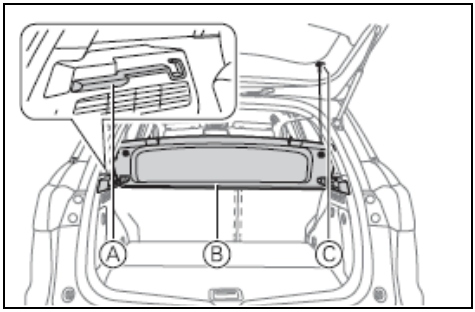

Ⓐ Ranura de guía

Ⓑ Tablero de colocación

Ⓒ Gancho de cuerda

Instalación del panel de colación

1. Instale el extremo frontal de la placa de colocación en la ranura de guía.
2. No baje la placa de colocación.
3. Tire hacia arriba de la cuerda colgante al final de la placa de colocación y cuelgue la cuerda colgante en el gancho de la puerta trasera.

Desmontaje de la placa de colocación

El proceso inverso de la instalación de placa de colocación puede retirar la placa de colocación.

Atención

- Cuando cuelga la placa de colocación, la placa de colocación abrirá automáticamente un cierto ángulo cuando se abra la puerta trasera. Por lo tanto, en el estado de colgar la placa de colocación, por favor no ponga nada en él.
- Prohíba la colocación de objetos pesados en la placa de colocación, de lo contrario causará deformación o fractura de la placa de colocación.
- Si hay demasiado equipaje en el área de equipaje, retire la placa de colocación, a fin de evitar el daño de la placa de colocación causado por el fallo de la placa de colocación para caer al estado horizontal durante el proceso de cierre de la puerta trasera.

Advertencia

Al instalar la placa de colocación, asegúrese de que la placa de colocación esté firmemente instalada. De lo contrario, las personas pueden resultar gravemente heridas durante el frenado de emergencia o la colisión.

Sistema de entretenimiento

Radio

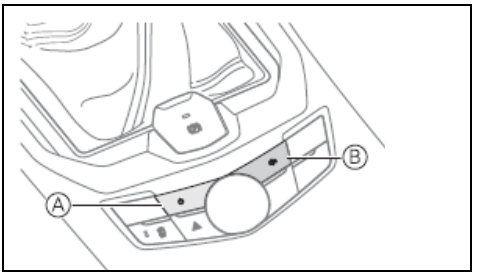

Ⓐ Botón de encendido

Ⓑ Botón de silencio

Cuando la fuente de alimentación del vehículo esté en estado ACC, presione la tecla de encendido, encienda la radio y todas las funciones de la radio estén en uso normal. Pulse de nuevo el botón de encendido, el modo de espera de radio, el tiempo de visualización de la pantalla y pulse el botón de encendido de nuevo para encenderlo.

Cuando la fuente de alimentación de todo el vehículo está en estado OFF, la radio se apaga y la pantalla está en estado de pantalla negra.

Función de radio

1. Función de reproducción de música

Apoyar la reproducción de música todos los días. Apoyando la función de selección de la canción anterior / siguiente, puede retirar rápidamente / avanzar rápidamente una pista determinada. Se puede configurar la conmutación del modo de reproducción (aleatoria, repetición única). Soporta medios de comunicación convencionales y otros formatos.

2. Función de radio FM/AM

a. Acepta programas de banda FM y AM en un rango de frecuencias:

FM: 87,5MHz~108MHz

AM: 531KHz~1629KHz

b. Se puede utilizar en modo manual y en modo automático.

c. Puede realizar la función de escaneo.

Host de radio

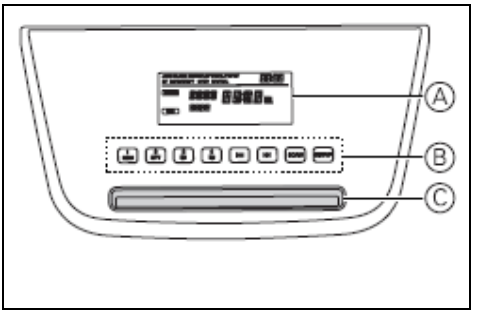

Ⓐ Pantalla de visualización central

Ⓑ Botón táctil en la radio

Ⓒ Caja de almacenamiento o

Función de botón táctil de radio

Botón	Descripción funcional	
1 RDM	Recepción de radio	Pulsación corta: cambie a la frecuencia almacenada en "1"; Pulsación larga: Almacene la frecuencia de reproducción actual en el “1”.
	Multimedios	Pulsación corta y pulsación larga: cambie al modo de reproducción aleatoria.
2 RPT	Recepción de radio	Pulsación corta: cambie a la frecuencia almacenada en “2”; Pulsación larga: Almacene la frecuencia de reproducción actual en el “2”.
	Multimedios	Pulsación corta y pulsación larga: cambie para repetir el modo de reproducción.
3	Recepción de radio	Pulsación corta: cambie a la frecuencia almacenada en “3”; Pulsación larga: Almacene la frecuencia de reproducción actual en el “3”.
	Multimedios	Pulsación corta y larga: Cambie a la carpeta anterior para reproducir la primera canción.
4	Recepción de radio	Pulsación corta: cambie a la frecuencia almacenada en “4”; Pulsación larga: Almacene la frecuencia de reproducción actual en “4”.
	Multimedios	Pulsación corta y larga: Cambie a la siguiente carpeta para reproducir la primera canción.
	Recepción de radio	Pulsación corta: Busque automáticamente la parada de la estación anterior (dirección de reducción de frecuencia); en modo manual, paso en la dirección de la reducción de frecuencia con el paso de búsqueda como la unidad; Pulsación larga: Entra en el modo de búsqueda manual.
	Multimedios	Pulsación corta: Cambie la canción anterior; Pulsación larga: Ejecutar retroceso rápido.
	Recepción de radio	Pulsación corta: la siguiente parada de radio (dirección del punto de frecuencia creciente) se manipula automáticamente con el cable; en modo manual, el paso se realiza en la dirección de aumento del punto de frecuencia en la unidad de paso de manipulación. Pulsación larga: Entra en el modo de seguimiento manual.
	Multimedios	Pulsación corta: Cambia la siguiente canción; Pulsación larga: Ejecutar avance rápido.
SCAN	Recepción de radio	Prensa corta: A partir del punto de frecuencia actual, en el rango de banda actual, la dirección del aumento del punto de frecuencia de imagen se rastrea a la estación de radio fuerte y se reproduce durante 5s. Pulsación larga: En la banda actual, entra en el estado de manipulación automática, comenzando en el punto de frecuencia más bajo y terminando en el punto de frecuencia más alto. La búsqueda se completa y se almacena en FM1/2/3 o AM1/2 y CH1/2/3/4/5/6.
	Multimedios	Pulsación corta y pulsación larga: Introduzca el estado de navegación. Comienza con la siguiente canción, reproduce cada canción durante 10s y continúa con la siguiente canción.
SETUP	Entrar en el modo de configuración: conmutación cíclica en ajustes de reloj - ajustes de sonido - ajustes de equilibrio, secuencia de conmutación específica: Hora - Minuto - Agudo- Medio- Bajo - FLAT-POP-ROCK- JAZZ-CLASSIC-VOCAL. Si no hay operación durante 5s, guarde automáticamente y salga.	

Funcionamiento del volante

Ⓒ Botón SEEK +

multifuncional

La radio puede ser operada por un volante multifuncional.

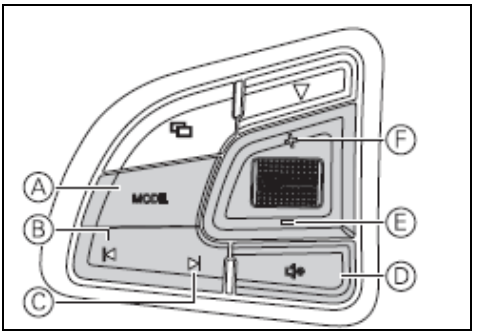

Ⓐ Botón MODE
En el caso de inserción USB, pulse el botón MODE, el ciclo en el modo radio-USB-radio (memoria de radio en una estación) y, en el caso de que no haya inserción USB, pulse brevemente el botón MODE para reproducir en bucle en FM1-FM2-FM3-AM1-AM2-FM1.

Pulse el botón MODE durante mucho tiempo, introduzca la interfaz de espera, mostrando la hora o el encendido.

Ⓑ Botón SEEK-
En el modo de radio, pulse el botón SEEK -, seleccione la última emisora de la lista de radio actualizada para reproducir, pulse el botón SEEK - durante mucho tiempo y realice un seguimiento automático de la última emisora para detenerse (dirección de reducción de la frecuencia).

En el modo multimedia, pulse brevemente SEEK-, reproduzca la canción anterior, mantenga pulsado el botón SEEK- durante mucho tiempo y ejecute una regresión rápida.

En el modo de radio, haga clic en el botón SEEK +, seleccione la siguiente emisora en la lista de radio actualizada para reproducir y pulse el botón SEEK + durante mucho tiempo para realizar un seguimiento automático de la siguiente emisora para detenerse (dirección de aumento de la frecuencia).

En el modo multimedia, pulse brevemente SEEK +, reproduzca la siguiente canción, mantenga pulsado el botón SEEK + y ejecute rápidamente el avance rápido.

Ⓓ Botón de silencio

En el estado no silencioso, pulse la tecla de silencio, el silencio de radio, pulse de nuevo la tecla de silencio y quite el silencio.

Ⓔ Botón de volumen-

En el estado no silencioso, pulse brevemente el botón de volumen- para bajar el volumen, mantenga el botón de volumen- para bajar continuamente el volumen.

En el estado silencioso, pulse el botón de volumen- para cancelar el silencio.

Ⓕ Botón de volumen +

En el estado no silencioso, pulse brevemente el volumen + para subir el volumen, mantenga el volumen + para subir continuar el volumen.

En el estado silencioso, pulse el botón de volumen + y cancele el silencio.

Pantalla grande de multimedia

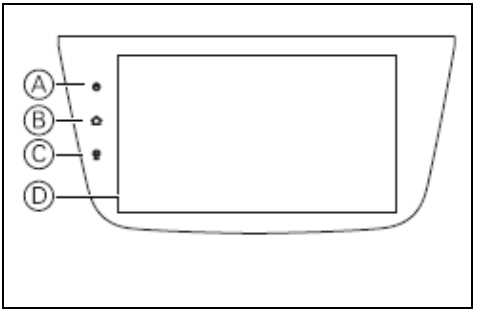

Ⓐ Botón de encendido

Ⓑ Botón de menú

Ⓒ Botón de navegación

Ⓓ Pantalla grande de multimedia

Las funciones de pantalla multimedia y los métodos de funcionamiento específicos se detallan en el manual multimedia adjunto al vehículo.

Conducción

Especificación de conducción..... 58

Interruptor de encendido..... 63

Interruptor de inicio por un solo botón..... 64

Arranque y cierre del motor..... 65

Freno de estacionamiento 67

Transmisión manual 68

Transmisión automática..... 70

Período de rodaje..... 74

Conducir en entornos hostiles..... 75

Sistema de monitoreo de la presión de los neumáticos..... 78

Radar de marcha atrás..... 79

Radar de anticolisión 81

Imagen de marcha atrás 83

Imagen panorámica..... 84

Sistema de advertencia de desviación de carril..... 85

Sistema predictivo de advertencia de colisión frontal 87

Sistema de control de crucero de velocidad fija 88

Sistema de asistencia a la conducción..... 90

Sistema de control de emisiones.. 93

Instrumento de combinación..... 95

Antes de conducir

Limpiar escombros

Usted puede utilizar el tiempo del vehículo caliente para eliminar a fondo la nieve, hojas caídas y así sucesivamente.

Comprobar el estado del vehículo

Antes de conducir, compruebe los neumáticos, el aceite, la iluminación, la apariencia del cuerpo y otros elementos de inspección de rutina para asegurarse de que puede conducir con seguridad y felicidad.

Si cree que su vehículo necesita reparación, comuníquese con Estación de servicio autorizada de SWM Motors a tiempo.

Confirmar el estado de la cubierta de la puerta y del motor

Antes de conducir, asegúrese de que todas las puertas estén cerradas. Si la puerta no está cerrada correctamente, es fácil de abrir repentinamente en el curso de la conducción, lo que resulta en accidentes graves.

Antes de conducir, si la escotilla del motor está abierta, se debe confirmar si la escotilla del motor está bloqueada. Si la escotilla del motor no está bloqueada correctamente, la escotilla del motor puede abrirse repentinamente en el transcurso de la conducción, lo que resulta en accidentes.

Colocación de objetos en el vehículo

♦ En el salpicadero

No coloque elementos en el salpicadero. Si coloca elementos en el tablero, no sólo obstaculizará la visión del conductor, sino que también afectará el arranque y la conducción segura, lo que resultará en accidentes.

♦ Pie de conductor

No coloque nada en los pies del conductor. Los elementos colocados en el pie del conductor se recortan fácilmente debajo del pedal, lo que puede hacer que el conductor pierda el control del vehículo, causando así accidentes.

♦ Bajo el asiento

No coloque nada debajo del asiento. Los artículos colocados debajo del asiento pueden afectar el ajuste de la posición del asiento o no pueden bloquear el asiento, lo que es propenso a accidentes.

♦ Respaldo de asiento

Entre el respaldo de asiento y la espalda del cuerpo humano, por favor no ponga cojines y otros artículos. De lo contrario, no sólo se verá afectada la postura correcta de conducción, sino que también el cinturón de seguridad y el reposacabezas no darán juego completo a la eficiencia de seguridad cuando se produce una colisión del vehículo, e incluso se producirán lesiones graves que pongan en peligro la vida.

♦ En el cristal de la ventana

No coloque ventosas de vacío ni otros accesorios en el cristal de la ventana.

Las ventosas de vacío pueden actuar como lentes y causar fácilmente incendios en los vehículos.

En la conducción

Prohibir el exceso de velocidad

Los vehículos de conducción no superarán la velocidad indicada por las señales y marcas de límite de velocidad.

Prohibir la conducción con sobrecarga

La conducción con sobrecarga es peligrosa.

Los vehículos de conducción no excederán el número nominal de pasajeros y el peso de las cargas, ni transportarán personas en la zona de equipaje.

Prohibir la conducción después de beber alcohol

Conducir después de beber el alcohol es muy peligroso. El alcohol traza también puede afectar el juicio, la visión y la atención del conductor. Es fácil causar accidentes graves.

Prohibir el uso de teléfonos móviles

Al contestar el teléfono, es fácil concentrarse en el teléfono y causar accidentes.

Cuando el conductor utilice el teléfono móvil, por favor aparque el vehículo en un lugar seguro.

Prohibir la conducción en fatiga

La fatiga es muy peligrosa. Bajo condiciones de fatiga, el juicio, la visión y la atención del conductor se reducirán en gran medida, lo que es fácil de causar accidentes.

Prohibir el apagado del motor

Si el motor está en un estado no laborable, el refuerzo de freno y el sistema de dirección asistida no funcionarán, lo que resulta en una eficiencia de frenado deficiente y fácil de causar accidentes.

Prohibir mantener el volante lleno durante mucho tiempo

Si el volante está lleno durante mucho tiempo, la eficiencia del sistema de dirección asistida puede reducirse y el sistema se dañará gravemente.

Aplicar freno

No siga presionando el pedal del freno ni aplicando el freno de estacionamiento durante la conducción. De lo contrario, fácilmente conducirá al desgaste prematuro del forro del freno o al sobrecalentamiento del freno, lo que afectará la eficiencia de frenado y causará accidentes.

El freno suena advertencia

No siga conduciendo sin previo aviso desde el freno.

El freno de disco emite un sonido de advertencia cuando el forro del freno está desgastado y necesita ser reemplazado.

En la conducción, si el ruido de la vibración o la fricción se oye durante el frenado, indica que el forro del freno del conductor está cerca del límite de desgaste, el conductor debe reemplazar inmediatamente el forro del freno en la estación de servicio autorizada SWM Motors.

Explosión de neumáticos

Está prohibido seguir conduciendo bajo la condición de explosión de neumáticos.

Será muy peligroso seguir conduciendo bajo la condición de ráfaga de neumáticos, lo que puede conducir fácilmente a accidentes. Además, los neumáticos, las ruedas, las suspensiones y la carrocería se dañarán. En este momento, sustituya los neumáticos inmediatamente.

Cuando se produce la siguiente situación, es necesario confirmar si el neumático ha estallado o roto:
♦ Cuando el volante tiembla;
♦ Cuando el vehículo está temblando anormalmente;
♦ Cuando el vehículo está anormalmente inclinado.
Cuando se produzca una rotura de neumático o una rotura de neumáticos durante la conducción, sostenga el volante firmemente y póntelo suavemente en el pedal del freno para desacelerar. El frenado de emergencia o la conducción del volante pueden fácilmente dejar el vehículo fuera de control.

Bajo la carrocería del vehículo, los neumáticos, las ruedas se vieron fuertemente afectados

Cuando la carrocería del vehículo, los neumáticos y las ruedas se ven fuertemente afectados, deténgase en un lugar seguro y compruebe inmediatamente.
Compruebe si el líquido de frenos y el combustible tienen fugas, si las piezas de suspensión, los neumáticos, las ruedas y las piezas del sistema de conducción están deformados o dañados. Si se encuentran fugas o daños, es fácil causar accidentes si se continúa con la conducción.

Cuesta abajo

♦ Prohibir el apagado o deslizamiento de marcha neutral
Si el motor se apaga durante la bajada, el refuerzo de freno y el sistema de dirección asistida no funcionarán, lo que resulta en una mala eficiencia de frenado y una sensación de dirección del volante, lo que fácilmente provocará accidentes.

Conducir por una carretera con una diferencia de altura

Es fácil dañar el parachoques cuando se conduce en las siguientes condiciones de la carretera. Por favor, reduzca la velocidad y conduzca con precaución.
♦ Secciones escalonadas como entradas y salidas de estacionamiento.
♦ Sección de giro empinada del estacionamiento estéreo.
♦ Superficie de carretera cóncava-convexa y sección de resurgimiento.
♦ Sección de carretera del estanque.
♦ Conduzca desde una sección plana a una rampa, o de una rampa a una sección plana.
♦ Al aparcar en una carretera con un cinturón de desaceleración o a lo largo de un hombro.

Conducir por carreteras resbaladizas, como nieve mojada, hielo, etc.

Cuando el frenado de emergencia, la aceleración y el volante se aplican en la superficie resbaladiza de la carretera, el neumático es fácil de deslizar, lo que provoca que el vehículo pierda el control, causando así accidentes.
Cuando se prepara hacia arriba o hacia abajo, la velocidad del motor cambia obviamente, lo que puede causar fácilmente deslizamiento lateral del vehículo, causando así accidentes.
En clima frío, cuando se conduce en lugares propensos al hielo, como la cubierta del puente y la cortina, debemos reducir la velocidad.

Conducir sobre pavimento anegado

Por favor, no conduzcas por la carretera aquedado por el agua.
Conducir en una superficie de carretera averiada puede causar fácilmente el estancamiento del motor, componentes eléctricos de cortocircuito, daños en el motor, causando accidentes de vehículos importantes.
Cuando se conduce sobre el pavimento anegado, el bloque del forro del freno se humedece, lo que debilitará la eficiencia de frenado y causará fácilmente accidentes.
Presione el pedal del freno repetida y ligeramente para calentar el freno hasta que se confirme que ha vuelto a su estado normal.

Atenciones de vehículo

No caminar en vehículos

Está prohibido dejar el asiento o caminar en el vehículo. De lo contrario, el cuerpo, la cabeza, etc., son vulnerables a la colisión cuando el vehículo se frena urgentemente, lo que resulta en lesiones graves.

No ponga las manos o piezas de primera clase fuera de la ventana

Si la mano o la parte de primera clase está fuera del vehículo, es fácil tocar el marco de la ventana cuando el vehículo está frenado o cerrado, lo que conducirá a lesiones graves o incluso la muerte.

No sostenga a los niños sobre las rodillas

Cuando viaje en un vehículo, incluso si se abrocha el cinturón de seguridad, no sostenga al bebé o al niño en las manos o los brazos, y no rodee al bebé o al niño con ninguna parte del cinturón de seguridad. De lo contrario, causará lesiones graves o mortales al bebé o al niño en colisión o frenado de emergencia.

Prohibir que los niños operen puertas, ventanas y techo solar

Si se permite a los niños operar estos dispositivos, es fácil pellizcar las manos, la cabeza, el cuello y otras partes cuando están cerrados, causando lesiones personales graves.

Si la puerta del vehículo se abre en la conducción, es fácil tirar a los niños fuera del vehículo, causando lesiones graves e incluso la muerte.

Utilice el interruptor de bloqueo para niños y de ventana para evitar accidentes causados por un funcionamiento incorrecto.

Estacionamiento de vehículo

No estacione vehículo alrededor de inflamables

No conduzca ni estacione en carreteras con muchos combustibles, como restos de paja o papel. Debido a que el tubo de escape está muy caliente, si está cerca de materiales inflamables, es fácil causar accidentes de incendio.

Cuando haya madera y madera contrachapada detrás del vehículo, por favor mantenga la distancia de estacionamiento. Si la distancia está demasiado cerca, fácilmente conducirá al fuego.

No ejecute el motor durante mucho tiempo

Si el motor funciona durante mucho tiempo en un lugar mal ventilado como el garaje, el gas de escape se acumulará fácilmente, lo que conducirá a la intoxicación por monóxido de carbono (CO), causando lesiones graves e incluso la muerte.

Es fácil causar sobrecalentamiento del motor o tubo de escape, provocando un incendio del vehículo cuando el motor está funcionando durante mucho tiempo bajo condiciones de estacionamiento.

Conducción económica

Conducción predecible

Mantenga una distancia adecuada del vehículo delante para evitar una aceleración y frenado innecesarios.

La velocidad estable puede reducir el consumo de combustible.

Elegir una marcha adecuada para conducir

Evite conducir a alta velocidad, baja velocidad o baja marcha, y mantenga el motor funcionando a baja velocidad, lo que puede reducir el consumo de combustible y el desgaste.

Reducir la operación de inactividad

Si es necesario detenerse durante mucho tiempo en semáforos, ferrocarriles o atascos, el motor debe apagarse para reducir el consumo innecesario de combustible.

Evitar cargas no deseadas

La carga y sobrecarga del vehículo aumentará el consumo de combustible.

Antes de conducir, retire los artículos innecesarios del vehículo.

Comprobar la presión de los neumáticos con regularidad

La baja presión de los neumáticos aumentará la resistencia a la rodadura, lo que aumentará el consumo de combustible y aumentará el desgaste de los neumáticos.

Mantenimiento regular

El mantenimiento regular del vehículo puede garantizar que su vehículo tenga una vida útil más larga y la mejor economía.

Apagar temporalmente componentes eléctricos innecesarios

El aire acondicionado, el dispositivo de calefacción del asiento, el dispositivo de calefacción de la ventana trasera y otros componentes eléctricos requieren una gran cantidad de energía y consumo de combustible, por lo que cuando no necesite utilizar estos componentes eléctricos, apáguenlos.

Cerrar ventanas y tragaluces

Abrir ventanas o tragaluces aumenta la resistencia al viento, lo que aumenta el consumo de combustible, así que ciérralos cuando no los necesites.

Usar el deslizamiento inercial

Cuando se acercan a los semáforos o se conduce cuesta abajo en pendientes más grandes, el pedal del acelerador debe aflojarse para permitir que los vehículos utilicen la inercia para deslizarse.

Interruptor de inicio por un solo botón

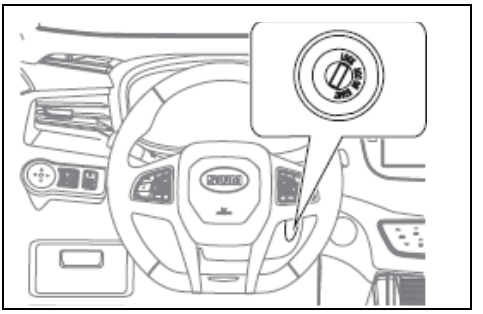

Al insertar la llave en el interruptor de encendido y girar el interruptor de encendido, se puede cambiar el modo de interruptor de encendido, y el motor se puede arrancar y apagar.

LOCK: La posición donde se inserta y extrae la llave, el volante está bloqueado y el sistema de alimentación está cerrado.

ACC: Conecte la fuente de alimentación de los equipos eléctricos del automóvil, como audio, encendedor de cigarrillos, etc.

ON: Conecte la fuente de alimentación de todos los equipos eléctricos del automóvil, como el indicador del salpicadero y el circuito de encendido, y el automóvil inicia la autoinspección.

START: Inicie el motor.

Atención

Cuando el motor no esté en marcha, no ponga el interruptor de encendido en modo “ON” durante mucho tiempo. De lo contrario, la batería se agotará y el motor no arrancará.

Seleccionar el modo de interruptor

- Para los vehículos de transmisión manual, el modo de interruptor se puede cambiar girando el interruptor de encendido sin pisar el pedal del embrague en el estado de estacionamiento.
- Para los vehículos de transmisión automática, el modo de interruptor se puede cambiar girando el interruptor de encendido sin pisar el pedal del freno.

Atención

- No tire de la llave antes de que el vehículo se detenga, para no bloquear el volante repentinamente y causar un accidente.
- Cuando el conductor abandona el vehículo, debe desenchufar la llave para evitar que la persona que se queda sola arranque el motor por error o cause lesiones personales al utilizar el equipo eléctrico (como las ventanas eléctricas) en el vehículo.
- No deje a los niños o discapacitados solos en el vehículo cuando deje el vehículo. Bloquear un vehículo con una llave de control remoto puede poner a la gente en problemas. La temperatura en el vehículo puede ser muy alta o muy baja en diferentes condiciones climáticas, lo que puede enfermar fácilmente a las personas del vehículo o incluso poner en peligro sus vidas.

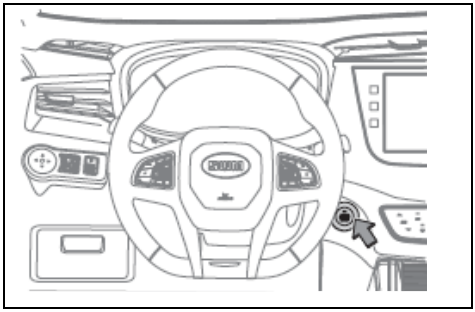

Cuando la tecla inteligente está en el vehículo, presione un interruptor de inicio de tecla, que puede cambiar el modo de un interruptor de inicio por un solo botón, iniciar y cerrar el motor.

Seleccionar el modo de interruptor

- Para los vehículos de transmisión manual, el modo de interruptor se puede cambiar pulsando directamente un botón para encender el interruptor sin pisar el pedal del embrague en el estado de estacionamiento.
- Para el vehículo de parada automática, el modo de interruptor se puede cambiar pulsando un botón para encender el interruptor directamente sin pisar el pedal del freno en el estado de estacionamiento.

Cada vez que se pulsa el interruptor, el interruptor se cambia en el siguiente orden. El modo del interruptor se puede confirmar de acuerdo con el color del indicador de trabajo en el interruptor.

LOCK: El equipo eléctrico está en estado no laborable, el indicador está apagado.

ACC: Se pueden utilizar ciertos dispositivos eléctricos, como los sistemas multimedia. La luz es naranja.

ON: Se puede utilizar todo el equipo eléctrico. El indicador es verde.

Conocimiento común

- Para vehículos de transmisión manual, presione el pedal del embrague y la palanca de cambio en la marcha N. No importa en qué modo esté el interruptor de arranque con un solo botón, presione el interruptor de arranque con un solo botón para arrancar el motor.
- Para vehículos de transmisión automática, presione el pedal del freno y la palanca de cambio en la marcha P o N. No importa en qué modo esté el interruptor de arranque con un solo botón, presione el interruptor de arranque con un solo botón para arrancar el motor.

Atención

Con respecto a las placas numéricas clave:

- Por favor, no coloque la llave inteligente en el salpicadero, el suelo, el instrumento de combinación, la caja de almacenamiento o en la unión del asiento trasero y el área de equipaje. De lo contrario, es posible que el interruptor de inicio por un solo botón no pueda cambiarse al modo de interruptor.
- Cuando el motor de no esté en funcionamiento, no coloque un interruptor de inicio por un solo botón en modo ON durante mucho tiempo para evitar que la batería pierda energía.
- Cuando salga del vehículo, cambie el interruptor de inicio por un solo botón al modo LOCK y lleve consigo la llave.

Advertencia

No cambie el interruptor de inicio por un solo botón al modo LOCK durante la conducción.

Arranque del motor

Arranque del interruptor de encendido

1. Gire el interruptor de encendido a la posición “ON”, encienda la fuente de alimentación de todo el vehículo y el vehículo comience la autoinspección.
2. Compruebe si la luz de alarma y la luz indicadora del instrumento de combinación son normales.
3. Para los vehículos de transmisión manual, asegúrese de que la palanca de cambio esté en marcha N y presione el pedal del embrague.

   Para vehículos de transmisión automática, asegúrese de que la palanca de cambio está en marcha P o N y presione el pedal de freno.
4. Gire el interruptor de encendido a la posición "START" y encienda el motor.

Inicio del interruptor de inicio por un solo botón

1. La llave inteligente se encuentra en el área válida del vehículo.
2. Pulse el interruptor de inicio por un solo botón dos veces, encienda la fuente de alimentación de todo el vehículo, el vehículo comience a autocomprobarse. En este momento, la luz indicadora del interruptor es verde.
3. Compruebe si la luz de alarma y la luz indicadora del instrumento de combinación son normales.
4. Para los vehículos de transmisión manual, asegúrese de que la palanca de cambio está en marcha N y presione el pedal del embrague.
   Para vehículos de transmisión automática, asegúrese de que la palanca de cambio está en marcha P o N y presione el pedal de freno.
5. El motor se puede arrancar pulsando el interruptor de inicio por un solo botón de nuevo.
   Cuando el motor arranca, la luz indicadora del interruptor es verde.

Arranque en espera de vehículo

Si el vehículo está en un área de interferencia de señal fuerte o la potencia de la batería de la tecla inteligente es insuficiente, presione el interruptor de inicio por un solo botón para arrancar el vehículo. El instrumento puede indicar que no se ha detectado la llave inteligente. En este momento, se pueden tomar los siguientes pasos para arrancar el vehículo:

1. Coloque la llave inteligente en el área del icono de la llave en la parte inferior del portavasos.
2. Para los vehículos de transmisión manual, asegúrese de que la palanca de cambio esté en marcha N y presione el pedal del embrague.

   Para vehículos de transmisión automática, asegúrese de que la palanca de cambio esté en marcha P o N y presione el pedal de freno.
3. Pulse un botón para encender el interruptor e iniciar el motor.

En los pasos anteriores, si no se pulsan el pedal del embrague (tipo de bloque manual) y el pedal de freno (tipo de bloque automático), se cambia el modo de interruptor del interruptor de arranque con un botón.

Advertencia

- Asegúrese de arrancar el motor después de sentarse en el asiento del conductor De lo contrario, pueden ocurrir accidentes, lo que resulta en lesiones graves e incluso muertes.
- Cuando se enciende el motor, no se debe pisar el pedal del acelerador bajo ninguna circunstancia.
- Cuando el vehículo se mueva ligeramente, por favor encienda también el motor. Sin arrancar el motor, mover vehículos en rampas puede causar accidentes, causando lesiones graves e incluso la muerte.

Cierre del motor

Apagado del interruptor de encendido

♦ Vehículo de transmisión manual

Detenga el vehículo, cambie la varilla de cambio a la marcha N, gire el interruptor de encendido a la marcha "ACC" o "LOCK" y apague el motor.

♦Vehículo de transmisión automática

Detenga el vehículo, cambie la palanca de cambio a marcha P o N y gire el interruptor de encendido a la marcha "ACC" o "LOCK" para apagar el motor.

Apagado del interruptor de inicio por un solo botón

♦ Vehículo de transmisión manual

Cuando el vehículo se detiene, la palanca de cambio se cambia a la marcha N, y el motor se puede apagar pulsando el interruptor de inicio por un solo botón.

♦ Vehículo de transmisión automática

Detenga el vehículo, cambie la palanca de cambio a la marcha P o N, presione el interruptor de inicio por un solo botón para apagar el motor.

Atención

Para motores equipados con turbocompresores, preste atención a los siguientes asuntos:

- Antes de arrancar, el motor debe estar inactivo de 3 a 5 minutos en las siguientes condiciones:

  El tiempo de apagado del motor es demasiado largo o en invierno.

  Después de reemplazar o reparar el aceite del motor.
- Debe evitar el ralentí del motor durante el mayor tiempo posible (el máximo no debe exceder los 20 minutos).
- Cuando el motor de funcione durante mucho tiempo y se detenga a alta velocidad, deje que el motor funcione a baja velocidad o velocidad de inactividad durante un período de tiempo (3-5 minutos) antes de quemarse para proteger el turbocompresor.
- Después de apagar el motor, no toque componentes de alta temperatura como motores, tubos de escape y radiadores de inmediato. De lo contrario, las quemaduras son propensas a ocurrir.

Transmisión manual

Los frenos de estacionamiento se utilizan para evitar que los vehículos de parada se deslicen y actúen sobre las ruedas traseras.

Freno de estacionamiento electrónico (EPB)

Estacionamiento manual EPB

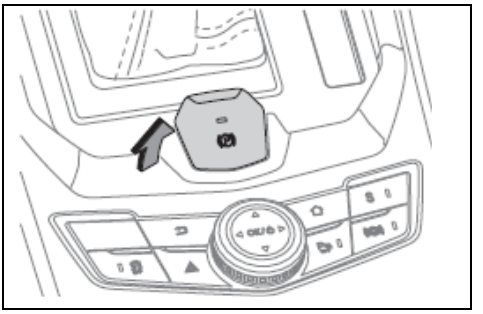

Cuando el vehículo está parado, el freno de estacionamiento se puede aplicar tirando hacia arriba del interruptor EPB. En este momento, se ilumina la luz indicadora de en el instrumento de combinación.

Estacionamiento automático EPB

Cuando el interruptor de encendido/el interruptor de inicio por un solo botón se cambia del modo ON al modo OFF, el EPB se estaciona automáticamente y la luz indicadora de la unidad de encendido se ilumina en el instrumento de combinación.

Advertencia

- En el caso del lavado automático del vehículo y el remolque, si no necesita la función de estacionamiento automático EPB, el EPB se puede liberar cuando el interruptor de encendido / interruptor de inicio por un solo botón está en modo ON, el pedal de freno se puede presionar, y el interruptor EPB se puede mantener durante 10-15 segundos , y el interruptor EPB se puede presionar de nuevo dentro de 1 segundo después de aflojar, entonces el vehículo no se aparcará automáticamente.

Lanzamiento manual de EPB

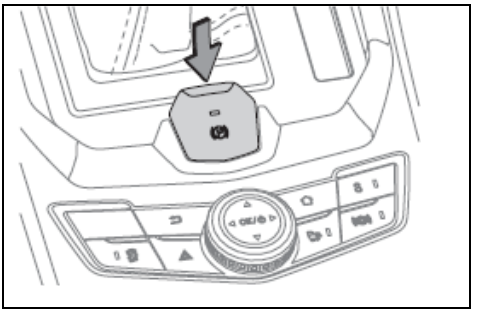

El interruptor de encendido/el interruptor de inicio por un solo botón está en modo ON. El freno de estacionamiento se puede soltar cuando se presiona el pedal del freno o el pedal del acelerador (se recomienda pisar primero el pedal del freno) y el interruptor EPB se presiona al mismo tiempo. En este punto, la luz indicadora en instrumento de combinación se apaga.

Lanzamiento automático de EPB

La puerta lateral del conductor está cerrada, el motor se pone en marcha, el cinturón de seguridad está abrochado y el EPB se levanta.
Tipo de transmisión manual: no neutro, elevación de pedal de embrague;
Tipo de transmisión automática: marcha adelante;
El EPB se soltará automáticamente tocando el pedal del acelerador. La luz indicadora en el instrumento de combinación está apagado.

Advertencia

- Aparcar en una carretera demasiado empinada puede causar accidentes. Conduzca con seguridad y evite el estacionamiento arriesgado.
- Incluso si el vehículo está equipado con freno de estacionamiento electrónico, cuando la pendiente es demasiado grande, el sistema de freno de estacionamiento electrónico no será capaz de frenar completamente, en este momento se puede evitar que el vehículo se deslice presionando el pedal de freno.

Método de cambio

Método de cambio de avance

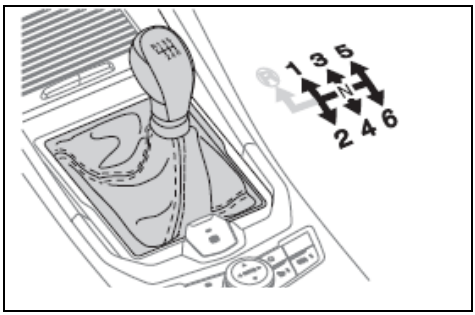

1. Tire del pedal del embrague hasta la parte inferior.
2. Cambie la palanca de cambio a la marcha adecuada.
3. Afloje lentamente el pedal del embrague.

Atención

- Si es difícil entrar en la marcha 1, presione el pedal del embrague de nuevo y, a continuación, la marcha se puede desplazar fácilmente.
- No coloque el pie en el pedal del embrague durante la conducción, lo que causará un desgaste innecesario del embrague.

Advertencia

Está prohibido derrapar en marcha neutral, de lo contrario habrá el riesgo de accidentes.

Método de cambio de la marcha R

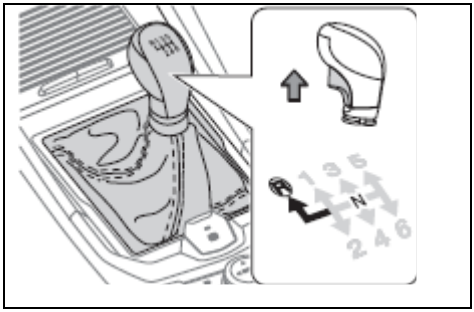

1. Asegúrese de que el vehículo esté parado.
2. Tire del pedal del embrague hasta la parte inferior.
3. Levante el dispositivo de bloqueo de marcha atrás debajo de la cabeza de bola del cambiador de marcha y sosténselo.
4. Cambie la palanca de cambio a la marcha R y suelte el dispositivo de bloqueo de marcha atrás.
5. Suelte lentamente el pedal del embrague.

Atención

- No cambie la palanca de cambio a la marcha R cuando el vehículo esté en marcha. De lo contrario, la transmisión se dañará gravemente y el vehículo estará fuera de control.
- Cuando se cuelgue la marcha R, asegúrese de que el vehículo esté en estado estático y de que se debe levantar el dispositivo de bloqueo de marcha atrás. De lo contrario, no se puede colgar, y colgado forzoso dañará la transmisión.

Inicio

Método de inicio normal

1. Encienda el motor, cuando la velocidad del motor sea estable, presione el pedal del embrague por completo y cambie la palanca de cambio a la marcha 1.
2. Se libera el freno de estacionamiento.
3. Se suelta el pedal del embrague. Al mismo tiempo, presione suavemente el pedal del acelerador para acelerar el vehículo.

Método de inicio en rampa

1. Confirma que se ha aplicado el freno de estacionamiento, que se ha iniciado el motor, que el pedal del embrague está completamente pulsado y que la palanca de cambio se cambia a la marcha 1.
2. Suelte lentamente el pedal del embrague y presione suavemente el pedal del acelerador.
3. Se libera el freno de estacionamiento.

Estacionamiento

1. Cuando el pedal del embrague está completamente presionado, el pedal del freno está presionado. Cuando el vehículo está completamente parado, la varilla de cambio se cambia a neutra.
2. Aplicar freno de estacionamiento.
3. Apague el motor.

Atención

Al aparcar en una rampa, la palanca de cambio se accionará de acuerdo con las siguientes condiciones:

- Si el vehículo está orientado hacia la parte superior de la pendiente, la palanca de cambio debe cambiarse a la marcha 1. Si es necesario, bloquee las ruedas.
- Cuando el vehículo está orientado hacia la parte inferior de la pendiente, la palanca de cambio debe cambiarse a la R. Si es necesario, bloquee las ruedas.

Introducción de marcha y modos

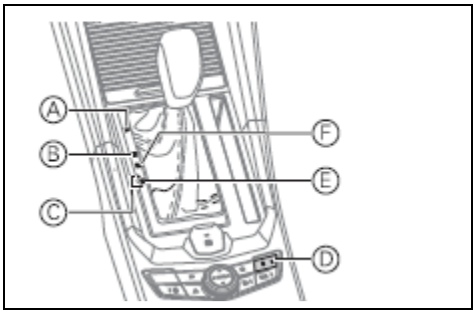

Ⓐ Marcha de estacionamiento (P)

Ⓑ Marcha atrás (R)

Ⓒ Elevación (+) / reducción (-)de marcha en el modo manual

Ⓓ Modo de movimiento

Ⓔ Marcha adelante (D)

Ⓕ Marcha neutral (N)

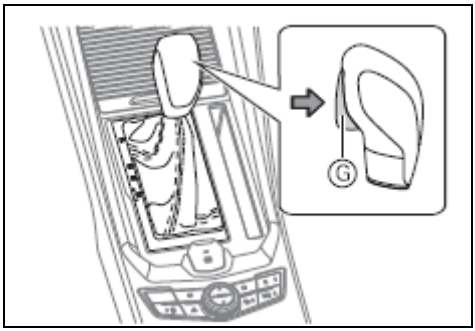

Ⓖ Botón de desbloqueo de marcha

Marcha de estacionamiento (P)

Cuando la palanca de cambio está en esta posición, el volante se bloqueará mecánicamente y se permitirá que el motor arranque. Si la marcha de estacionamiento (P) se va a poner en la marcha adelante (D) o en marcha atrás (R), el pedal del freno debe estar completamente presionado antes de que se presione el botón de desbloqueo de la marcha en la palanca de cambio.

Atención

- La marcha de estacionamiento (P) sólo se puede colocar cuando el vehículo está inmóvil, de lo contrario la transmisión se dañará.
- El motor sólo puede arrancar cuando la palanca de cambio está en marcha de estacionamiento (P) o marcha neutro (N).

Marcha adelante (D)

Equipo de conducción normal (transmisión automática). Cuando el vehículo está parado, si la marcha atrás (R) o la marcha de estacionamiento (P) se colgarán de la marcha adelante(D), el botón de desbloqueo de la marcha debe ser presionado después de que el pedal de freno esté completamente presionado. Si desea colgar en marcha neutral (N), simplemente empuje la palanca de cambio.

Atención

- Cuando el vehículo está parado, el interruptor de encendido/interruptor de inicio por un solo botón debe estar en modo ON para cambiar la palanca de cambio de la marcha adelante(D) a la marcha atrás (R) y la marcha de estacionamiento (P).
- Cuando la palanca de cambio de está en marcha adelante(D) o marcha atrás (R), si el conductor suelta el pedal del freno, el vehículo comenzará a moverse hacia adelante o hacia atrás automáticamente.

Marcha atrás (R)

Marcha para marcha hacia atrás. Cuando el vehículo está parado, si se va a colgar de marcha atrás (R) a marcha de estacionamiento (P), sólo es necesario presionar el botón de desbloqueo de marcha en la palanca de cambio sin pisar el pedal del freno.

Atención

Sólo cuando el vehículo está parado o el motor está inactivo se puede montar la marcha atrás (R), de lo contrario la transmisión se dañará.

Marcha neutral (N)

Cuando la palanca de cambio está en esta posición, la transmisión está inactiva, y la potencia del motor no se puede transmitir a la rueda motriz, ni puede proporcionar frenado del motor.

Cuando el vehículo está parado y el motor está arrancando, si desea colgar marcha neutral (N) a marcha de estacionamiento (P) o marcha atrás (R), es necesario presionar el botón de desbloqueo de la marcha después de presionar completamente el pedal de freno, mientras que la marcha neutral (N) a la marcha adelante (D), sólo tiene que empujar la palanca de cambio. Cuando un vehículo está en movimiento, si se va a colocar de marcha neutral (N) a marcha adelante (D), sólo es necesario empujar la palanca de cambio.

Atención

Cuando un vehículo está cuesta abajo, la palanca de cambio no debe colocarse en marcha neutra (N), de lo contrario el freno del motor no se puede utilizar para ayudar al freno.

Modo manual

Se recomienda el modo manual cuando se requiere un aumento de la potencia debido a la aceleración o la conducción cuesta arriba.

Tire de la palanca de cambio desde la marcha adelante (D) hacia la izquierda para entrar en el modo manual. En este momento, el centro de información del instrumento mostrará la información actual de la marcha, y la información de la marcha se cambiará entre D1 y D6 cuando se lleve a cabo la operación de marcha o reducción.

Atención

En el modo manual, si la velocidad es demasiado alta o demasiado baja, la transmisión se ajustará automáticamente a la marcha adecuada para proteger el motor.

♦ Levantar y reducir la marcha utilizando la palanca de cambio
Después de que la palanca de cambio se utiliza para levantar y reducir la marcha en modo manual, la palanca de cambio se puede tirar hacia arriba y hacia abajo tirando de la palanca de cambio hacia adelante y hacia atrás.

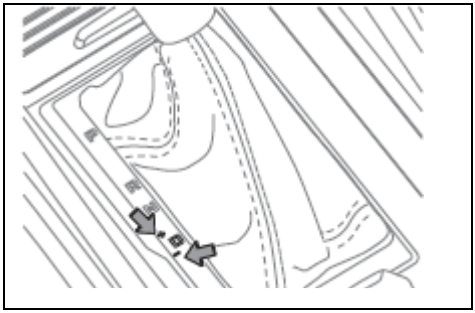

Elevación: Empuje suavemente la palanca de cambio hacia el extremo “+”

Reducción: Empuje suavemente la palanca de cambio hacia el extremo “-”.

Liberación manual de la palanca de cambio desde la posición de la marcha de estacionamiento (P)

Si la palanca de cambio no se puede mover fuera de la posición de la marcha de estacionamiento (P) debido a la insuficiente potencia de la batería o al fallo del motor, el vehículo se puede mover o remolcado mediante el procedimiento de liberación manual de la marcha de estacionamiento (P). Los pasos de la liberación manual son los siguientes:

1. Cierre el motor y aplique el freno de estacionamiento.
2. Inserte la vaina en el panel con un pequeño destornillador de bordes planos o destornillador recto, y aleje la vaina del panel.

Atención

No tire de la vaina con fuerza al desmontar la vaina de la varilla de cambio, de lo contrario dañará el pegamento fijo de la vaina y no se puede restaurar.

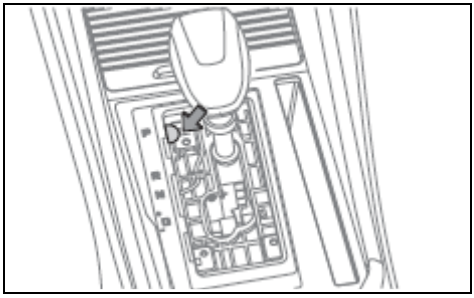

3. El botón de desbloqueo de emergencia de la palanca de cambio se encuentra en la parte inferior del panel del indicador de marchas. Cuando se pulsa el botón de desbloqueo, la palanca de cambio se puede mover pulsando el botón de desbloqueo de marchas en la palanca de cambio.

Atención

Cuando es necesario utilizar este método desde la marcha de estacionamiento (P) hasta otras marchas, muestra que el vehículo tiene problemas y necesita ser reparado en la estación de servicio autorizada de SWM Motors

Inicio

Método de inicio normal

1. Encienda el motor, después de que la velocidad del motor sea estable, presione el pedal del freno y, a continuación, cambie la palanca de cambio a la marcha D.

2. Se libera el freno de estacionamiento.
3. Afloje el pedal del freno y, a continuación, pisa lentamente el pedal del acelerador, puede arrancar.

Método de inicio en rampa

1. Confirma que se ha aplicado el freno de estacionamiento para arrancar el motor.
2. Después de que la velocidad del motor sea estable, pisa el pedal del freno y, a continuación, cambia la palanca de cambio a la marcha D.
3. Póntelo lentamente el pedal del acelerador, confirme que el vehículo tiene una sensación de movimiento, suelte el freno de mano, puede arrancar.

Advertencia

No cambie la marcha cuando pise el pedal del acelerador. De lo contrario, el vehículo comenzará repentinamente, lo que provocará accidentes.

Estacionamiento

1. Afloje el pedal del acelerador, presione el pedal del freno, haga que el vehículo se detenga por completo y aplique el freno de estacionamiento.
2. Cambie la palanca de cambio a marcha N o P.
3. Apague el motor.

Atención

- Cuando se detenga durante mucho tiempo, cambie la palanca de cambio a la marcha P.
- Cuando se detenga en la rampa, cambie la palanca de cambio para marcha P y bloquee las ruedas según sea necesario.

Advertencia

- Cuando se estacione, no utilice la marcha P en lugar del freno de estacionamiento.
- No presione el pedal del freno y el pedal del acelerador al mismo tiempo, de lo contrario la transmisión automática puede sobrecalentarse o funcionar mal.
- En el movimiento del vehículo , el cambio de palanca a marcha de estacionamiento (P) no está permitido bajo ninguna circunstancia, de lo contrario se causarán daños mecánicos graves y el vehículo perderá el control.

Modo de movimiento

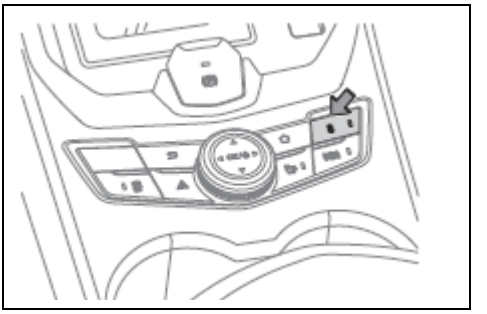

El interruptor de encendido/interruptor de inicio por un solo botón está en modo ON. Al pulsar el botón de modo de movimiento, el modo de conducción de movimiento se puede activar o desactivar.

El modo de conducción por movimiento puede mejorar la potencia de conducción de los vehículos, y es adecuado para la carretera plana con menos vehículos y un amplio alcance de conducción.

Neumático

Se debe tener especial cuidado en la conducción de los primeros 500 km con neumáticos nuevos.

El nuevo neumático aún no tiene la mejor capacidad de adhesión cuando se utiliza, por lo que debe realizar un rodaje.

Disco de fricción de frenos

La nueva almohadilla de fricción del freno no ha logrado el mejor efecto de frenado dentro de los primeros 400 km del vehículo.

Para lograr la mejor fricción, el disco de fricción del freno debe ser “molido” primero. Pero la menor potencia de frenado puede ser proporcionada por una banda de rodadura más vigorosa en el pedal de freno.

Durante el rodaje, se deben evitar cargas especiales en los frenos. Por ejemplo, frenado de emergencia, especialmente a altas velocidades y en carreteras inclinadas.

Motor

La vida útil, la fiabilidad de trabajo y la economía del motor están muy cerradas con la condición inicial de funcionamiento, por lo que el nuevo motor o el motor reacondicionado deben pasar por el proceso de funcionamiento de aumentar gradualmente la carga de ninguna carga antes del uso normal.

Se sugiere que el desgaste y los daños anormales deben evitarse mediante la inspección inicial, el ajuste y el mantenimiento del funcionamiento para que los pares de fricción del motor funcionen lo mejor posible.

Atención

- El kilometraje de rodaje de es de 5000 km.
- Durante el período de rodaje, el vehículo debe arrancar en la marcha más baja paso a paso, aumentar la marcha paso a paso y evitar una aceleración rápida.
- El valor de no debe utilizar una conducción de alta marcha y baja velocidad, o una conducción a baja velocidad y de alta velocidad, debe cambiar a tiempo de acuerdo con las condiciones de conducción.
- Durante el período de rodaje, se debe prestar atención a las condiciones de trabajo de los sistemas del motor. Si se encuentran fallas o fenómenos anormales, primero deben eliminarse y, a continuación, continuar ejecutándose.

Conducir en tiempo de niebla

Encendido de la luz antiniebla

Cuando se conduce en la niebla, la luz antiniebla debe encenderse.

Tocar la bocina para advertir a peatones y vehículos

Cuando escuche la bocina de otros vehículos, también debe tocar inmediatamente la bocina para indicar la posición del vehículo.

⚠ Atención

Antes de salir del vehículo, todas las partes del vehículo deben ser inspeccionadas, como faro, luz antiniebla, etc. Con el fin de prevenir accidentes ocurridos en el curso de la conducción, las personas se lesionan o incluso mueren.

Conducir a baja velocidad, prestar atención a la seguridad

Cuando se conduce en tiempo de niebla, usted debe tratar de conducir a baja velocidad y mantener suficiente distancia segura del vehículo delantero.

Cuando la temperatura es baja y la humedad es alta, la superficie de la carretera es fácil de empapar, por lo que se debe evitar el frenado de emergencia en la medida de lo posible.

No limpie la niebla del cristal del vehículo durante la conducción

Debido a la gran diferencia de temperatura entre el interior y el exterior de la cabina, la superficie interior del cristal de la ventana a menudo está cubierta con una fina capa de niebla, que afecta la visión del conductor.

En este momento, el uso de aire acondicionado para desempañar rápidamente o abrir un hueco en la ventana, de modo que la temperatura del aire interno y externo es consistente, puede evitar la superficie interior de la niebla de condensación de vidrio del parabrisas.
Si desea borrar la niebla en el cristal de la ventana, por favor detenga el vehículo para limpiar. No borre la niebla en el cristal de la ventana durante la conducción.

Conducir en tiempo lluvioso

Conducir con precaución en carreteras resbaladizas

Cuando se conduce en tiempo lluvioso, a menudo habrá mala visión, parabrisas empañado, superficie resbaladiza de la carretera y así sucesivamente. Por favor conduzca con precaución.

⚠ Atención

Es muy fácil deslizarse en el camino recién llovido. Por favor conduzca con cuidado.

- En caso de frenar, acelerar y girar el volante en la carretera mojada y resbaladiza, el neumático es fácil de deslizar, y es difícil controlar el vehículo, que es propenso a accidentes.
- Cuando la marcha se cambia, la velocidad del motor cambia obviamente, y el vehículo es propenso a resbalones laterales y accidentes.
- Cuando se conduce en clima lluvioso, la película de agua se forma fácilmente entre el neumático y el suelo. En este momento, el neumático es fácil de perder agarre. Por favor, conduzca despacio.

Conducir en vadeo

Precauciones en vadeo

1. No vadee en aguas profundas o en una profundidad de agua desconocida.
2. Análisis de las condiciones de la carretera, no permitir vehículos en áreas desconocidas, estas áreas pueden tener obstáculos ocultos, tales como zanjas, pozos de inspección, etc.
3. Al vadear, mantenga la velocidad baja (no más de 10 km/h) y prohíba el estacionamiento, y no cambie de marcha.
4. Cuando un vehículo pase por una intersección, evite que la ola empujada por el vehículo delante de ella abrume la rejilla delantera.
5. Si hay un incendio brillante inesperado en el proceso de vadeo, no intente arrancar el vehículo de nuevo, de lo contrario el motor se dañará gravemente. Póngase en contacto con el remolque lo antes posible para remolcar el vehículo a un lugar seco.

Inspección y mantenimiento después de vadear

Las siguientes operaciones se llevarán a cabo inmediatamente después de que el vehículo haya pasado la superficie del agua de forma segura:

1. Toque continuamente el pedal del freno varias veces y compruebe que todas las funciones de frenado están en buenas condiciones.
2. Compruebe la bocina.
3. Compruebe toda la iluminación del vehículo.
4. Por favor, vaya a la Estación de Servicio de Autorización de SWM Motors para la inspección de rutina tan pronto como sea posible. Debido a que el agua puede entrar en las partes del sistema de transmisión para diluir la grasa durante el vadeo, y puede causar fallas en el sistema.

⚠ Advertencia

- La conducción en vadeo sólo es adecuado para emergencias y no se puede utilizar como parte de la conducción convencional.
- La conducción en vadeo de puede dañar el motor y los componentes eléctricos.

Conducir en temporada de calor

El clima caluroso y la alta temperatura en verano no son propicios para el funcionamiento normal de los vehículos y la salud de los conductores. Con el fin de garantizar la seguridad de conducción, los conductores deben prestar atención a los siguientes asuntos:

Evitar que el cuerpo del motor se sobrecaliente

En verano, la temperatura ambiente es alta y el motor es fácil de sobrecalentar. Por lo tanto, la inspección y el mantenimiento del sistema de refrigeración del motor deben reforzarse en verano. Retire la báscula y los artículos integrados en los chips del radiador a tiempo.

Prevención de roturas de neumáticos

La presión en el neumático aumentará con el aumento de la temperatura. En verano, el clima es caluroso y la temperatura es alta, lo que hace que la explosión de los neumáticos sea más probable.
Si se produce una ráfaga de neumático sin problemas en el transcurso de la conducción, el volante debe sujetarse firmemente y el pedal del freno debe ser suavemente pisado para desacelerar, a fin de evitar el frenado de emergencia o golpear el volante bruscamente. De lo contrario, el vehículo se descontrolará fácilmente.

Prevención de la insolación

Sol de verano, alta temperatura, propenso a la insolación. La cabina debe estar bien ventilada y descansar durante la conducción.

Advertencia

No bloquee a los niños desatendidos en el vehículo.

- Si los niños se quedan solos en el vehículo en verano caluroso, es fácil causar la insolación o deshidratación, lo que resulta en lesiones e incluso la muerte.
- Si los niños se quedan solos en el vehículo, en caso de que jueguen con fósforos, encendedores, encendedores de cigarrillos y otros artículos, fácilmente conducirá a accidentes de incendio del vehículo.

Atención

Cuando se detiene en el clima caliente, no ponga encendedores, latas de aerosol, latas de bebidas carbonatadas, vasos y así sucesivamente en el vehículo.

- Debido a la alta temperatura dentro del vehículo, si la fuga de autoencendido de gas o el cuerpo del tanque se descompone en el encendedor o en el tanque de pulverización, es fácil causar un accidente de incendio del vehículo.
- Si la lata de bebidas carbonatadas está rota y la bebida toca las partes eléctricas, es fácil causar un cortocircuito.
- Debido a la alta temperatura en el vehículo, lentes de resina o gafas se deforman y agrietan fácilmente.

Conducir en temporada de frío

Neumáticos de nieve

Utilice neumáticos de invierno del mismo tamaño que los neumáticos a juego para vehículos.
Los experimentos han demostrado que debido a las características especiales de los neumáticos de nieve, el rendimiento de los neumáticos de nieve es menor que el de los neumáticos normalmente equipados con vehículos en condiciones normales o en carreteras de alta velocidad durante mucho tiempo. Por lo tanto, en condiciones ambientales normales, no utilice neumáticos de nieve.
Los mismos neumáticos (marcas y especificaciones) se montan sobre cuatro ruedas para garantizar la seguridad óptima, el frenado y la buena maniobrabilidad del vehículo.
No se puede invertir la dirección de la rotación del neumático.

Advertencia

Apague el motor cuando estacione en una carretera nevada.
Si el motor está en condiciones de trabajo y hay nieve a su alrededor, es fácil para el escape del vehículo entrar en el vehículo, lo que resulta en una intoxicación por monóxido de carbono (CO), causando lesiones graves o incluso la muerte.
Se pueden tomar las siguientes medidas cuando se considera que el gas de escape se introduce en el vehículo:

- Conduzca el vehículo a un lugar ventilado y abra todas las ventanas.
- El aire acondicionado se ajusta al modo de circulación externa, ajusta el volumen de aire al máximo e introduce el aire exterior fresco en el vehículo.

Introducción del sistema

Cuando el sistema de monitoreo de la presión de los neumáticos (TPMS) falla o la presión y la temperatura de los neumáticos son anormales, la luz de advertencia del sistema de monitoreo de presión de los neumáticos en el instrumento de combinación se iluminará. En este punto, debe detenerse lo antes posible para comprobar los neumáticos y ponerse en contacto con la estación de servicio autorizada de SWM Motors.

Si la presión de los neumáticos es obviamente insuficiente para seguir conduciendo, el neumático se sobrecalentará, lo que conducirá a un fallo en los neumáticos. La presión de aire insuficiente también reduce el ahorro de combustible y la vida útil de los neumáticos. También puede afectar el manejo del vehículo y el rendimiento de frenado.

Atención

El sistema de monitoreo de la presión de los neumáticos no puede reemplazar el mantenimiento normal de los neumáticos.
El neumático debe revisarse regularmente para asegurarse de que tiene la presión correcta del neumático, incluso si la luz de alarma de monitoreo de presión del neumático no está encendida.

Alarma de presión de neumáticos anormal

Cuando la presión de los neumáticos es anormal (demasiado alta o demasiado baja), el neumático correspondiente en el centro de información se vuelve rojo, acompañado de tres alarmas de sonido. Al mismo tiempo, el sistema de monitoreo de presión de los neumáticos se ilumina en el instrumento de combinación.

Alarma de alta temperatura

Cuando la temperatura del neumático es demasiado alta, la temperatura correspondiente del neumático en el centro de información parpadea y va acompañada de tres alarmas de sonido. Al mismo tiempo, el sistema de monitoreo de presión de los neumáticos se ilumina en el instrumento de combinación.

Advertencia

- Si la luz de advertencia del sistema de control de la presión de los neumáticos está encendida, se debe evitar el giro brusco o el frenado de emergencia. Por favor, reduzca la velocidad y conduzca hacia la zona de seguridad. Deténgase lo antes posible.
- Conducir un vehículo bajo una presión insuficiente de los neumáticos puede dañar el neumático y aumentar la posibilidad de fallo del neumático. Si el neumático tiene fugas, sustituya el neumático de repuesto lo antes posible.
- Después de instalar neumáticos de repuesto o reemplazar ruedas, póngase en contacto con la estación de servicio autorizada SWM Motors tan pronto como sea posible para restablecer el sistema de monitoreo de presión de neumáticos.

Introducción del sistema

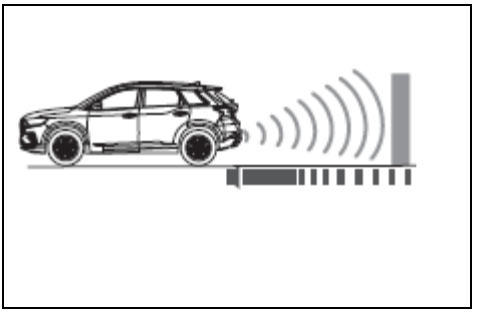

El sistema de radar de marcha atrás es una especie de dispositivo de detección de radar. Al invertir, el sensor detecta si hay obstáculos en la parte trasera del vehículo y la distancia de los obstáculos, y utiliza el indicador de sonido para ayudar al conductor a estacionar de forma segura y fácil, con el fin de evitar la colisión.

Método de uso

♦ Activación

Cuando el interruptor de encendido o el interruptor de arranque de la llave está en modo ON o el motor está en marcha, el sistema se activa colgando en la marcha R.

Atención

- ♦ Si el sistema de radar de marcha atrás falla, cuando el sistema está activado, el vehículo emitirá un sonido de alarma y la función de detección está prohibida para arrancar.
- ♦ Cuando se produce un error en cualquier sensor, se prohíbe que se inicie la función de detección.

♦ Desactivación

Después de salir de la marcha R, el sistema se apaga.

Cuando el interruptor de encendido/interruptor de inicio por un solo botón cambia al modo LOCK o ACC, el sistema se cierra.

♦ Rango de detección

El rango de detección de los sensores dispuestos en el parachoques es aproximadamente como se muestra en la siguiente tabla:

Posición del sensor	Rango de detección (m)
Lado trasero	0.6
Centro trasero	1.5

Después de que se abra el dispositivo de radar de marcha atrás, si el sensor identifica obstáculos dentro del rango de detección, el sistema comenzará a alarmar. Con el acortamiento de la distancia entre el vehículo y el obstáculo, la frecuencia del sonido de alarma aumentará gradualmente. Cuando la distancia entre el obstáculo y el vehículo es inferior a 0,4 m, el sistema sonará la alarma durante mucho tiempo, y luego no se permitirá que continúe invirtiendo para evitar la colisión.

Advertencia

- El radar de marcha atrás es sólo una herramienta auxiliar y no puede reemplazar el juicio del conductor de la situación externa. El estacionamiento o operaciones de conducción similares todavía necesitan la precaución del conductor. Por favor, mantenga un ojo en los alrededores del vehículo.
- Hay puntos ciegos en el dispositivo de radar de marcha atrás, que puede no detectar obstáculos en algunas áreas. Al marchar atrás, asegúrese de que no haya niños o animales cerca del vehículo, ya que el radar de marcha atrás puede no ser capaz de detectarlos.
- Con el acercamiento de los obstáculos, los obstáculos bajos advertidos pueden desaparecer del rango de detección del sistema, y el sistema ya no dará una alarma.
- Si la velocidad de supera los 15 km/h, el radar de marcha atrás no funcionará correctamente y los obstáculos no se pueden distinguir eficazmente en este momento.
- Cuando marcha atrás en la cuesta arriba o cuesta abajo, puede causar una alarma incorrecta, recordándole que tenga más cuidado en este caso.

Atención

- Debido a las características físicas, la ubicación, el ángulo, el tamaño, el material o el fondo complejo del objeto pueden estrechar el rango de detección, lo que no conduce a ninguna alarma o falsa alarma, no a un fallo del sistema.
- Cuando marcha atrás , asegúrese de que la puerta trasera esté completamente cerrada.
- Con el fin de garantizar el funcionamiento normal del radar de marcha atrás, es necesario mantener el sensor limpio y libre de nieve o hielo.
- Limpie con un paño o limpie con agua (agua a baja presión) para limpiar la superficie del sensor. La pistola de agua de alta presión no se puede utilizar para lavar el sensor, y el desgaste o el sensor de limpieza de objetos afilados no se puede utilizar.
- Cuando el sistema no funciona correctamente, póngase en contacto con la estación de servicio autorizada SWM Motors a tiempo. Los técnicos no profesionales no pueden desmontar el sensor.

Introducción del sistema

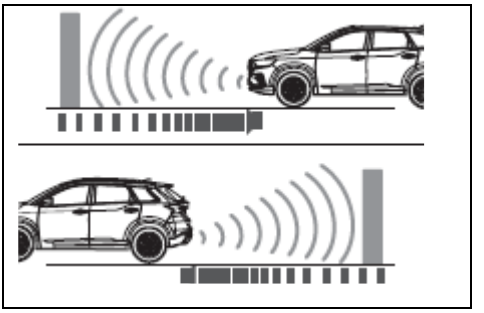

El sistema de radar anticolisión es una especie de dispositivo de detección de radar. Al marchar atrás y aparcar, el sensor detecta si hay obstáculos delante y detrás del vehículo y la distancia entre los obstáculos, y utiliza un indicador de sonido para ayudar al conductor a aparcar de forma segura y fácil para evitar colisiones.

Método de uso

♦ Activación

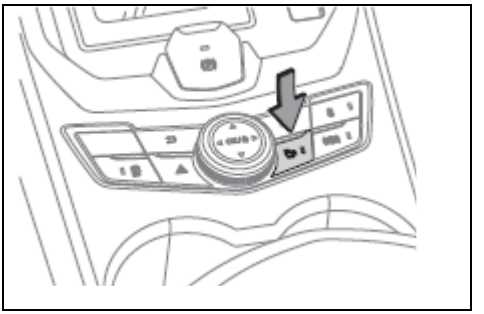

El sistema de radar de prevención de colisiones se cierra inicialmente de forma predeterminada.

Cuando el interruptor de encendido/interruptor de inicio por un solo botón está en modo ON o el motor está funcionando, los dos métodos siguientes pueden activar el sistema de radar anticolisión:

a. Se coloca a la marcha R.

b. Velocidad de avance inferior a 10 km/h, pulse el interruptor de radar anticolisión.

Atención

- ♦ El vehículo de está en marcha adelante. Después de activar la función de radar anticolisión, solo funciona el radar anticolisión frontal.
- ♦ Después de que se abra el sistema de radar anticolisión , continuará autoinspección. Cuando el sistema es anormal, enviará un recordatorio de sonido largo 3s, y el centro de información le pedirá la falla correspondiente. Si la avería persiste y se confirma que la superficie del sensor está libre de barro y otras cubiertas, póngase en contacto con la estación de servicio autorizada SWM Motors a tiempo.

♦ Desactivación

Cuando el interruptor de encendido/interruptor de inicio por un solo botón está en modo ON o cuando el motor está en marcha y el sistema de radar anticolisión está encendido, las siguientes operaciones pueden desactivar el sistema de radar anticolisión:

a. La velocidades de marcha adelante superiores a 15 km/h.
b. Pulse de nuevo el interruptor de radar anticolisión.

Atención

- Cuando el vehículo no está en la marcha R, la activación o la desactivación del sistema anticolisión no afecta al sonido que se reproduce en la radio o el CD.
- Presionar el interruptor de radar anticolisión sólo tiene como objetivo activar o desactivar el sistema de radar anticolisión, y no tiene ningún efecto en la imagen de marcha atrás.

Rango de detección

El rango de detección de los sensores dispuestos en el parachoques es aproximadamente como se muestra en la siguiente tabla:

Posición del sensor	Rango de detección (m)
Lado frontal	0.6
Lado trasero	0.6
Centro trasero	1.5

Después de que se abra el dispositivo de radar anticolisión, si el sensor identifica los obstáculos dentro del rango de detección, el sistema comenzará a alarmar. Con el acortamiento de la distancia entre el vehículo y el obstáculo, la frecuencia del sonido de alarma aumentará gradualmente. Cuando la distancia entre el obstáculo y el vehículo es inferior a 0,4 m, el sistema sonará la alarma durante mucho tiempo, y luego no se permitirá que continúe retrocediendo para evitar la colisión.

Función de mudo

Bajo la premisa de que no se encuentra a la marcha R y el obstáculo no está en la zona larga, si el sistema reconoce que la distancia relativa entre el vehículo y el área del obstáculo permanece inalterada durante 5s, el sistema permanecerá en silencio y la interfaz de alarma permanecerá en el estado de alarma. Cuando el sistema detecta el cambio de distancia, la alarma de sonido se restaurará inmediatamente.

Cuando se aplica el freno de estacionamiento, el dispositivo de radar anticolisión entra en estado silencioso y sale del bloque P (liberación manual del freno de estacionamiento), el sistema restaura inmediatamente la alarma de sonido.

Imagen panorámica

Introducción del sistema

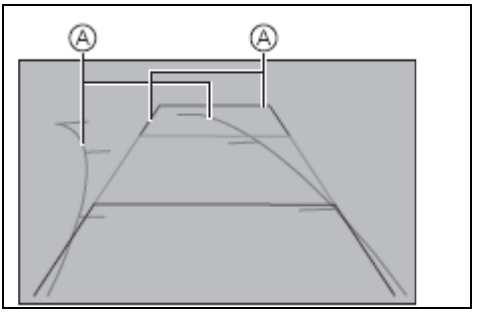

Ⓐ Línea de guía dinámica

La imagen de marcha atrás captura el paisaje trasero del vehículo a través de la cámara y superpone la línea guía dinámica en la pantalla para ayudar al conductor en el estacionamiento.

La línea guía dinámica puede identificar con precisión el ancho de la carrocería y calcular con precisión la trayectoria del vehículo de acuerdo con el ángulo de rotación del volante.

Método de uso

♦ Activación de sistema

Cuando el interruptor de encendido/interruptor de inicio por un solo botón está en modo ON, se coloca la marcha R y se abre automáticamente el sistema de imagen inversa.

♦ Desactivación del sistema

Salga de la palanca de cambio de la marcha R y salga del sistema de imagen de marcha atrás.

Cámara de vídeo de marcha atrás

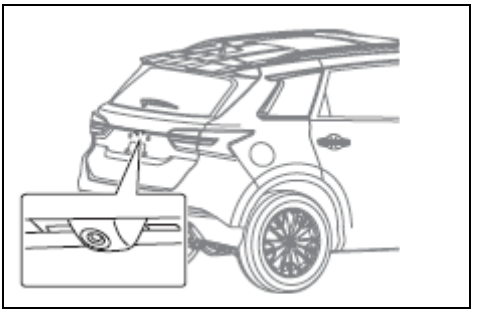

La cámara de vídeo de marcha atrás se encuentra en la puerta trasera.

Atención

- ♦ Cuando realice marcha atrás , asegúrese de que la puerta trasera esté firmemente cerrada.
- ♦ Mantenga limpia la superficie exterior de la cámara. Si se encuentra nieve, agua, heladas, barro, polvo y otras cubiertas, por favor retírela a tiempo para evitar afectar el funcionamiento normal del sistema.
- ♦ Cuando utilice una pistola de agua de alta presión para limpiar los vehículos, no rocíe alrededor de la cámara. De lo contrario, puede causar entrada de agua dentro de la cámara, fallo del sistema o incendio.
- ♦ Cuando el sistema no funciona correctamente, vaya a la estación de servicio autorizada SWM Motors a tiempo para su reparación.

Introducción del sistema

Cuando el interruptor de encendido/interruptor de inicio por un solo botón está en modo ON, la palanca de cambio no está en la marcha R y la velocidad del vehículo es inferior a 15 km/h, se puede pulsar el botón panorámico de la pantalla multimedia para cambiar a la vista panorámica. Después de hacer clic en el botón de apagado en la interfaz o conducir a una velocidad superior a 15 km/h o salir de la marcha R sin operación durante 1 minuto, se puede salir del sistema de imagen panorámica.

Cambio de interfaz panorámica

En vista panorámica, haga clic en el área delantera /atrás/izquierda/derecha/bilateral para cambiar a la panorámica correspondiente más una vista única local.

El funcionamiento detallado se puede encontrar en el Manual multimedia.

Atención

El sistema de advertencia de desviación de carril es un sistema de asistente del conductor, que se utiliza para reducir el riesgo de que el vehículo salga accidentalmente de su propio carril en algunos casos en autopistas o carreteras troncales. Este sistema no puede reemplazar la conducción y el juicio prudente artificial, y los conductores todavía necesitan conducir con cautela.

Cuando la velocidad del vehículo se eleva por encima de 60 km/h, la función de advertencia de salida del carril se activa automáticamente. Cuando la velocidad del vehículo cae por debajo de 55 km/h, la función de advertencia de desviación de carril se retira.

Cuando la cámara actual detecta una desviación involuntaria del carril, el sistema le avisará para permanecer en el carril original a través de una alarma. El sistema utiliza una cámara instalada detrás del espejo retrovisor interno para detectar y rastrear automáticamente las líneas de carril.

La advertencia de desviación de carril se puede utilizar para advertir a los conductores de cualquier combinación de visual y auditiva.

Interfaz de alarma

Condiciones de alarma

Cuando el sistema detecte lo siguiente, avisará al controlador:

1. Se cumple la condición de velocidad y se activa la función de advertencia de desviación de carril. No se detecta ningún carril sólido en el lado derecho o en ambos lados, y el carril izquierdo parpadea.
2. Se cumple la condición de velocidad y se activa la función de advertencia de desviación de carril. El carril izquierdo o ambos lados del carril son sólidos y el carril derecho parpadea.

Condiciones de alarma

Después de emitir la alarma, si la rueda del lado de la alarma todavía está en el área de alarma, se suprimirá la nueva alarma. Además, las siguientes operaciones también pueden suprimir la alarma:

Condición de supresión de alarma: la última alarma acaba de terminarse

Duración después de la liberación de supresión: 3s

Configuración del sistema de advertencia de desviación de carril

El sistema de advertencia de desviación de carril se activa de forma predeterminada cada vez que se inicia el motor. Se puede configurar en la pantalla multimedia. El método de ajuste se detalla en el manual multimedia.

Condiciones y limitaciones del sistema de advertencia de desviación de carril

En algunos casos (incluidos los siguientes), el sistema de advertencia de desviación de carril puede no detectar la alineación de carril:

- Cuando se conduce con mal tiempo (lluvia, nieve, niebla, etc.).
- La luz de cambia repentinamente entre la luz y la oscuridad, como cuando se conduce dentro y fuera de los túneles.
- Cuando viaja a través de secciones inferiores.
- Cuando la luz fuerte de se refleja en la carretera.
- Conduzca en áreas donde la luz es débil (por ejemplo, al amanecer o al anochecer).
- Conduzca a la sombra de árboles, edificios, etc.
- Cuando la cámara está cubierta.

El sistema de advertencia de colisión frontal detecta la información de otros vehículos delante del vehículo a través de la cámara frontal. Cuando el vehículo arranca y está en la marcha adelante, el conductor es obligado a desacelerar a tiempo por el sonido de alarma y la información rápida en el instrumento de combinación, con el fin de mantener una distancia y velocidad relativamente seguras con el vehículo delantero. Cuando el vehículo sale de la marcha adelante o apaga el motor, sale de la función.

El sistema de advertencia de colisión frontal advierte a los conductores a través de cualquier combinación de visión y audición.

Interfaz de alarma

Configuración del sistema de advertencia de colisión frontal

El sistema de advertencia de colisión frontal se activa y se abre de forma predeterminada cuando se inicia el motor. Se puede configurar en la pantalla multimedia. Consulte el manual multimedia para obtener más información.

Instrucciones del sistema de advertencia de colisión frontal

El indicador de advertencia de colisión frontal se encuentra en el instrumento de combinación. Cuando se desactiva el sistema de advertencia de colisión actual, el instrumento de combinación tendrá indicaciones relevantes.

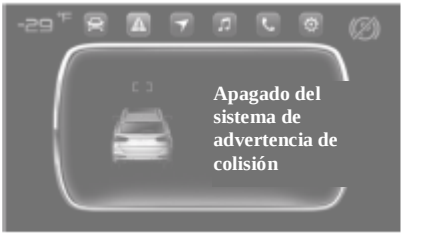

El sistema de advertencia de colisión no alarmará en los siguientes casos:

- Cuando los vehículos de motor irregulares de (como los vehículos reacondicionados) y los vehículos delanteros son vehículos grandes con distancias relativamente cercanas, no se puede obtener la forma completa del vehículo.
- Cuando se conduce con mal tiempo (lluvia, nieve, niebla, etc.).
- La luz de cambia repentinamente entre la luz y la oscuridad, como conducir dentro y fuera de los túneles.
- Cuando viaja por carreteras curvas, sinuosas y con baches, es difícil para la cámara detectar los vehículos frente a ella.

Introducción del sistema

Cuando se conduce en una carretera recta y suave, el sistema de control de crucero de velocidad constante le permite mantener el vehículo funcionando a la velocidad establecida sin pisar el pedal del acelerador.

Advertencia

- Evita el funcionamiento indebido del sistema de control de crucero de velocidad constante. Cuando no se utilice el control de crucero de velocidad constante, apágalo.
- El uso incorrecto del sistema de control de crucero de velocidad constante provocará accidentes de choque.
- El sistema de control de crucero de velocidad constante sólo se puede utilizar cuando las condiciones climáticas son buenas y la autopista es suave.
- El sistema de control de crucero de velocidad constante no se recomienda en zonas urbanas, carreteras sinuosas, carreteras mojadas y resbaladizas, días de lluvia intensa u otras condiciones climáticas adversas.
- Cuando se está ejecutando en una pendiente, no utilice un sistema de control de crucero de velocidad constante.
- Cuando se inicia el sistema de control de crucero de velocidad constante , se prohíbe al conductor salir de la posición de conducción.
- Con el fin de garantizar el ahorro de combustible, por favor no conduzca a alta velocidad, baja velocidad o baja marcha a alta velocidad.
- Cuando se inicie el sistema de control de crucero de velocidad constante, si desea reducir la velocidad del vehículo lo antes posible, debe presionar el pedal del freno como de costumbre.

Método de uso

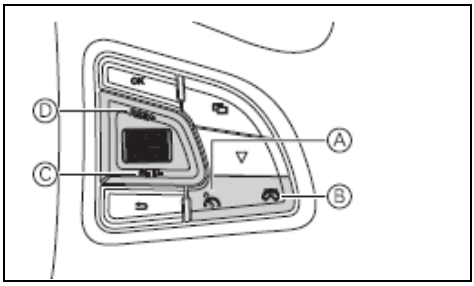

Ⓐ Botón del interruptor principal del crucero

Ⓑ Botón de cancelación de crucero

Ⓒ Botón de ajuste de velocidad/ desaceleración o

Ⓓ Botón de recuperación/aceleración de velocidad

♦ Puesta en marcha

1. Pulse el botón principal del interruptor de crucero y encienda el indicador de crucero de velocidad constante en el instrumento de combinación.
2. Ajuste el valor de la velocidad requerida (40-180 km/h). Pulse el botón SET/-. La velocidad actual se establece y se mantiene. El Centro de Información mostrará la información de configuración de la velocidad de crucero de velocidad constante.

   La velocidad mínima de crucero de la marcha 2 - 4 es de 40 km/h. Se sugiere que la velocidad de crucero de la marcha 5 sea superior a 65 km/h y la de la marcha 6 sea superior a 75 km/h. De lo contrario, la velocidad de crucero será inestable.

Atención

- ♦ Está prohibido que los vehículos de transmisión manual de utilicen la marcha 1 para un control de crucero de velocidad constante.
- ♦ Los vehículos con marcha automática de necesitan mantener la palanca de cambio en modo automático (marcha D) o la marcha 2 en el modo manual o superior para un control de crucero de velocidad constante.

♦ Elevar la velocidad del vehículo
Hay tres maneras de aumentar la velocidad establecida:

a. Mantenga pulsado el botón RES/+ durante mucho tiempo para mejorar continuamente la velocidad. Cuando se alcance la velocidad deseada, suelte el botón.
b. Pulse el botón RES/+ y cada presión de velocidad aumenta unos 2 km/h.
c. Pisa el pedal del acelerador para acelerar el vehículo a la velocidad requerida y, a continuación, pulse el botón SET /- para ajustar la nueva velocidad.

♦ Reducir la velocidad del vehículo
Hay tres maneras de reducir la velocidad establecida:

a. Mantenga pulsado el botón SET/- para reducir la velocidad del vehículo. Cuando se alcance la velocidad deseada, suelte el botón.
b. Pulse el botón SET /-, y cada pulsación reduce la velocidad en unos 2 km/h.
c. Pulse el pedal del freno para reducir el vehículo a la velocidad requerida (velocidad superior a 40 km/h) y, a continuación, pulse el botón SET /- para ajustar la nueva velocidad.

♦ Aceleración temporal
Si desea acelerar temporalmente durante el período de ajuste de velocidad, puede pisar el pedal del acelerador. Después de la aceleración, suelte el pedal del acelerador y pulse el botón RES/+ para restaurar la velocidad establecida.

♦ Liberar la velocidad establecida
Hay dos maneras de liberar la velocidad establecida:

a. presione el pedal del freno o el pedal del embrague.
b. Pulse el botón cancelar crucero.

Después de eliminar la velocidad establecida, la información de la configuración de velocidad de crucero de velocidad fija en el centro de información desaparecerá, pero el sistema no está cerrado, y el indicador de crucero de velocidad fija en el instrumento de combinación seguirá encendido.

♦ Restablecer la velocidad establecida
El sistema de control de crucero de velocidad constante no se cierra después de eliminar el ajuste de velocidad. Cuando la velocidad es superior a 40 km/h, pulse el botón RES/+ para restaurar automáticamente la velocidad establecida antes del lanzamiento, y el centro de información volverá a mostrar la información de ajuste de velocidad del crucero de velocidad constante.

♦ Desactivación del sistema
Al pulsar el botón principal del interruptor se cerrará el sistema de control de crucero y se cancelará la velocidad previamente establecida. El indicador de crucero de velocidad constante en el instrumento de combinación está apagado.

Con el fin de mejorar la seguridad y maniobrabilidad de los vehículos, los siguientes sistemas funcionan automáticamente de acuerdo con diversas condiciones de conducción:

♦ Sistema de frenado antibloqueo (ABS)
♦ Sistema electrónico de distribución de la fuerza de frenado (EBD)
♦ Sistema de asistente de frenado hidráulico (HBA)
♦ Sistema de control de tracción (TCS)
♦ Sistema electrónico de control de estabilidad (ESC)
♦ Sistema auxiliar cuesta arriba (HHC)

Atención

Acerca de la seguridad en la conducción
No corra en riesgo porque el vehículo está equipado con un sistema de sida de conducción. Asegúrese siempre de que la velocidad y el estilo de conducción sean compatibles con la visión, el clima, la superficie de la carretera y las condiciones del tráfico.

Acerca del reacondicionamiento
La modificación de la suspensión o el uso de neumáticos o ruedas no especificados afectarán al sistema de asistencia a la conducción y pueden dar lugar a un fallo del sistema.

Acerca de sonido y vibración

♦ Algunos problemas del sistema auxiliar de conducción (como el ABS) pueden producir vibraciones o escuchar el sonido del motor cuando están trabajando. Esto no significa que haya un error.
♦ Cuando saltas para arrancar el vehículo debido a la escasez de batería, es posible que el motor no funcione sin problemas y que las luces de alarma ABS o ESC estén encendidas. Esto se debe a la baja tensión de la batería. Esto no significa que el sistema ABS o ESC no funcione correctamente.

Sistema de frenado antibloqueo

ABS ayuda a evitar que la rueda se bloquee con el fin de mantener el control de dirección del vehículo cuando se aplica frenado de emergencia o frenado durante la conducción en carreteras mojadas y resbaladizas.

Atención

Cuando frene, por favor no pises el pedal de freno con fuerza fraccionaria y pequeña. De lo contrario, la distancia de frenado se alargará.

ABS no está diseñado para acortar la distancia de frenado de los vehículos. Especialmente en los siguientes casos, su vehículo puede necesitar una distancia de frenado más larga que el vehículo sin ABS.

♦ Cuando el número se conduce sobre el pavimento fangoso, de grava o de nieve.
♦ Cuando o está conduciendo por carretera accidentada.
♦ Cuando se conduce en una superficie de carretera deshuesada o desigual.

El ABS puede no funcionar eficazmente en las siguientes circunstancias:

♦ Cuando el valor de supera el límite de rendimiento de agarre de los neumáticos (por ejemplo, neumáticos sobredesgastados en el pavimento de nieve).
♦ Cuando viaja a alta velocidad por carreteras mojadas y resbaladizas.
♦ Cuando la velocidad es de 15Km/h.

Sistema electrónico de distribución de la fuerza de frenado

Cuando el vehículo frena, el EBD ajustará automáticamente la relación de distribución de potencia de frenado de los ejes delantero y trasero para mejorar la eficiencia de frenado, y cooperará con ABS para mejorar la estabilidad de frenado, a fin de garantizar la estabilidad del vehículo.

Sistema de asistente de freno hidráulico

HBA puede ayudar al conductor a frenar urgentemente. Cuando un vehículo está frenando, la necesidad de frenado completo se juzga por la velocidad a la que el conductor pisa el pedal de freno. Mientras el conductor mantenga el pedal de freno en el suelo, HBA aumentará automáticamente la fuerza de frenado hasta el umbral de inicio del sistema de frenado antibloqueo (ABS). Si el conductor relaja el pedal de freno, el sistema reducirá la fuerza de frenado al valor especificado.

HBA puede acortar en gran medida la distancia de frenado, y el conductor apenas nota cuando el sistema funciona.

Sistema electrónico de control de estabilidad

ESC puede ayudar a reducir los riesgos de deslizamiento lateral y mejorar la estabilidad de conducción al frenar una rueda en ciertas condiciones de conducción.

Cuando ESC funciona, el indicador de trabajo ESC en el instrumento parpadea. En este punto, debe ser más cuidadoso.

En general, el ESC debe estar activado. Sólo en los siguientes casos especiales se puede apagar el sistema:

♦ Cuando se conduce en nieve profunda o carreteras blandas.

♦ Cuando el vehículo está atascado, necesita ser enrollado suelto.

El CESE debe reabrirse inmediatamente después de que haya terminado la situación anterior.

Método de apagado / encendido

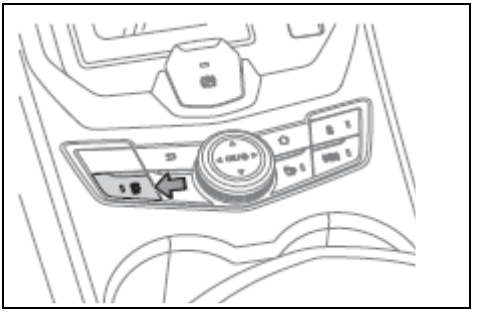

Después de que el motor arranque, pulse el botón de apagado ESC en el grupo de interruptores del soporte del instrumento auxiliar durante mucho tiempo, y el indicador de apagado ESC del instrumento de combinación se ilumina, lo que indica que el sistema se ha apagado. El ESC se puede volver a encender pulsando de nuevo el botón de cierre ESC.

Atención

ESC se encenderá automáticamente en los siguientes casos:

♦ Cuando el vehículo se detiene por más de 10 minutos

Sistema de control de tracción

Cuando un vehículo arranca o acelera en una carretera mojada, TCS ayuda a mantener la fuerza motriz y evitar el ralentí de las ruedas motrices.

Atención

TCS y ESC se encenderán o apagarán al mismo tiempo.

Sistema auxiliar cuesta arriba

Al arrancar en la rampa, después de que el conductor suelta el pedal de freno, el HHC puede mantener la fuerza de frenado durante unos 2 s, evitando eficazmente que el vehículo se deslice.

Atención

Cuando la pendiente es superior a 30%. Cuando la rampa arranca, el vehículo puede resbalar. Por lo tanto, no confíe demasiado en esta función, por favor preste atención a la conducción segura.

El sistema de control de emisiones incluye principalmente las siguientes partes:
♦ Sensor de oxígeno.
♦ Catalizador.
♦ Sobrealimentador.
♦ Dispositivo de control de evaporación de combustible (CEE).
♦ Dispositivo de control de descarga del cárter (válvula PCV).
♦ Sistema de diagnóstico a bordo (OBD).

Atención

No modifique ninguna parte del motor o del sistema de control de emisiones.

Sensor de oxígeno

El sensor de oxígeno se utiliza para detectar la concentración de oxígeno en los gases de escape y retroalimentarse a la ECU del motor para ajustar la relación aire-combustible del motor para lograr la mejor eficiencia de combustión y reducir el contenido de monóxido de carbono, hidrocarburos y óxidos de nitrógeno en gases de escape.

Catalizador

El convertidor catalítico es el dispositivo de purificación externo más importante instalado en el sistema de emisión de vehículos. El convertidor catalítico está equipado con catalizadores metálicos, que pueden transformar gases nocivos como monóxido de carbono, hidrocarburos y óxidos de nitrógeno en dióxido de carbono, agua y nitrógeno inofensivos a través de la oxidación y reducción.

Convertidor catalítico, siempre y cuando se utilice correctamente, generalmente no necesita mantenimiento, por lo que no lo desmonte casualmente. Al reemplazar, debe coincidir con el motor.

Atención

Para evitar dañar el convertidor catalítico, preste atención a los siguientes asuntos:

♦ No utilice gasolina con plomo, gasolina con contenido excesivo de manganeso y gasolina con contenido excesivo de azufre.

♦ No conduzca un vehículo con un consumo de combustible muy bajo.

Si el agotamiento del combustible produce un error en el incendio del motor (que puede ser confirmado por un funcionamiento inestable del motor o pérdida de potencia), el convertidor catalítico se dañará.

♦ Por favor, no ejecute el motor a alta velocidad de inactividad durante mucho tiempo (5 minutos o más).

♦ Cuando el vehículo tenga signos de fallo del motor (por ejemplo, estancamiento o degradación del rendimiento), por favor no continúe conduciendo el vehículo.

♦ No ejecute el motor cuando se retire la bujía.

♦ No encienda el vehículo empujando o tirando.

♦ No agregue demasiado aceite del motor.

♦ Evite el golpe del convertidor catalítico.

Sobrealimentador

El turbocompresor puede mejorar la eficiencia de combustión del motor y reducir la emisión de componentes nocivos como partículas y óxidos de nitrógeno en el gas de escape del motor.

Dispositivo de control de evaporación de combustible

El dispositivo de control de evaporación de combustible puede evitar que el vapor de combustible generado en el tanque de combustible entre en la atmósfera.

El vapor de combustible generado en el depósito de combustible se absorbe y se almacena temporalmente en el tanque de carbón activado. Cuando el vehículo está en marcha, el vapor de combustible almacenado en el tanque de carbón activado se aspirará en el motor para la combustión.

Dispositivo de control de emisiones del cárter

El dispositivo de control de escape del cárter puede guiar la mezcla (vapor de combustible no quemado, vapor de agua, gases de escape, etc.) en el cárter a través del tubo de conexión a la posición adecuada del tubo de admisión y volver al cilindro para la recombustión. Esto no sólo puede reducir la contaminación por escape, sino también mejorar la economía del motor.

Sistema de diagnóstico a bordo

El módulo de control electrónico del motor equipado con sistema de diagnóstico a bordo almacena todo tipo de datos de fallas (especialmente los datos de fallas de la emisión de gases de escape). Si el cable de la batería está desconectado, los datos se eliminarán y es difícil de diagnosticar rápidamente. Por lo tanto, no desconecte el cable de la batería al comprobar la razón por la que la luz de alarma de fallo del motor está encendida.

Instrumentos (Tipo I)

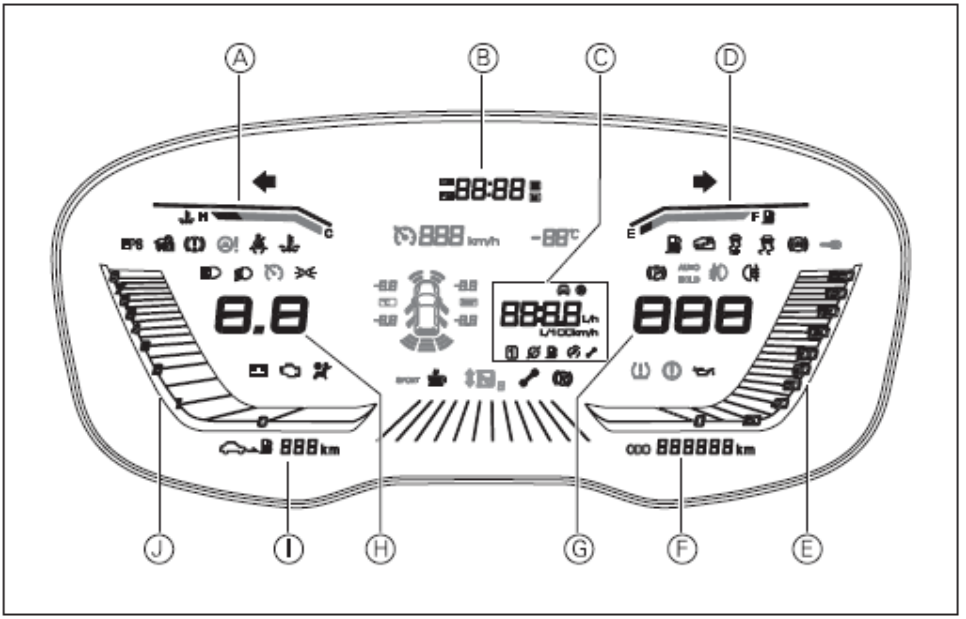

Ⓐ Termómetro de agua

Ⓑ Tiempo

Ⓒ Centro de Información

Ⓓ Medidor de combustible

Ⓔ Velocímetro

Ⓕ Kilometraje Total

Ⓖ Visualización de la velocidad del vehículo

Ⓗ Visualización de la velocidad del motor

Ⓘ Kilometraje

Ⓙ Tacómetro del motor

Instrumentos (Tipo II)

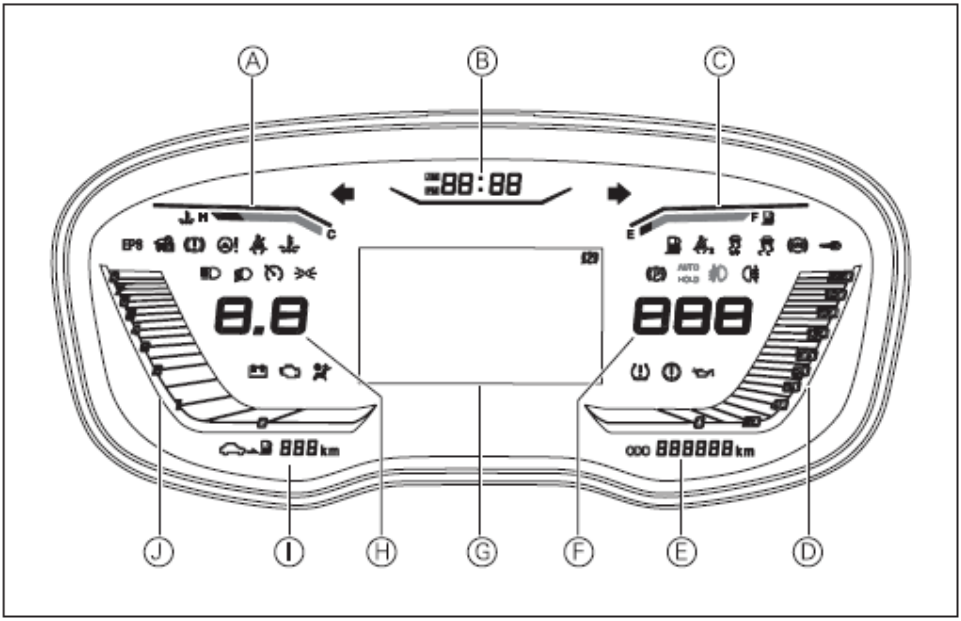

Ⓐ Termómetro de agua

Ⓑ Tiempo

Ⓒ Medidor de combustible

Ⓓ Velocímetro

Ⓔ Kilometraje Total

Ⓕ Visualización de la velocidad del vehículo

Ⓖ Centro de Información

Ⓗ Visualización de la velocidad del motor

Ⓘ Kilometraje

Ⓙ Tacómetro del motor

Instrumentos (Tipo III)

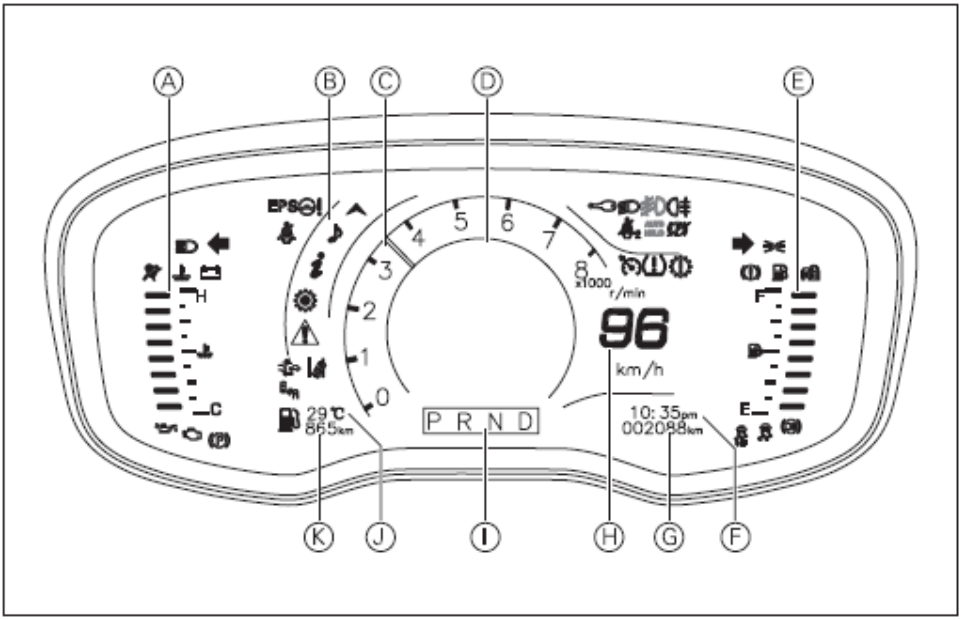

Ⓐ Termómetro de agua

Ⓑ Menú del centro de información

Ⓒ Tacómetro

Ⓓ Centro de información

Ⓔ Medidor de combustible

Ⓕ Visualización del reloj

Ⓖ Kilometraje Total

Ⓗ Visualización de la velocidad del vehículo

Ⓘ Visualización de marcha

Ⓙ Visualización de la temperatura

Ⓚ Kilometraje

Hay tres temas en la pantalla del instrumento. El superior es el tema I (tema predeterminado). Diferentes temas se pueden cambiar mediante el instrumento de control de teclas del volante multifunción.

Tema II

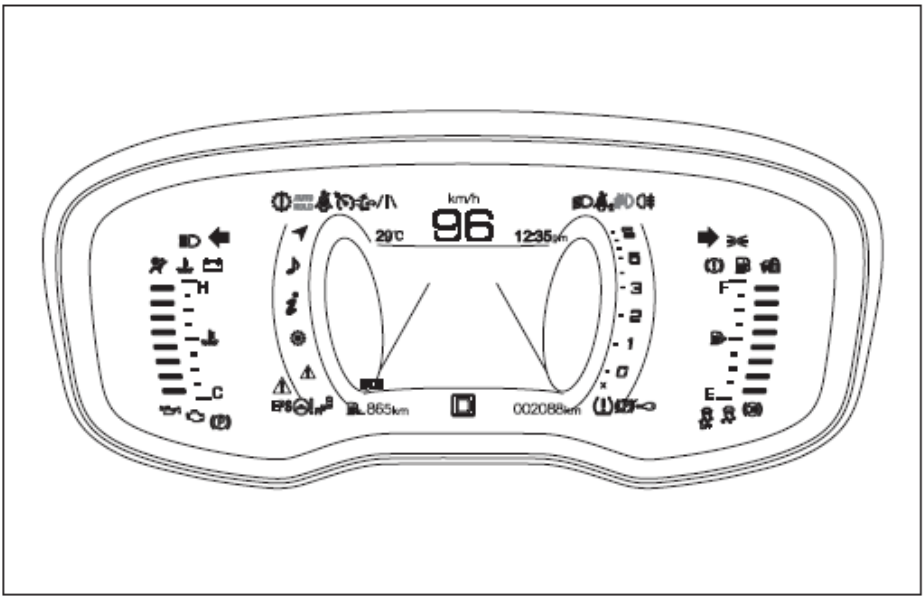

Tema III

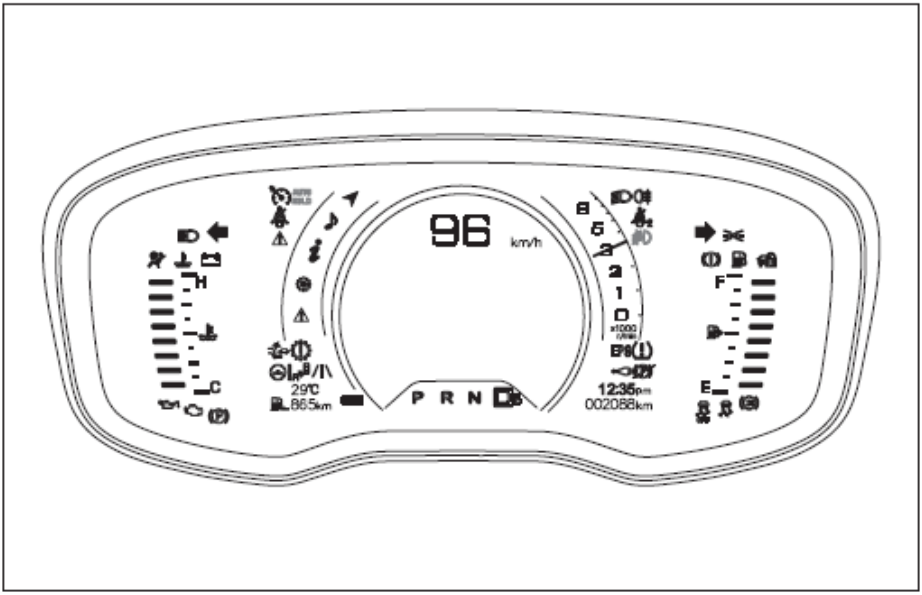

Tacómetro del motor

Velocidad del motor por minuto (1000r/min). Mantener la velocidad máxima durante mucho tiempo puede dañar el motor.

Atención

- No ejecute el motor en la zona de advertencia roja (más allá del rango de velocidad permitido del motor).
- Si el motor está funcionando durante largos períodos de tiempo mientras el puntero está en la zona de advertencia roja, tendrá un efecto adverso en el motor e incluso puede dañar el motor.

Velocímetro

Visualice la velocidad actual (km/h).

Termómetro de agua

Cuando el interruptor de encendido/interruptor de inicio por un solo botón está en modo ON, el termómetro muestra la temperatura aproximada del refrigerante del motor.

Advertencia

Cuando el puntero está cerca de la zona roja, debe desacelerar inmediatamente y detenerse cerca de la carretera para comprobar. El motor se puede reiniciar sólo después de que la temperatura del agua del motor es normal.

Medidor de combustible

Cuando el interruptor de encendido/interruptor de inicio por un solo botón está en modo ON, el indicador de combustible puede mostrar la cantidad aproximada de aceite restante en el tanque.

Cuando el interruptor de encendido/un botón de arranque está en modo LOCK, el puntero vuelve a la posición "E", que no puede mostrar la cantidad de combustible actual en el tanque.

Kilometraje total

La distancia máxima de visualización del kilometraje total es de 999999km.

Interruptor de control del centro de información (Tipo 1)

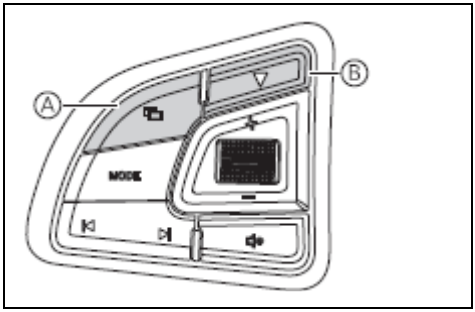

Ⓐ Tecla de cambio de menú

Ⓑ Tecla de cambio volteo

♦ Tecla de cambio de menú

Pulse brevemente la tecla de cambio de menú, que se puede mostrar en el ordenador de conducción del menú. (Predeterminado para volver a la interfaz de memoria del ordenador de conducción después de cada arranque).

♦ Tecla de cambio volteo

Pulse brevemente la tecla de cambio de volteo para el volteo funcional

Mantenga pulsada la tecla de cambio de volteo para seleccionar o restablecer las funciones correspondientes.

Centro de información (Tipo I)

El centro de información se encuentra en el centro del instrumento y la pantalla de visualización en el lado izquierdo de la pantalla de velocidad.

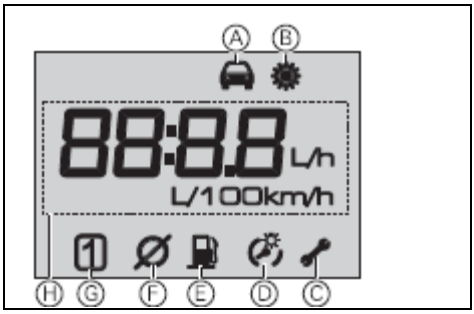

Ⓐ Información de la computadora para la conducción

Ⓑ Información de configuración del menú

Ⓒ Configuración de kilometraje de mantenimiento

Ⓔ Regulación de la luz de fondo

Ⓕ Visualización instantánea del consumo de combustible

ⒼConsumo medio de combustible/Visualización de velocidad media

Ⓗ Subtotal de kilometraje

Ⓘ área de visualización de información

Información del ordenador de tráfico

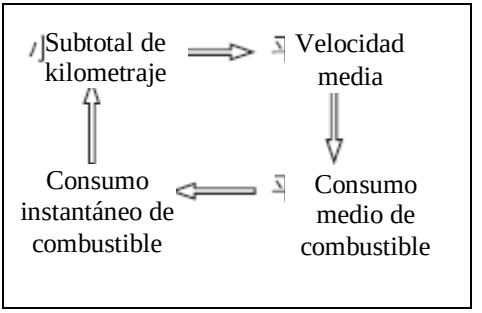

En la interfaz de información del ordenador de conducción, el contenido de la pantalla de la interfaz de información del ordenador de conducción se puede cambiar de acuerdo con el orden anterior pulsando la tecla de cambio de volteo▼.

♦ Subtotal de kilometraje

Registre el kilometraje por viaje. El rango de visualización es de 0,0 km a 999,9 km. Después de superar los 999,9 km, se vuelve a calcular el subtotal de kilometraje. La función se puede restablecer pulsando la tecla de interruptor de volteo en la longitud de la interfaz del subtotal de kilometraje.

♦ Velocidad media

La velocidad media se calcula y se muestra de acuerdo con el kilometraje acumulado y el tiempo de viaje del vehículo cuando el motor está en marcha.

El rango de visualización es de 0-220 km/h.

♦ Consumo medio de combustible

El consumo medio de combustible se calcula y se muestra en función del kilometraje acumulado y el consumo de combustible acumulado del motor durante el funcionamiento.

El rango de visualización es 0,0-19,9L/100km.

♦ Interfaz de visualización instantánea de consumo de combustible

Mostrar la información actual de consumo de combustible.

El rango de visualización es de 0,0-29,9L/100km.

Esta información puede ayudarle a ajustar sus hábitos de conducción para lograr el consumo de combustible deseado.

Interfaz de configuración de menú

En la interfaz de configuración del menú, pulse brevemente el botón de cambio de volteo▼ para mostrar en un bucle en el ajuste de retroiluminación — kilometraje de mantenimiento — ajsute de tiempo.

♦ Configuración de retroiluminación

En la interfaz de ajuste de retroiluminación, mantenga pulsado el botón de cambio de volteo▼ durante 3s, el nivel del indicador de retroiluminación L1-L5 para el parpadeo continuo y pulse el botón de cambio de volteo ▼para ajustar el nivel. Cada vez que pulse el botón de cambio de volteo▼, el nivel del indicador de retroiluminación es + 1. Si no hay ninguna operación en 5s, el parpadeo se detiene después de 5 s y sale de la configuración.

♦ Configuración de kilometraje de mantenimiento

En la interfaz de configuración de kilometraje de mantenimiento, mantenga pulsado el botón de cambio de volteo ▼durante 3s, restablezca el número de kilometraje de mantenimiento a 3.000 km y pulse brevemente el botón de cambio de volteo ▼para establecer el kilometraje de mantenimiento. Cada vez que pulse el botón de cambio de volteo ▼, agregará 1.000 kilómetros. El kilometraje de siguiente mantenimiento es un ciclo unidireccional en el rango de 3.000-9.000 km.

♦ Configuración de tiempo

En la interfaz de configuración de tiempo, cuando el icono se mueve a la posición por hora, el icono digital de la interfaz de configuración no se muestra. En este momento, mantenga pulsado el botón de volteo ▼, la posición por hora parpadea, y pulse brevemente el botón de cambio de volteo ▼, para ajustar la posición por hora, cada vez que pulse el botón de cambio de volteo ▼, agregará una hora. Si no hay ninguna operación en 5s, el parpadeo se detiene después de 5s y sale de la configuración.

Cuando el icono se mueve a la subposición, no se muestra el icono digital de la interfaz de configuración. En este momento, mantenga pulsado el botón de cambio de volteo ▼, la subposición parpadea y pulse brevemente el botón de cambio de volteo ▼para establecer la subposición, cada vez que pulse el botón de cambio de volteo ▼, agregará un minuto. Si no hay ninguna operación en 5s, el parpadeo se detiene después de 5s y sale de la configuración.

Interruptor de control del centro de información (Tipo II)

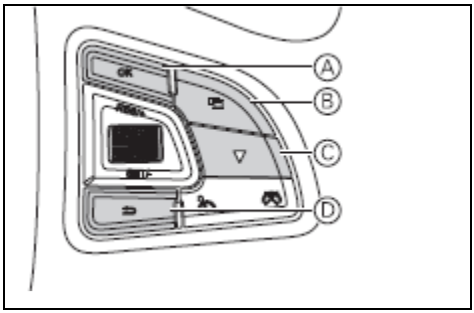

Ⓐ Tecla de confirmación

Ⓑ Tecla de cambio de menú

Ⓒ Tecla de interruptor de volteo

Ⓓ Tecla de retorno

♦ Tecla de confirmación

Los elementos correspondientes se pueden seleccionar en la función de menú correspondiente. En la interfaz del ordenador de conducción, mantenga pulsada la tecla de confirmación para restablecer la información relevante. Cuando hay una interfaz de alarma, el error se puede almacenar pulsando la tecla de confirmación.

♦ Tecla de cambio de menú

Puede mostrar la interfaz del ordenador de conducción, la interfaz de información del vehículo, la interfaz de navegación, la interfaz multimedia, la interfaz de información del teléfono y la interfaz de configuración.

♦ Tecla de cambio volteo

Realice opciones funcionales en un menú (bucle único).

♦ Tecla de retorno

Pulse la tecla de retorno para volver al menú anterior.

Centro de información (Tipo II)

El centro de información se encuentra en el instrumento, la pantalla de visualización entre la visualización de velocidad y la visualización de velocidad. Puede ayudar a los conductores a entender la siguiente información:

♦ Información de visualización fija

♦ Información del ordenador de conducción

♦ Información de aviso de alarma

♦ Información de navegación

♦ Información multimedia

♦ Información telefónica

♦ Información de configuración del menú

El centro de información consta de las dos áreas de visualización de información siguientes:

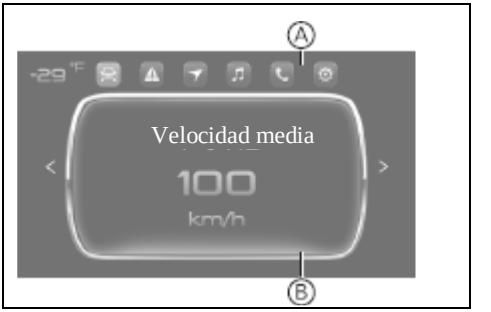

Ⓐ Muestra la temperatura y los iconos fijos para el ordenador de conducción, la información de alarma, la información de navegación, la información multimedia, la información telefónica y la información de configuración.

Ⓑ Muestra el ordenador de conducción, la información de alarma, la información de navegación, la información multimedia, la información del teléfono, la información de configuración.

Información del ordenador de tráfico

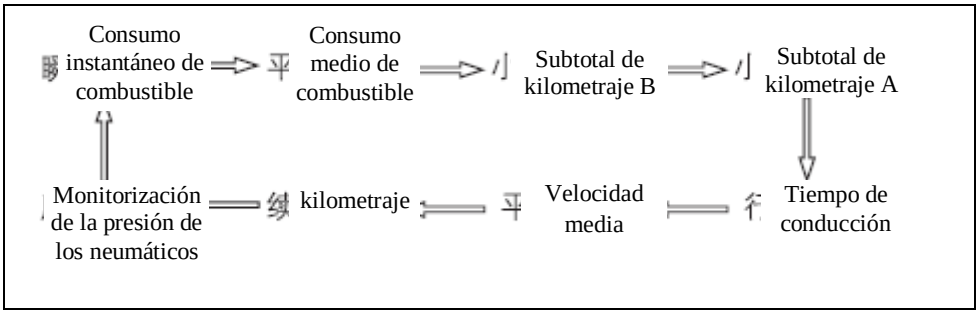

Al pulsar la tecla de interruptor desplegable, el contenido de la pantalla de la interfaz de información del ordenador de conducción se puede cambiar en el orden anterior.

En cualquiera de las interfaces de información del ordenador anteriores, puede entrar en el menú para configurar la interfaz de información pulsando la tecla de confirmación.

Bajo la interfaz de pequeño kilometraje, tiempo de conducción, velocidad media y consumo medio de combustible, los datos se pueden borrar manteniendo pulsada la tecla de confirmación durante mucho tiempo.

♦ Interfaz de visualización instantánea de consumo de combustible

Mostrar la información actual de consumo de combustible.

El rango de visualización es de 0,0-29,9L/100km.

Esta información puede ayudarle a ajustar sus hábitos de conducción para lograr el consumo de combustible deseado.

♦ Consumo medio de combustible

El consumo medio de combustible se calcula y se muestra en función del kilometraje acumulado y el consumo de combustible acumulado del motor durante el funcionamiento.

El rango de visualización es 0,0-19,9L/100km.

♦ Subtotal de kilometraje

Registre el kilometraje por viaje. El rango de visualización es de 0,0 km a 999,9 km. Después de superar los 999,9 km, se vuelve a calcular el subtotal de kilometraje. Mantenga pulsado el botón de confirmación (OK) para borrar y restablecer la función en la interfaz del subtotal de kilometraje.

Proporcionamos dos kilometrajes de subtotal (mostrados como subtotal de kilometraje A y subtotal de kilometraje B) para calcular la información de kilometraje por separado.

♦ Tiempo de conducción

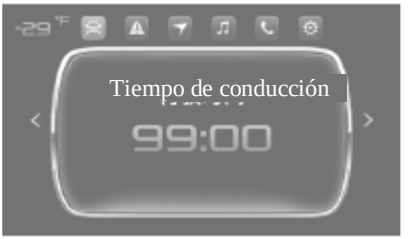

El rango de visualización es de 0-99 horas y 59 minutos.

Cuando el tiempo de conducción alcanza el valor máximo registrado, se borra y se relata automáticamente.

♦ Velocidad media

La velocidad media se calcula y se muestra de acuerdo con el kilometraje acumulado y el tiempo de viaje del vehículo cuando el motor está en marcha.

El rango de visualización es de 0-220 km/h.

♦ Kilometraje

En función del modo de conducción actual y del combustible restante en el tanque, se puede estimar y visualizar la distancia aproximada desde la que el vehículo puede seguir viajando.

El rango de visualización es de 50 km a 999 km.

Cuando el rango es inferior a 50 km, la visualización es - -.

♦ Monitoreo de la presión de los neumáticos TPMS

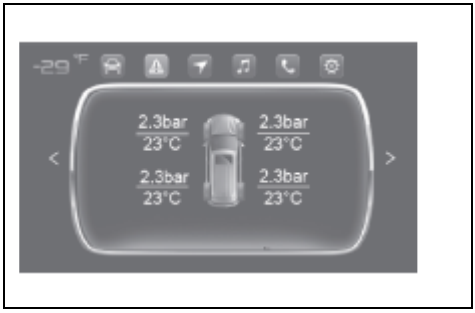

Visualice la presión y la temperatura correspondientes del neumático.

Después de entrar en el ajuste del menú, se puede ajustar la unidad de presión y la unidad de temperatura.

Cuando el neumático está alarmado a alta presión, baja presión y alta temperatura, el neumático correspondiente se muestra en rojo. Después de levantar la alarma, se restaura el color normal de la pantalla.

Interfaz de configuración de menú

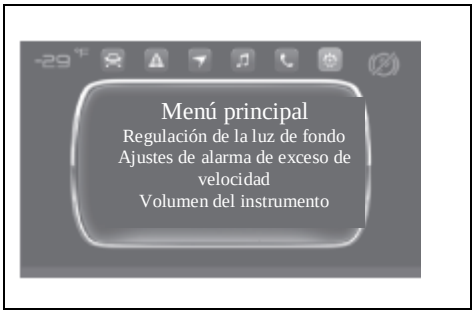

La interfaz de información de configuración del menú contiene los siguientes elementos:

♦ Configuración de alarma de exceso de velocidad

♦ Configuración del volumen del instrumento

♦ Configuración de retroiluminación

♦ Configuración del ordenador de conducción

♦ Configuración de la unidad

♦ Restaurar la configuración de fábrica

♦ Consulta de versión

♦ Configuración de kilometraje de próximo mantenimiento

♦ Configuración de alarma de exceso de velocidad

La alarma de velocidad se puede activar o desactivar.

El valor de alarma de la velocidad del vehículo se puede ajustar a través del bobón de cambio volteo ▼. Cuando la velocidad es mayor que el valor establecido, el medidor dará una advertencia. Por favor, conduzca con seguridad si su velocidad es demasiado alta.

Rango de ajuste de la alarma de velocidad: 30-220 km/h.

♦ Configuración del volumen del instrumento

El volumen de advertencia del instrumento se puede ajustar, con tres opciones: grande, mediano y pequeño.

♦ Configuración de retroiluminación

Se puede ajustar el brillo del centro de información del instrumento. El instrumento se puede configurar para aumentar o disminuir el brillo pulsando la tecla de interruptor hacia arriba y hacia abajo, y el ajuste se puede confirmar pulsando la tecla de confirmación (tecla OK).

♦ Configuración del ordenador de conducción

Puede mostrar selectivamente la interfaz de visualización de información del ordenador de conducción.

♦ Configuración de la unidad

La unidad de presión y la unidad de temperatura se pueden ajustar.

♦ Restaurar la configuración de fábrica

Pulse la tecla de confirmación para borrar y restaurar todos los datos (excepto el kilometraje total, el kilometraje de mantenimiento y el kilometraje de resistencia) y los ajustes del centro de información.

♦ Consulta de versión

Pulse la tecla de confirmación para ver la versión del instrumento.

♦ Configuración de kilometraje de próximo mantenimiento

El kilometraje del vehículo del siguiente mantenimiento se puede establecer.

Esta información se utiliza para recordarle que debe mantener el vehículo a tiempo. El mantenimiento normal del vehículo debe seguir estrictamente el horario de mantenimiento regular.

El kilometraje de mantenimiento siguiente predeterminado del instrumento es de 3.000 kilómetros, de acuerdo con el kilometraje de mantenimiento de consumo de kilometraje, cuando el siguiente kilometraje de mantenimiento es 0, el Centro de Información del Instrumento le pedirá a cada arranque del motor (pantalla 5s).

El siguiente kilometraje de mantenimiento se puede restablecer mediante la configuración del menú para eliminar las puntas de mantenimiento. Después de restablecer el siguiente kilometraje de mantenimiento, presione el botón de cambio de volteo▼ para establecer el siguiente kilometraje de mantenimiento. Cada vez que pulse el botón ▼, agregue 1.000 kilómetros. El siguiente kilometraje de mantenimiento es un ciclo unidireccional en el rango de 3.000-15.000 km.

Información de alerta de alarma

La mayoría de la información de alarma también tendrá un indicador de alarma correspondiente en el instrumento. Cuando se muestra la información, el indicador de alarma se ilumina.

Si se activa más de un mensaje de alarma, se mostrará circularmente según el orden de prioridad y cada mensaje se mostrará durante 3s.

La prioridad de la información de alarma es mayor que la de la información del equipo de tráfico. Después de encender el interruptor de encendido/interruptor de inicio por un solo botón, la información de alarma se mostrará primero.

Por favor, opere de acuerdo con las instrucciones de la información de alarma. Si no hay instrucciones relevantes, deténgase para la inspección o consulte la estación de servicio autorizada SWM Motors.

Centro de información (Tipo III)

El centro de información se encuentra en el instrumento, la pantalla de visualización entre la visualización de velocidad y la visualización de velocidad. Puede ayudar a los conductores a entender la siguiente información:

- ♦ Información del ordenador de conducción
- ♦ Información de aviso de alarma
- ♦ Información de navegación
- ♦ Información multimedia
- ♦ Información de configuración del menú

Información del ordenador de conducción

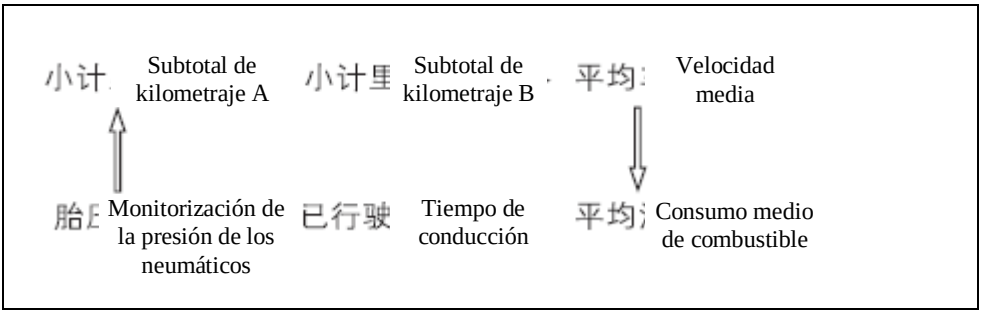

Al pulsar el botón de cambio de volteo, el contenido de la pantalla de la interfaz de información del ordenador de conducción se puede cambiar en el orden anterior.

En cualquiera de las interfaces de información del ordenador anteriores, puede entrar en el menú para configurar la interfaz de información pulsando la tecla de confirmación.

Bajo la interfaz del subtotal de kilometraje, tiempo de conducción, velocidad media y consumo medio de combustible, los datos se pueden borrar manteniendo pulsado la tecla de confirmación durante mucho tiempo.

♦ Subtotal de kilometraje

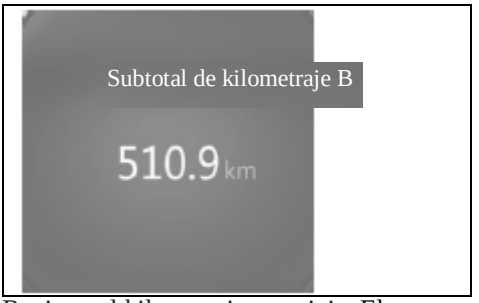

Registre el kilometraje por viaje. El rango de visualización oscila entre 0,0 km y 999,9 km, más allá de 999,9 km.
Establezca el cero y vuelva a calcular el subtotal de kilometraje. Mantenga pulsado el botón de confirmación (OK) para borrar y restablecer la función en la interfaz del subtotal de kilometraje.
Proporcionamos dos kilometrajes de subtotal (mostrados como subtotal de kilometraje A y subtotal de kilometraje B) para calcular la información de kilometraje por separado.

♦ Velocidad media

La velocidad media se calcula y se muestra de acuerdo con el kilometraje acumulado y el tiempo de viaje del vehículo cuando el motor está en marcha.
El rango de visualización es de 0-220 km/h.

♦ Consumo medio de combustible

El consumo medio de combustible se calcula y se muestra en función del kilometraje acumulado y el consumo de combustible acumulado del motor durante el funcionamiento.

El rango de visualización es 0,0-19,9L/100km.

♦ Monitoreo de la presión de los neumáticos TPMS

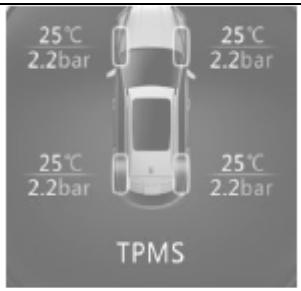

Visualice la presión y la temperatura correspondientes del neumático.
Después de entrar en el ajuste del menú, se puede ajustar la unidad de presión y la unidad de temperatura.
Cuando el neumático está alarmado a alta presión, baja presión y alta temperatura, el neumático correspondiente se muestra en rojo. Después de levantar la alarma, se restaura el color normal de la pantalla.

♦Tiempo de conducción

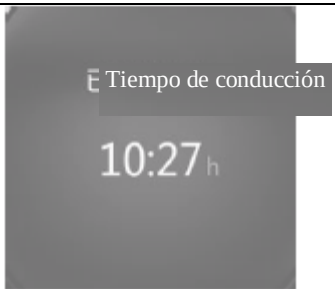

El rango de visualización es de 0-99 horas y 59 minutos.

Cuando el tiempo de conducción alcanza el valor máximo registrado, se borra y se relata automáticamente.

Interfaz de configuración de menú

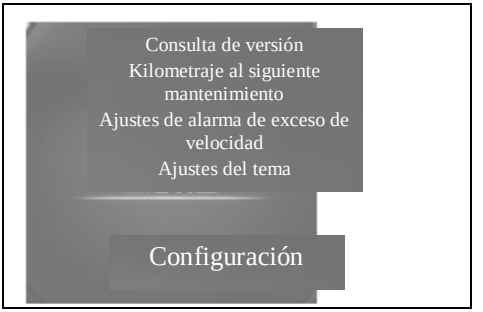

La interfaz de información de configuración del menú contiene los siguientes elementos:

♦ Consulta de versiones

♦ Configuración de kilometraje para el próximo mantenimiento

♦ Configuración de alarma de exceso de velocidad

♦ Ajustes del tema

♦ Ajuste del brillo del instrumento

♦ Restaurar la configuración de fábrica

♦ Consulta de la versión de

Pulse la tecla de confirmación para ver la versión del instrumento.

♦ Ajuste de kilometraje de a partir del siguiente mantenimiento

El kilometraje del vehículo del siguiente mantenimiento se puede establecer.

Esta información se utiliza para recordarle que debe mantener el vehículo a tiempo. El mantenimiento normal del vehículo debe seguir estrictamente el horario de mantenimiento regular.

El kilometraje de mantenimiento siguiente predeterminado del instrumento es de 3000 kilómetros, de acuerdo con el kilometraje de mantenimiento de consumo de kilometraje, cuando el siguiente kilometraje de mantenimiento es 0, el Centro de Información del Instrumento le pedirá a cada arranque del motor (pantalla 5s).

El siguiente kilometraje de mantenimiento se puede restablecer mediante la configuración del menú para eliminar las puntas de mantenimiento. Después de restablecer el siguiente kilometraje de mantenimiento, presione el botón de cambio de volteo▼ para establecer el siguiente kilometraje de mantenimiento. Cada vez que pulse el botón ▼, agregue 1.000 kilómetros. El siguiente kilometraje de mantenimiento es un ciclo unidireccional en el rango de 3.000-15.000 km.

♦ Configuración de alarma de exceso de velocidad

La alarma de velocidad se puede activar o desactivar.

El valor de alarma de la velocidad del vehículo se puede ajustar a través del bobón de cambio volteo ▼. Cuando la velocidad es mayor que el valor establecido, el medidor dará una advertencia. Por favor, conduzca con seguridad si su velocidad es demasiado alta.

Rango de ajuste de la alarma de velocidad: 30-220 km/h.

♦ Ajustes del tema

El tema de visualización del instrumento se puede configurar. Hay tres temas para elegir.

♦ Ajuste del brillo del instrumento

Se puede ajustar el brillo del centro de información del instrumento. El instrumento se puede configurar para aumentar o disminuir el brillo pulsando la tecla de interruptor hacia arriba y hacia abajo, y el ajuste se puede confirmar pulsando la tecla de confirmación (tecla OK).

♦ Restaurar la configuración de fábrica

Pulse la tecla de confirmación para borrar y restaurar todos los datos (excepto el kilometraje total, el kilometraje de mantenimiento y el kilometraje de resistencia) y los ajustes del centro de información.

Información de alerta de alarma

La mayoría de la información de alarma también tendrá un indicador de alarma correspondiente en el instrumento. Cuando se muestra la información, el indicador de alarma se ilumina.

Si se activa más de un mensaje de alarma, se mostrará circularmente según el orden de prioridad y cada mensaje se mostrará durante 3s.

La prioridad de la información de alarma es mayor que la de la información del equipo de tráfico. Después de encender el interruptor de encendido/interruptor de inicio por un solo botón, la información de alarma se mostrará primero.

Por favor, opere de acuerdo con las instrucciones de la información de alarma. Si no hay instrucciones relevantes, deténgase para la inspección o consulte la estación de servicio autorizada SWM Motors.

Luz de alarma, luz indicadora

Luz de alarma de falla de EPS

Cuando el interruptor de encendido/interruptor de arranque de una tecla está en modo ON, la luz de alarma de falla EPS se enciende durante unos segundos y luego se apaga, lo que indica que el sistema de dirección asistida eléctrica funciona normalmente.

Si la luz indicadora de falla de EPS se ilumina continuamente, indica que el sistema de dirección asistida eléctrica está fuera de servicio. En este momento, el vehículo debe estar estacionado en un lugar seguro inmediatamente. Se sugiere ponerse en contacto con la estación de servicio autorizada SWM Motors.

Atención

- Si la luz de alarma de falla EPS está encendida, significa que el sistema de dirección asistida eléctrica está cerrado. En este momento, el volante necesita una mayor fuerza para girar, pero todavía puede lograr la función de dirección, y no hay peligro potencial de seguridad.
- Por favor, no llene el volante durante mucho tiempo. Si el volante está lleno durante mucho tiempo, las EPS pueden sobrecalentarse o dañarse.
- Cuando el volante se gira con frecuencia durante mucho tiempo, la eficacia de EPS puede reducirse y el volante puede sentirse más pesado. Si esto sucede, se debe evitar el giro frecuente del volante o detener el vehículo y apagar el motor. El sistema volverá a la normalidad en 10 minutos.

Luz indicadora del antirrobo del motor

El interruptor de encendido/ interruptor de inicio por un solo botón está en modo ON, y el indicador antirrobo del motor se ilumina durante unos segundos y luego se apaga, lo que indica que el sistema antirrobo del motor funciona normalmente.

Luz de alarma del sistema de frenos/ EBD

Interruptor de encendido/interruptor de inicio por un solo botón está en modo ON. La luz de alarma de falla del sistema de frenos se enciende durante unos segundos y luego se apaga, lo que indica que el sistema de frenos funciona normalmente.

La luz de alarma del sistema de frenos/ EBD siempre están encendida, lo que indica que el nivel de líquido de frenos es bajo o que el sistema de distribución de la fuerza de freno (EBD) no funciona correctamente. Se recomienda que el sistema de frenos se detenga inmediatamente y se ponga en contacto con la estación de servicio autorizada SWM Motors lo antes posible.

Luz indicadora de bloqueo del volante

La luz indicadora de bloqueo del volante se ilumina, lo que indica que el volante está bloqueado, en este momento conducir el vehículo es muy peligroso.

Luz de alarma cuando el cinturón de seguridad del piloto no se lleva

Cuando el interruptor de encendido/ interruptor de inicio por un solo botón está en modo ON o el motor está funcionando y el cinturón de seguridad del conductor no está abrochado, la luz de alarma se enciende para recordar al conductor que abrocha el cinturón de seguridad.

Cuando la velocidad supera los 15 km/h, si el cinturón de seguridad del conductor aún no está abrochado, el cinturón de seguridad del conductor no lleva una luz de alarma y se ilumina continuamente, y emite un sonido de alarma.

Luz de alarma de temperatura del agua

Cuando el interruptor de encendido/interruptor de inicio por un solo botón está en modo ON, la luz de alarma de temperatura del agua se enciende durante unos segundos y luego se apaga.

Cuando la temperatura del sistema de refrigeración del motor es demasiado alta, la luz de alarma se enciende y se acompaña de alarma de sonido. En este momento, por favor deténgase y repare, de lo contrario el motor se dañará.

Luz indicadora de la luz de carretera

Cuando el interruptor de encendido/interruptor de inicio por un solo botón esté en modo ON, encienda la luz de carretera y el indicador de luz de carretera se iluminará. Apague la luz de carretera y su luz indicadora se apaga.

Cuando falla la luz de carretera, el indicador de luz de carretera parpadea. Vaya a la Estación de servicio autorizada SWM Motors para su reparación lo antes posible.

Luz indicadora de cruce

Cuando el interruptor de encendido/interruptor de inicio por un solo botón esté en modo ON, encienda la luz de cruce, su luz indicadora se encenderá. Apague la luz de cruce y la luz indicadora de luz de cruce se apague.

Cuando falla la luz de cruce, la luz indicadora de luz de cruce parpadea. Vaya a la Estación de servicio autorizada SWM Motors para su reparación lo antes posible.

Luz Indicadora de crucero de velocidad constante

Cuando el interruptor de encendido/interruptor de inicio por un solo botón está en modo ON, el indicador de crucero de velocidad constante se ilumina cuando se enciende el ajuste de crucero. Cancela un crucero de velocidad constante y la luz se apaga.

Luz indicadora de la luz de posición

Independientemente del modo en el que se encienda el interruptor de

encendido/interruptor de inicio por un solo botón, encienda la luz de posición y su luz indicadora se iluminará. Apague la luz de posición y su luz indicadora se apaga.

Cuando la luz de posición falla, la luz indicadora de la luz de posición parpadea. Vaya a la estación de servicio autorizada de SWM Motors para su reparación lo antes posible.

Indicador de giro y luz de alarma de peligro

Cuando la luz de giro a la izquierda está funcionando, la luz indicadora de giro izquierdo del instrumento parpadea.

Cuando la luz de giro derecha está funcionando, el indicador de giro a la derecha del instrumento parpadea.

Cuando se pulsa el botón de luz de alarma de peligro, la luz indicadora de giro y todas las luces de giro fuera del vehículo parpadearán juntas.

Atención

Cuando la luz de giro no parpadea o parpadea rápidamente, por lo general significa que la bombilla de la luz de giro está dañada. La bombilla debe ser reemplazada tan pronto como sea posible. De lo contrario, otros controladores no verán su señal.

Luz de alarma de bajo combustible

El interruptor de encendido/interruptor de inicio por un solo botón está en modo ON, y la luz de alarma de bajo combustible se enciende durante unos segundos antes de que se apague.

Cuando el nivel de combustible en el tanque de combustible es bajo, la luz de alarma de bajo combustible se ilumina, lo que provoca una reposición oportuna del combustible.

En el caso de rampa o giro, la luz de alarma puede encenderse con antelación debido al flujo de combustible en el tanque de combustible.

Luz de alarma cuando el cinturón de seguridad del copiloto no se lleva

El interruptor de encendido/ interruptor de inicio por un solo botón está en modo ON, y el cinturón de seguridad del copiloto se apaga después de unos segundos de iluminación de autocomprobación sin luz de alarma. Después de arrancar el motor, la luz de alarma no se encenderá si el asiento del copiloto no está ocupado o colocado con objetos, y el cinturón de seguridad no está abrochado. Las luces de alarma se encenderán cuando la gente se siente sin cinturones de seguridad. Al sentarse y abrocharse el cinturón de seguridad, la luz de advertencia se apaga.

Indicador de apagado ESC

El interruptor de encendido/ interruptor de inicio por un solo botón está en modo ON, ESC apaga las luces indicadoras y se apaga después de unos segundos, lo que indica que el sistema ESC funciona normalmente. Cuando el interruptor de

blindaje del sistema ESC está encendido, el ESC cierra el indicador y lo enciende.

Luz indicadora de trabajo ESC

El interruptor de encendido/ interruptor de inicio por un solo botón está en modo ON, ESC apaga las luces indicadoras y se apaga después de unos segundos, lo que indica que el sistema ESC funciona normalmente. La luz indicadora de trabajo ESC parpadea, lo que indica que el sistema ESC está funcionando.

Luz de alarma de falla del sistema ABS

Interruptor de encendido/interruptor de inicio por un solo botón está en modo ON. La luz de alarma de falla del sistema ABS se ilumina durante unos segundos y luego se apaga, lo que indica que el sistema ABS funciona normalmente.

La luz de esta luz de alarma indica que el sistema ABS está fuera de servicio. Se recomienda ponerse en contacto con la estación de servicio autorizada de SWM Motors lo antes posible.

El sistema ABS falla, la función del sistema falla y el sistema de frenos funciona en modo normal.

Luz de alarma del sistema PEPS/ luz indicadora de la llave mecánica desenchufada

El controlador PEPS envía una señal de alarma y la luz de alarma del sistema PEPS se ilumina hasta que se elimina la señal de alarma.

Cuando el interruptor de encendido está en modo OFF, no se tira de la llave, se abre la puerta, la luz indicadora de la llave mecánica desenchufada se enciende para recordar al conductor que la llave no está desbloqueada.

Luz Indicadora de freno de estacionamiento

Normalmente, se aplica el freno de estacionamiento y se enciende la luz indicadora. Suelte el freno de estacionamiento y apague esta luz indicadora. Si la luz sigue encendida después de soltar el freno de estacionamiento, la inspección de estacionamiento debe realizarse en este momento.

Luz indicadora de luz antiniebla frontal

La luz antiniebla frontal indica que la luz antiniebla frontal está encendida. Cuando la luz antiniebla actual falla, el indicador de la luz antiniebla frontal parpadea. Por favor, vaya a la estación de servicio autorizada SWM Motors para su reparación tan pronto como sea posible.

Luz indicador de luz antiniebla trasera

La luz antiniebla trasera indica que la luz antiniebla trasera está encendida. Cuando falla la luz antiniebla trasera, la luz indicadora de la luz antiniebla trasera parpadea. Por favor, vaya a la estación de servicio autorizada SWM Motors para su reparación tan pronto como sea posible.

Luz indicadora de carga de la batería

Cuando el interruptor de encendido / interruptor de inicio por un solo botón está en modo ON, la luz indicadora de carga de la batería se ilumina y la luz indicadora de carga de la batería se apaga después de que el motor arranque.

Cuando el motor arranca, el indicador de carga de la batería sigue encendido, lo que indica que el sistema de carga está fuera de servicio. Se recomienda ponerse en contacto con la estación de servicio autorizada de SWM Motors lo antes posible.

Luz de alarma de falla del motor

Cuando el interruptor de encendido / interruptor de inicio por un solo botón está en modo ON, la luz de alarma de falla del motor se enciende. El motor se apaga después de arrancar, lo que indica que el sistema es normal. Cuando arranca el motor, la luz de alarma sigue encendida, lo que indica que hay una falla que afecta la emisión del motor. El motor debe apagarse de inmediato y debe contactarse lo antes posible con la estación de servicio autorizada de SWM Motors.

L**uz de alarma de falla de la bolsa de aire de seguridad**

Cuando el interruptor de encendido / interruptor de inicio por un solo botón está en modo ON, la luz de alarma de falla de la bolsa de aire de seguridad se enciende durante unos segundos y luego se apaga, lo que indica que el sistema es normal. Cuando la bolsa de aire de seguridad falla, la luz de alarma se encenderá. En este momento, debemos comunicarnos con la estación de servicio autorizada de SWM Motors lo antes posible.

Luz de alarma de falla TPMS

El interruptor de encendido / interruptor de inicio por un solo botón está en modo ON, el indicador de falla TPMS se enciende durante unos segundos y luego se apaga, lo que indica que el sistema TPMS funciona normalmente.

Cuando el sistema TPMS falla o la presión y la temperatura de los neumáticos son anormales, la luz de alarma se encenderá. Póngase en contacto con la estación de servicio autorizada de SWM Motors lo antes posible.

Luz de alarma de falla de caja de cambios

Cuando el interruptor de encendido / interruptor de inicio por un solo botón está en modo ON, la transmisión se rompe y se enciende la luz de alarma de la caja de cambios.

Si la luz de la alarma está encendida durante la conducción, deténgase en un lugar seguro lo antes posible y apague el motor para enfriar la transmisión. Si la luz de alarma sigue encendida después del tratamiento anterior, comuníquese con la estación de servicio autorizada de SWM Motors.

Luz de alarma de baja presión de aceite

Cuando el interruptor de encendido / interruptor de inicio por un solo botón está en modo ON, y el vehículo está libre de problemas, la presión del aceite es demasiado baja, la luz de alarma se comprueba automáticamente y se apaga una vez que el vehículo arranque..

Cuando el aceite es insuficiente o la presión del aceite es demasiado baja, la luz de la alarma estará encendida. Si se arranca el motor después de agregar aceite, la luz de alarma de baja presión de aceite no se apagará en 10s, el motor debe apagarse de inmediato y comunicarse con la estación de servicio autorizada de SWM Motors.

La luz de alarma no indica la función de bajo nivel de aceite. El nivel de aceite debe ser verificado por la indicadora de aceite del motor.

Luz de alarma de falla EPB

En el curso de la conducción, la luz de alarma de falla EPB se enciende, lo que indica que el sistema EPB no funciona correctamente. Se sugiere ponerse en contacto con la estación de servicio autorizada de SWM Motors lo antes posible.

Luz Indicadora de monitoreo del área ciega

Cuando el interruptor de encendido / interruptor de inicio por un solo botón está en modo ON y la función de monitoreo del área oculta está activada en la función de imagen panorámica de la pantalla grande multimedia, la luz indicadora se ilumina, y cuando esta función está desactivada, la luz indicadora se apaga.

Luz de advertencia de desviación de carril

La luz indicadora indica que la función del sistema de desviación de carril no es válida. Diríjase a la estación de servicio autorizada de SWM Motors para su reparación lo antes posible.

Luz indicadora del sistema de advertencia de colisión frontal

La luz indicadora indica que la función del sistema de advertencia de colisión frontal no es válida. Diríjase a la estación de servicio autorizada de SWM Motors para su reparación lo antes posible.

Seguridad

Cinturón de seguridad..... 120

Bolsa de aire de seguridad 125

Sistema de retención infantil..... 130

Sistema electrónico antirrobo para motor..... 133

Sistema antirrobo del vehículo 134

Etiqueta de advertencia..... 135

Uso adecuado del cinturón de seguridad

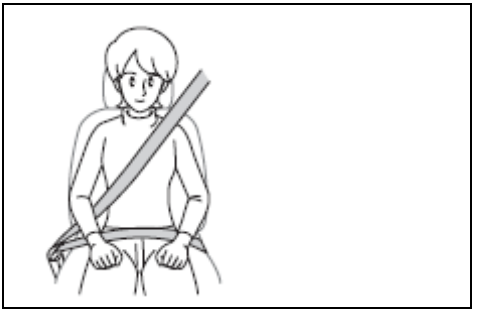

♦ Ajustar el respaldo del asiento, enderezar, cerca de la parte posterior.

♦ El cinturón de seguridad debe estar nivelado.

♦ Los cinturones de seguridad de los hombros deben colocarse cerca de la mitad del hombro (no en el cuello ni en el hombro).

♦ El cinturón de seguridad del cinturón debe ajustarse lo más posible a la parte inferior de la cadera.

Advertencia

Todos los pasajeros en el autobús deben usar los cinturones de seguridad correctamente. De lo contrario, en caso de frenada de emergencia del vehículo o accidente repentino de colisión, el cuerpo no se detiene en el asiento, lo que provocará lesiones personales graves o incluso la muerte.

Cinturón de seguridad pretensado en la primera fila

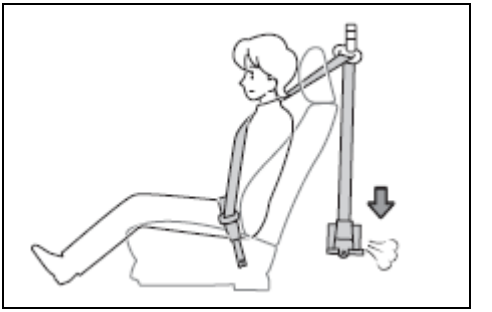

La colisión en frente del vehículo es la más dañina para los pasajeros delanteros. Cuando ocurre la colisión, el pretensor puede apretar el cinturón de seguridad instantáneamente y hacer que los pasajeros obtengan la mejor restricción.

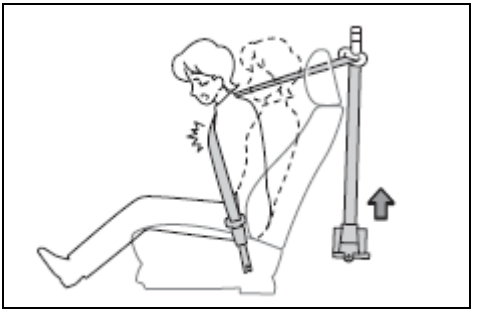

El limitador de fuerza puede mantener la carga del cinturón de seguridad dentro del valor prescrito y aliviar la presión en el pecho.

Condiciones de trabajo

El cinturón de seguridad prensado funciona cuando el vehículo se ve gravemente impactado en la parte delantera.

Las siguientes colisiones menores pueden no funcionar.

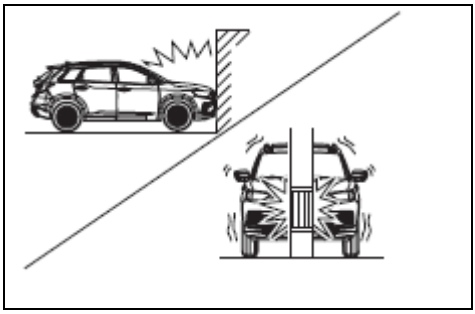

- Se colisiona frontalmente con muros de cemento a velocidades inferiores a 25 km / h.
- Se colisiona frontalmente con objetos pequeños como postes fijos o árboles a velocidades inferiores a 35 km / h.

El cinturón de seguridad prensado puede no desempeñar un papel en la colisión del vehículo a la siguiente distancia.

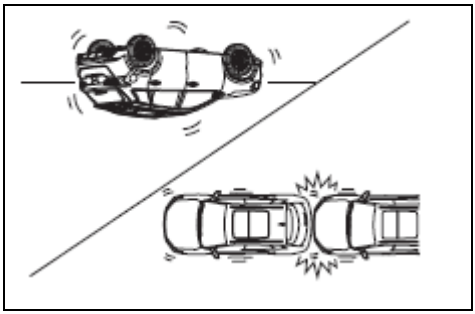

Cuando se somete a colisiones desde el lateral y la trasera. Cuando el vehículo rueda más de 90° y 180°.

Advertencia

- Cuando use el cinturón de seguridad prensado, úselo correctamente y ajuste el asiento a la mejor posición de manejo. De lo contrario, no dará pleno juego a su función y puede causar lesiones graves o incluso la muerte.
- Si desea instalar, desensamblar y desarmar el cinturón de seguridad prensado, debe comunicarse con la estación de servicio autorizada de SWM Motors. Si el cinturón de seguridad pretensado no se usa correctamente, no funcionará correctamente y puede causar lesiones graves o incluso la muerte en caso de accidente.
- El cinturón de seguridad prensado no se puede reutilizar.
- Después de la primera colisión, el precargador no se puede sacar ni enrollar de nuevo. Póngase en contacto con la estación de servicio autorizada de SWM Motors. De lo contrario, el precargador no funcionará en la segunda colisión en la segunda colisión.
- Cuando el cinturón de seguridad prensado funciona, acompañado por el sonido de la detonación, emitirá humo blanco, pero no causará incendios y es inofensivo para el cuerpo humano.
- Cuando se deseche el cinturón de seguridad prensado, comuníquese con la estación de servicio autorizada de SWM Motors. Es fácil causar lesiones personales cuando el cinturón de seguridad pretensado realiza una acción inesperada.

Ajuste de altura del cinturón de seguridad delantero

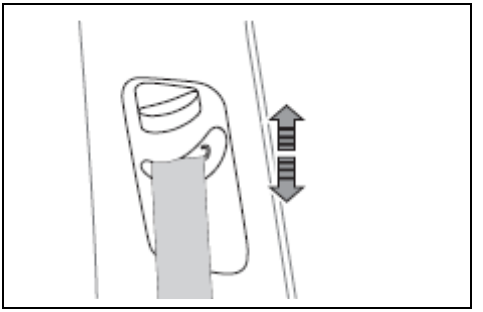

Cuando el cinturón de seguridad está cerca del cuello o se resbala del hombro, el regulador de altura del cinturón de seguridad puede ajustar la altura del cinturón de seguridad para que esté lo más cerca posible del centro del hombro.

Presione el botón de liberación y mueva el regulador de altura a la posición deseada. El regulador se puede mover hacia arriba empujando hacia arriba la placa decorativa del deslizador. Después de colocar el regulador en la posición deseada, mueva el regulador hacia abajo sin soltar el botón para determinar si está bloqueado en su lugar.

Advertencia

Después de ajustar, asegúrese de que el regulador de altura del cinturón de seguridad esté bloqueado en la posición correcta.

Método de uso del cinturón de seguridad

Cinturón de seguridad de tres puntos

1. Agarre la lengüeta de cerradura y saque el cinturón de seguridad de la devanadora. Asegúrate de no torcer el cinturón de seguridad.

   Si no puede sacar el cinturón de seguridad del enrollador, debe tirar con fuerza del cinturón de seguridad y aflojarlo de nuevo, para que el cinturón de seguridad pueda rodar hacia atrás, de modo que pueda sacar el cinturón de seguridad del enrollador sin problemas.

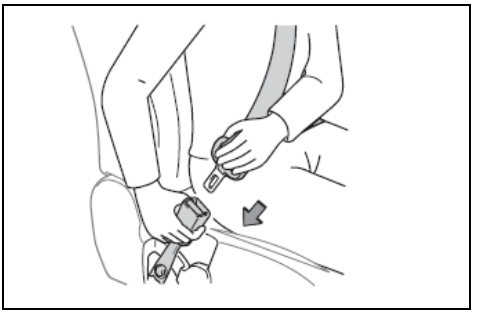

2. Inserte la lengüeta de la cerradura en el cuerpo de la cerradura para confirmar que se escucha un "clic".

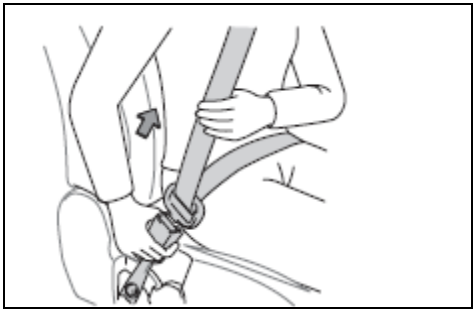

3. Tire del cinturón de seguridad del hombro hacia arriba y ajuste el cinturón de seguridad de manera que quede cerca del cuerpo.

   De esta manera, la pelvis fuerte puede soportar la fuerza de impacto y reducir la posibilidad de lesiones.

4. Ajuste el cinturón de seguridad del hombro para que esté cerca del pecho y en la mitad del hombro.

   De esta manera, la fuerza de impacto se puede dispersar en los huesos fuertes de la parte superior del cuerpo.

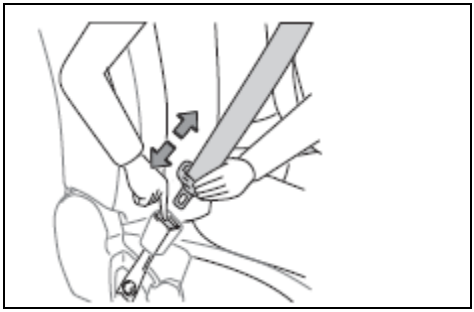

5. Cuando se enrolla el cinturón de seguridad, presione el botón de desbloqueo en el cuerpo de la cerradura.

   Después de liberar el cuerpo de la cerradura, la lengüeta de la cerradura debe apretarse hasta que el cinturón de seguridad esté completamente enrollado. Tenga cuidado de no tocar a otros pasajeros u objetos cercanos.

Advertencia

Precauciones para que las mujeres embarazadas en la conducción:
Le recomendamos que use su cinturón de seguridad. También puede obtener asesoramiento eficaz consultando a su médico. El método de usar cinturones de seguridad para mujeres embarazadas es básicamente el mismo que usar cinturones de seguridad normalmente, pero se debe prestar atención a los siguientes puntos:

- El cinturón de seguridad debe bajarse lo más bajo posible y colocarse debajo del abdomen elevado.
- El cinturón de seguridad del hombro deben pasar a través del hombro, pero el abdomen debe evitarse para que se encuentre en el pecho.

Si el uso del cinturón de seguridad es incorrecto, cuando se produce un frenado de emergencia o una colisión, los cinturones de seguridad apretarán el abdomen abultado, causando lesiones graves a la madre y al feto, o incluso la muerte.

Advertencia

- No cuelgue el cinturón de seguridad del hombro sobre o a través de las axilas.
- El cinturón de seguridad de cintura debe fijarse lo más cerca posible de la parte inferior de la cadera.
- Está prohibido que varias personas (incluidos los niños) lleven el mismo cinturón de seguridad al mismo tiempo
- El cinturón de seguridad no debe estar deformado o relajado.
- Está prohibido eludir el cinturón de seguridad alrededor del objeto con bordes afilados, de lo contrario podría dañarse en el accidente.
- No se permite el uso de cinturones de seguridad que hayan sido gravemente impactados o dañados debido a accidentes.
- Está prohibido desmontar, desmontar y alterar los cinturones de seguridad.
- Está prohibido llevar el cinturón de seguridad con cuerpo extraño en el cuerpo de la cerradura.
- Está prohibido usar sustancias orgánicas como el benceno y la gasolina para limpiar los cinturones de seguridad, ni para decolorarlos o teñirlos.

Advertencia

- Los niños tienen prohibido jugar con el cinturón de seguridad.

  Si un niño se enrolla descuidadamente alrededor de su cuello mientras juega con su cinturón de seguridad, es posible que no pueda continuar tirando del cinturón de seguridad, causando lesiones personales graves o incluso la muerte. En este punto, si no puede soltar la lengüeta de cerradura del cinturón de seguridad, puede usar tijeras para cortar el cinturón de seguridad.
- El cinturón de seguridad en el vehículo está diseñado principalmente de acuerdo con la forma del cuerpo del adulto. Los niños deben usar un sistema de retención infantil adecuado.

  En el caso de un uso adecuado de los cinturones de seguridad, si el cinturón de seguridad toca el cuello o la mandíbula del niño y no se puede bloquear la cadera, utilice un asiento para niños adecuado para el niño.

  Los niños deben usar el cinturón de seguridad adecuadamente cuando crezcan para ser adecuados para su uso en vehículos.

Advertencia

- La bolsa de aire de seguridad es un dispositivo auxiliar para proteger la seguridad de los pasajeros. Debe utilizarse junto con el cinturón de seguridad. Para desempeñar el papel y el efecto de las bolsas de aire de seguridad, los pasajeros deben usar los cinturones de seguridad correctamente y mantener la postura correcta para sentarse.
- El uso adecuado de la bolsa de aire de seguridad puede dar rienda suelta a su efectividad de seguridad. Si se usa incorrectamente, no solo dejará de desempeñar un papel seguro, sino que también causará daño a los ocupantes.
- Está prohibido el uso de la bolsa de aire de seguridad para otros fines.
- Está prohibido golpear las partes inflables de la bolsa de aire de seguridad, como el volante y el salpicadero En caso contrario. La bolsa de aire de seguridad positiva puede no funcionar correctamente y provocar lesiones graves o incluso la muerte.

Bolsa de aire de seguridad

Introducción

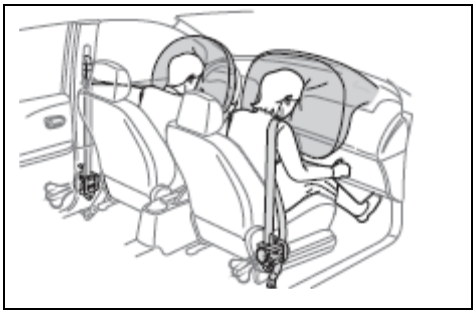

Cuando un vehículo sufre una fuerte colisión desde la parte delantera, el cinturón de seguridad se aprieta y la bolsa de aire de seguridad en el lado del conductor y el lado del copiloto se detonan para dispersar y mitigar el impacto en la cabeza y el pecho de los pasajeros.

Precauciones

Principio de funcionamiento

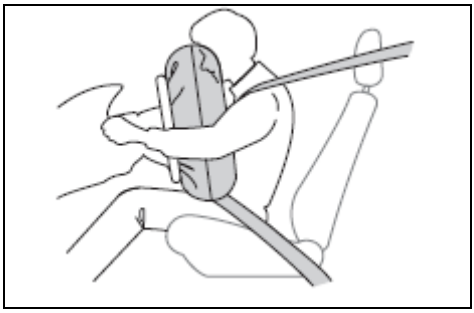

Si se produce un choque frontal de moderado a severo, el sensor notará que el vehículo se está desacelerando bruscamente, y el dispositivo de control causará que las bolsas de aire laterales del conductor y del copiloto detonen fuertemente en un instante.

Advertencia

- Después de que la bolsa de aire de seguridad detone, no toque los componentes de la bolsa de aire de seguridad. Debido a que sus componentes se calientan mucho, puede causar lesiones graves, como escaldaduras.
- Cuando la bolsa de aire es detonada, habrá un sonido de detonación y humo, pero no causará un incendio. Si las personas con enfermedades respiratorias y traqueales, como el asma, inhalan el humo, a veces se les dificulta respirar. En este momento, es más seguro salir del vehículo inmediatamente. Si no puede salir del vehículo, abra las ventanas o puertas y respire aire fresco.
- Cuando el residuo (gas, etc.) de la detonación de la bolsa de aire de seguridad entre en los ojos o se adhiera a la piel, debe limpiarse con agua limpia lo antes posible. De lo contrario, las personas con piel sensible pueden tener reacciones alérgicas.

Si el vehículo está sujeto a las siguientes colisiones severas, la bolsa de aire no puede

Si la parte inferior del vehículo se somete a la siguiente colisión grave, la bolsa de aire puede detonar.

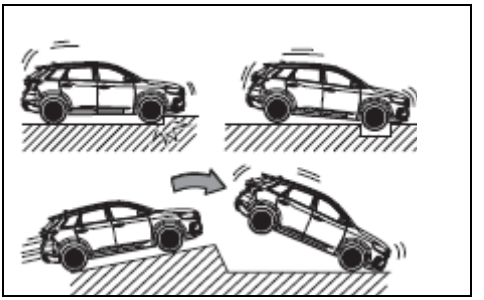

- Cuando el vehículo golpea el arcén.
- Cuando el vehículo cae o cruza una fosa o zanja profunda.
- Cuando el vehículo cruza un escalón, choca o cae en la carretera.

Cuando ocurre la siguiente situación, la bolsa de aire de seguridad puede detonar, pero no puede desempeñar su papel.

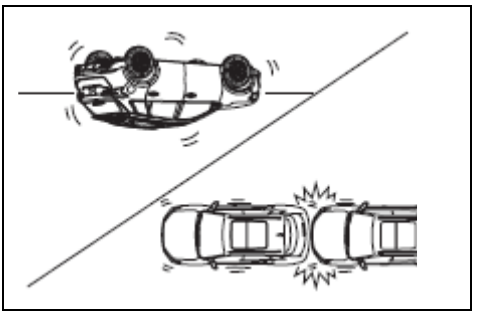

- Cuando se somete a una colisión lateral y trasera.
- Cuando el vehículo rueda más de 90 o 180 grados.

detonar.

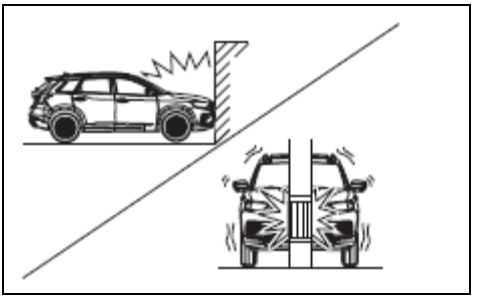

- Se colisiona frontalmente con muros de cemento a velocidades inferiores a 25 km / h.
- Se colisiona frontalmente con objetos pequeños como postes fijos o árboles a velocidades por debajo de 35 km / h.

Si el objeto de colisión se deforma o se mueve, la fuerza de impacto causada por la colisión se reducirá. En este punto, la bolsa de aire no puede detonar.

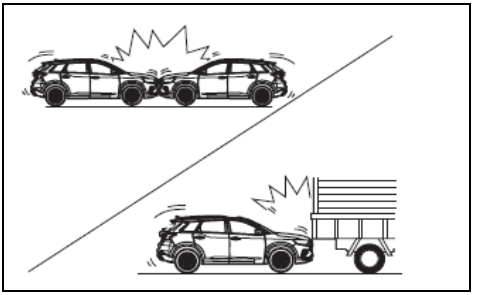

- La bolsa de aire no puede detonar cuando es una colisión frontal con un vehículo del mismo peso en condiciones de estacionamiento.
- Cuando el vehículo choca contra el camión por detrás, si el vehículo perfora debajo del contenedor, la fuerza de impacto causada por la colisión se debilitará y la bolsa de aire no detonará.

Debido al ángulo y la dirección de la colisión y otras razones, incluso si la velocidad es alta, la bolsa de aire de seguridad a veces no detona.

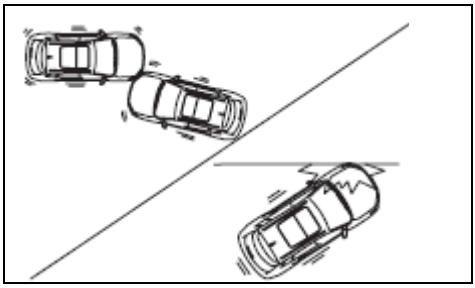

- Prohíbe acercar demasiado el cuerpo a la parte inferior del volante o tablero de instrumentos.

  Al conducir un vehículo normalmente, el conductor debe mantenerse alejado del volante tanto como sea posible, manteniendo la postura correcta.

  El asiento delantero debe estar lo más alejado posible del tablero de instrumentos.

  Todos los pasajeros en el vehículo deben usar los cinturones de seguridad correctamente para la protección de sujeción.

- Cuando un vehículo está en marcha, está prohibido sentarse en el borde del asiento o apoyarse contra el tablero de instrumentos.

  Porque cuando la bolsa de aire de seguridad frontal detona, tiene una velocidad muy rápida y una fuerza de impacto considerable. Si el pasajero está demasiado cerca de la bolsa de aire, cuando la bolsa de aire detona, puede causar lesiones graves o incluso la muerte.

- Los niños tienen prohibido pararse frente a la bolsa de aire de seguridad.

- Cuando la bolsa de aire de seguridad frontal detona, causará lesiones graves o incluso la muerte a los niños. Todos los niños deben sentarse en la parte trasera del vehículo y estar debidamente sujetos y protegidos.

- Por favor, observe los siguientes artículos. De lo contrario, cuando la bolsa de aire de seguridad detona, estos elementos pueden causar lesiones graves a la tripulación.

  Está prohibido colocar artículos en el tablero o colocar paraguas y otros artículos en el tablero.

  Está prohibido exponer artículos en cajas de almacenamiento.

  Está prohibido colgar decoraciones en ventanas o retrovisores.

  Está prohibido instalar cualquier decoración en la bocina del volante.

  Está prohibido colocar equipaje, mascotas u otros artículos entre las bolsas de aire y los conductores o copilotos.

- Está prohibido cubrir la cubierta de la bolsa de aire de seguridad con cera de sellado, película o materiales similares.

  De lo contrario, dificultará el inicio normal de la bolsa de aire.

- Está prohibido dañar la cubierta de la bolsa de aire de seguridad.

  De lo contrario, no funcionará correctamente. Por lo tanto, no abra ni dañe la cubierta de la bolsa de aire de seguridad de forma privada.

- Está prohibido el desmontaje, modificación e instalación de la bolsa de aire de seguridad, salpicaderos y volantes.

  Si se opera incorrectamente, la bolsa de aire de seguridad no funcionará correctamente o explotará por error, lo que fácilmente causará lesiones graves o incluso la muerte.

Bolsa de aire de seguridad lateral

Introducción

La bolsa de aire de seguridad lateral se encuentra en el cojín exterior de la parte posterior del asiento. La bolsa de aire está marcada en la parte posterior del asiento. La bolsa de aire de seguridad lateral es un complemento del cinturón de seguridad. Cuando se produce una colisión lateral, la bolsa de aire lateral reduce la lesión de los pasajeros en el vehículo y evita la re-colisión.

Advertencia

- Está prohibido golpear o apretar la posición de la bolsa de aire de seguridad lateral.

  Evite que las bolsas de aire laterales no funcionen correctamente en caso de accidentes o detonaciones accidentales de las bolsas de aire laterales en ausencia de accidentes, causando lesiones graves o incluso la muerte a los pasajeros.
- Si es necesario instalar el equipo de radio, póngase en contacto con la estación de servicio autorizada de SWM Motors. El equipo de radio tiene un impacto grave en la onda y el dispositivo de control de la bolsa de aire de seguridad lateral.
- Está prohibido el uso de la bolsa de aire de seguridad laterales para otros fines.

Principio de funcionamiento

Si se produce un accidente de impacto lateral, el sensor detectará el cambio brusco de la aceleración lateral del vehículo y enviará la señal al dispositivo del controlador. Si se cumple la condición de trabajo de la bolsa de aire de seguridad, la bolsa de aire de seguridad lateral detonará instantáneamente.
En caso de impacto lateral, sólo la bolsa de aire de seguridad lateral en el lado del lado impactado detonará. Si la instalación se produce en el lado del copiloto, la bolsa de aire de seguridad lateral en el lado del copiloto detonará incluso si no hay ningún pasajero en el asiento.

Precauciones

- Cuando el vehículo recibe la siguiente ligera colisión, la bolsa de aire de seguridad lateral a veces no detona:

a. Colisión frontal.
b. Cuando la señal recibida por el dispositivo de control electrónico es ligeramente de impacto lateral, la señal es débil.
c. Colisión trasera.
d. Vuelco lateral.

- Está prohibido el uso de cualquier artículo para cubrir la bolsa de aire de seguridad lateral.

  De lo contrario, obstaculizará el funcionamiento normal de la bolsa de aire de seguridad lateral.
- Está prohibido instalar cualquier artículo alrededor del sitio de impacto de la bolsa de aire de seguridad lateral.
- Está prohibido desmontar, reparar o volver a montar el asiento equipado con airbag lateral y las piezas alrededor de la parte de expansión de la bolsa de aire de seguridad lateral sin autorización.

Cortina de aire de seguridad lateral

Introducción

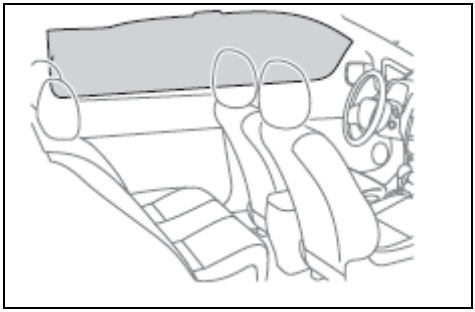

La cortina de aire de seguridad lateral se encuentra en el borde inferior del techo, y el letrero de la bolsa de aire de seguridad está marcado en la columna. La cortina de aire de seguridad lateral es un suplemento al cinturón de seguridad. Cuando se produce una colisión lateral, la cortina de aire de seguridad lateral reducirá la lesión en la cabeza de los pasajeros en el vehículo y evitará la re-colisión.

Advertencia

- Está prohibido golpear o apretar la posición de la cortina de aire de seguridad lateral.
  Evite que la cortina de aire de seguridad lateral no pueda funcionar normalmente cuando ocurre el accidente o la cortina de aire de seguridad lateral detona accidentalmente cuando no hay accidente, causando lesiones graves o incluso la muerte a los pasajeros.
- Si es necesario instalar el equipo de radio, póngase en contacto con la estación de servicio autorizada de SWM Motors. El equipo de radio tiene un impacto grave en la onda y el dispositivo de control de la cortina de aire de seguridad lateral.
- Está prohibido el uso de cortina de aire de seguridad lateral para otros fines.

Principio de funcionamiento

Si se produce un accidente de impacto lateral, el sensor detectará el cambio brusco de la aceleración lateral del vehículo y enviará la señal al dispositivo del controlador. Si se cumple la condición de funcionamiento de la cortina de aire de seguridad lateral, la cortina de aire de seguridad lateral en el lado de la colisión detonará instantáneamente.

Precauciones

- Cuando un vehículo es sometido a las siguientes colisiones menores, la cortina de aire de seguridad lateral a veces no detona:
  Colisión frontal;
  Cuando la señal recibida por el dispositivo de control electrónico es ligeramente de colisión lateral, la señal recibida por el dispositivo de control electrónico es débil.
  Colisión trasera;
  Cuando te des la vuelta.
- No se acerque a las puertas, columnas y laterales del techo, ni se recueste en el asiento del pasajero delantero.
  De lo contrario, cuando la cortina de aire de seguridad lateral detona, la cabeza se verá fuertemente afectada, lo que fácilmente causará lesiones graves o incluso la muerte.
  Especialmente cuando los niños montan, por favor preste atención a él.
- Está prohibido instalar cualquier artículo alrededor de la zona de colisión de la cortina de aire de seguridad lateral.
- Está prohibido desmontar, reparar y modificar las piezas alrededor del área de colisión de la cortina de aire de seguridad lateral sin autorización.

Tipos de asientos para niños

Asientos para niños de 0/0+grupos

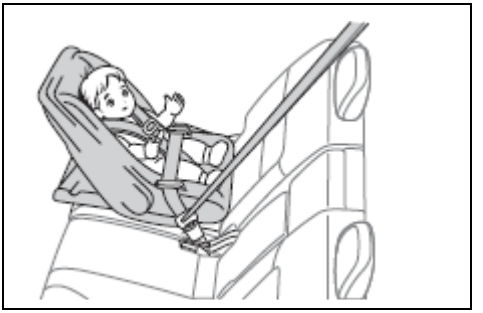

Asientos para niños del grupo I

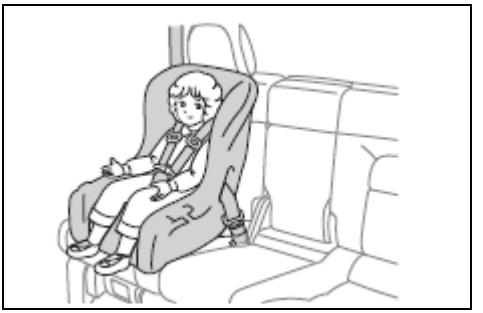

Asientos para niños del grupo II/III

Puntos fijos de asientos para niños

Puntos fijos inferiores del asiento para niños

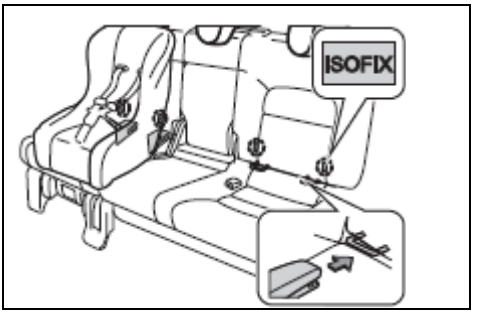

Hay cuatro puntos fijos en la parte inferior del asiento para niños en el hueco entre la parte posterior del asiento trasero y el cojín del asiento.

Punto fijo del cinturón de tracción para el asiento de los niños

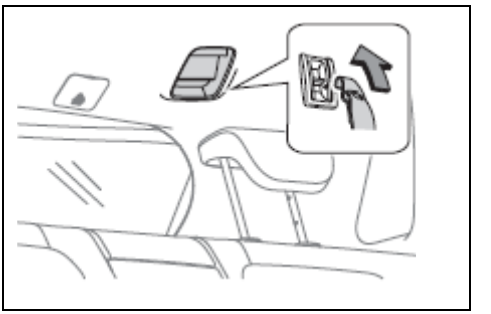

Hay un punto fijo de correa de tracción en el techo de la parte superior derecha del asiento trasero.

Aplicabilidad de los asientos para niños

Solo los asientos para niños a través de la ECE No 44 pueden utilizarse en vehículos.

- ♦ Grupo 0: 10 kg máximo (0-9 meses)
- ♦ Grupo 0+: 13 kg máximo (0-2 años)
- ♦ Grupo I: 9-18 kg (9 meses-4 años)
- ♦ Grupo II: 15-25 kg (4-7 años)
- ♦ Grupo III: 22-36 kg (6-12 años)

Método de instalación de los asientos para niños

Instalación de asientos para niños con dispositivos de fijación de asientos para niños

ISOFIX es un sistema de protección estándar especialmente diseñado para asientos infantiles. Tanto los asientos traseros como los exteriores pueden utilizar ISOFIX para instalar asientos para niños.

1. Mueva el asiento delantero al asiento delantero.

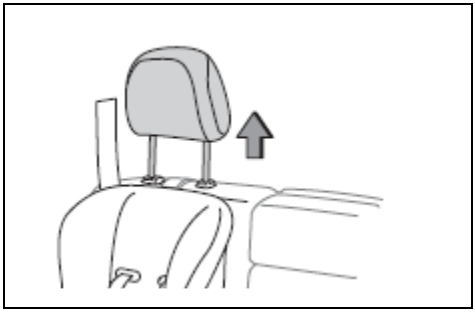

2. Levante o retire el reposacabezas del asiento que se ajuste a la posición del asiento para niños.

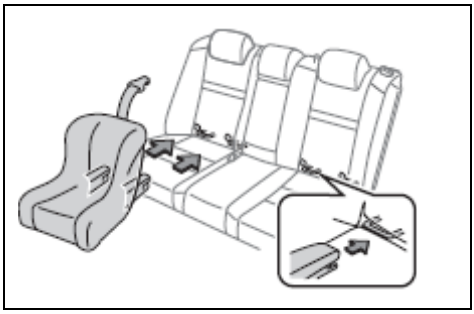

3. Deslice el mecanismo de bloqueo del asiento para niños en el punto fijo inferior para asegurarse de que los dos mecanismos de bloqueo I SOFIX se fijan correctamente.
4. Apriete la correa de tracción.

Fije la cinta desplegable en el punto fijo de la cinta extraíble en el techo. Tenga cuidado de no enroscar la cinta

Use un cinturón de seguridad para instalar un asiento para niños

Los cinturones de seguridad se pueden utilizar para fijar los asientos de los niños en los dos asientos en el exterior de la fila trasera.

Cuando se utilizan cinturones de seguridad para instalar asientos para niños, los cinturones de seguridad deben estar abrochados y fijos. De lo contrario, los niños no pueden ser adecuadamente protegidos en caso de colisión u otros pasajeros en el vehículo serán dañados.

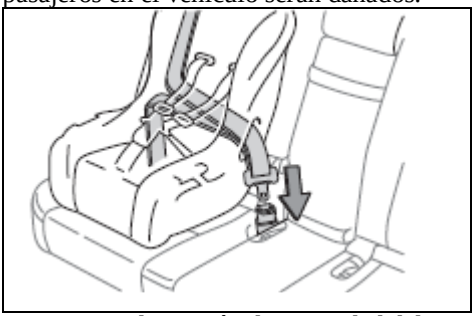

1. Extraiga el cinturón de seguridad del cinturón de seguridad e instale el asiento para niños.
   Instale el cinturón de seguridad a lo largo del camino derecho en el asiento del niño, inserte la lengua de bloqueo en la hebilla y confirme el clic.

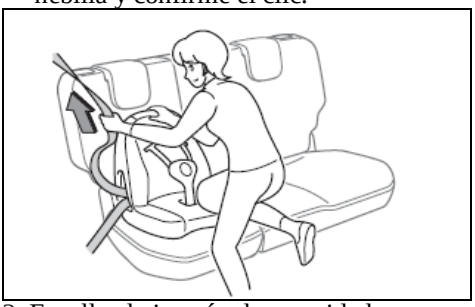

2. Enrolle el cinturón de seguridad.
   Presione el asiento para niños en el asiento por peso, enrolle el cinturón de seguridad y apriételo, y no debe haber relajación.

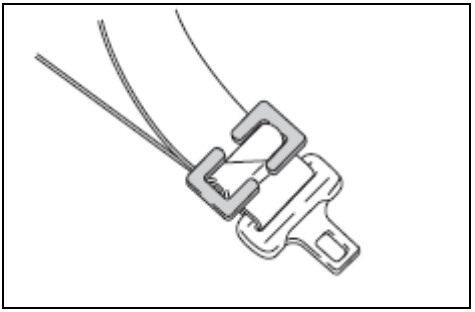

3. Si el asiento para niños no está equipado con el dispositivo de fijación del cinturón de seguridad, puede comprar un clip fijo para fijar el cinturón de seguridad.
4. Apriete suavemente el asiento del niño para asegurarse de que esté firmemente fijado.

Precauciones para la instalación de asientos para niños

- Por favor, abróchese correctamente el asiento para niños del vehículo.
- Si el asiento para niños no se utiliza durante mucho tiempo, retírelo del vehículo.
- Está prohibido instalar asientos para niños en los asientos laterales de los copilotos.
- El asiento debe seleccionarse de acuerdo con la edad y el tamaño del niño e instalarse en el asiento trasero.
  Sostener a un niño en los brazos no reemplaza el papel del asiento de un niño. En caso de accidente, el niño puede encontrarse con parabrisas o ser apretado entre usted y el interior del vehículo.
- Incluso si el niño ha sido instalado en el asiento del niño, no deje que el niño descanse la cabeza o cualquier parte de su cuerpo en el poste de la puerta o en el lado del techo.

Introducción del sistema

Con el fin de evitar que el vehículo sea robado, la llave está equipada con un transmisor de señal, a menos que se utilice la clave legítima, el motor no se puede arrancar.

Atención

- No coloque objetos con un campo magnético fuerte cerca de un interruptor de arranque de tecla.
- Las llaves no deben colocarse en ambientes especiales de alta o baja temperatura.
- Por favor, no deje caer la llave en el suelo a voluntad.
- Por favor, no presione la tecla con objetos pesados.

Si no puede encender el motor

En este momento, por favor:

1. Compruebe que su clave es una clave legal.
2. Arranque normalmente de acuerdo con la señal de aviso del instrumento.

Si no fuera por las razones anteriores, póngase en contacto con la estación de servicio autorizada de SWM Motors para reparar el sistema electrónico antirrobo del motor.

Introducción del sistema

Todo el sistema antirrobo del vehículo ayuda a proteger sus vehículos y objetos de valor del robo. Cuando alguien intenta entrar por la fuerza en el vehículo, todo el sistema antirrobo del vehículo dará una alarma de sonido y luz.

Modo de alarma

- La bocina de sonido y la luz giratoria brilla.
- La alarma se da cada 0,4 s, y cada alarma dura 30 s.

Advertencia

- Por favor, no intente modificar todo el sistema antirrobo del vehículo e instalar otros dispositivos.

Apertura

1. El interruptor de encendido/interruptor de inicio por un solo botón está en modo LOCK. Todas las puertas y puertas traseras y cubiertas del motor se han cerrado y bloqueado con éxito. La luz de dirección parpadea una vez. Mientras tanto, el indicador antirrobo comienza a parpadear, y el vehículo entra en el estado defensivo preconfigurado.

   Por defecto, el vehículo todavía puede ser operado sin alarmar contra el robo.

2. El vehículo entrará automáticamente en el estado de defensa después de que el estado de defensa predeterminado dure 15s, y la función antirrobo del vehículo se encenderá.

Advertencia

- Compruebe que todas las puertas, puertas traseras y cubiertas de la cabina estén completamente cerradas, de lo contrario no se abrirá todo el sistema antirrobo del vehículo.
- En la condición de defensa, las funciones de bloqueo y desbloqueo del botón de bloqueo del control central no serán válidas.

Cierre

- Bajo la condición de defensa predeterminada, desbloquee la puerta, el vehículo entrará en el estado de defensa y se cerrará la función antirrobo del vehículo.
- En el estado de defensa, la puerta se desbloquea con éxito mediante el botón de desbloqueo de la llave o PEPS. El vehículo entrará en el estado de defensa y la función antirrobo del vehículo se cerrará.

Condición del disparador de alarma

En el estado defensivo, las siguientes acciones pueden activar la alarma.

- Abra cualquiera de las puertas sin el botón de desbloqueo de la llave o el acceso sin llave al sistema.
- Abra la puerta con una llave mecánica o un botón en la puerta.
- El modo de interruptor de inicio de un solo botón ha cambiado.

Método de eliminación de alarmas

Después de activar la alarma de robo de todo el vehículo, la alarma se puede quitar mediante las siguientes operaciones:

- El interruptor de encendido /interruptor de inicio por un solo botón está en modo LOCK. La puerta se puede desbloquear con éxito desbloqueando el botón de la llave o PEPS, que puede terminar la alarma contra el robo.
- El motor ha iniciado correctamente

Etiqueta de advertencia de cabina

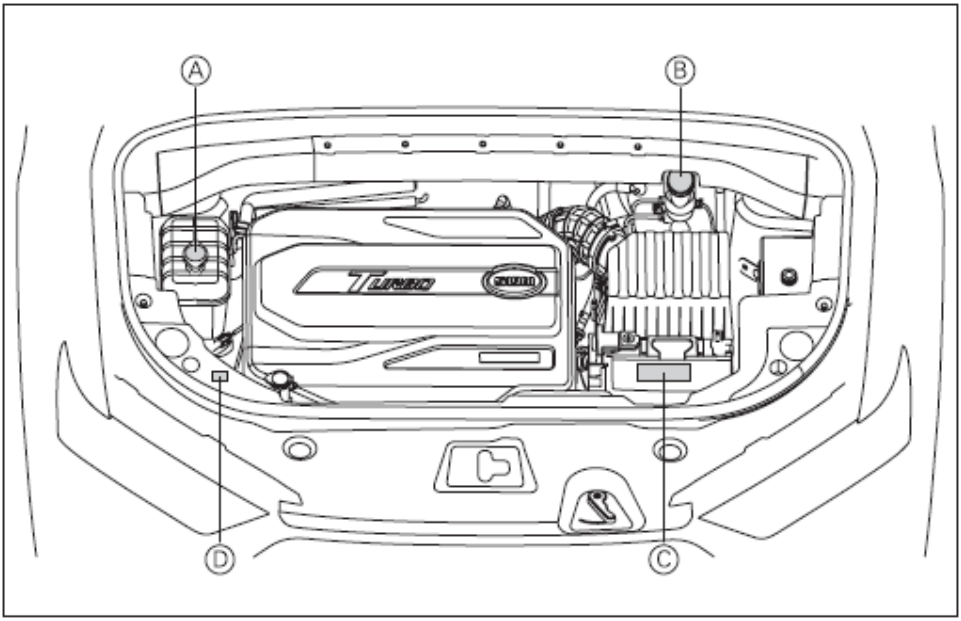

Ⓐ Señal de advertencia para el tanque de expansión

Ⓑ Marca de advertencia para el tanque de frenos

Ⓒ Marca de advertencia de la batería

Ⓓ Etiqueta de advertencia para inyección de refrigerante en aire acondicionado

Marca de advertencia para el tanque de expansión

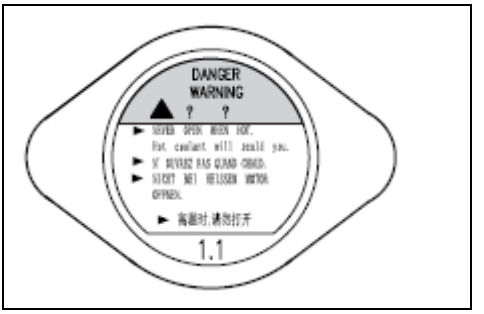

La etiqueta se encuentra en la cubierta del tanque de expansión. Se utiliza para recordarle que cuando el motor está sobrecalentado, no abra la cubierta del tanque de expansión para evitar escaldalas.

Marca de advertencia para el tanque de frenos

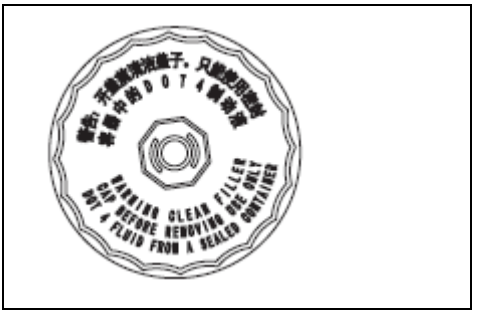

La etiqueta está grabada en la cubierta del tanque de almacenamiento de líquidos. Advertencia: Limpie la tapa antes de abrirla, utilice únicamente el líquido de frenos DOT4 en un recipiente sellado.

Marca de advertencia de la batería

La etiqueta se encuentra en la batería. Para pedirle que instale, desmonte o inspeccione las baterías del acumulador, debe prestar atención a los siguientes asuntos:

- Los niños deben mantenerse alejados de las baterías.
- Pueden producirse gases inflamables durante el uso o la carga de baterías, que deben mantenerse alejadas de las fuentes de calor y las llamas a altas temperaturas, o pueden causar accidentes de combustión o explosión.
- Las baterías contienen líquidos altamente corrosivos.
- Por favor, use gafas y otras medidas de protección necesarias cuando se opere .

Marca de advertencia para inyección de refrigerante en aire acondicionado

Advertencia	Avisos para el sistema de aire acondicionado
Refrigerante: R134a	Carga: 480±10g
Aceite de refrigerador compresor: PAG56	Carga: 135 ml

La señal de advertencia se encuentra en la cubierta de decoración de la sala del motor, que se utiliza para recordarle la especificación de llenado y la cantidad de llenado de refrigerante para aire acondicionado y aceite de refrigeración para compresor.

Especificación del refrigerante: R134a

Carga: 480±10g

Especificación del aceite del refrigerador del compresor: PAG56

Carga: 135 ml

Etiqueta de advertencia de la cabina

Marca de advertencia de la bolsa de aire de seguridad

La etiqueta se encuentra en el parasol del copiloto, que se utiliza para recordarle que el vehículo está equipado con la bolsa de aire de seguridad. Por favor, preste atención a los asuntos pertinentes.

Marca de llenado de combustible

La marca se encuentra dentro de la tapa de llenado. Se sugiere que este vehículo sólo puede utilizar gasolina calificada sin plomo 92# y superior.

Emergencia

Herramientas a bordo..... 140

Neumático de repuesto 141

Reemplazo de neumáticos 142

Cuando la rueda está en un accidente de atrapamiento. 146

Inicio de salto 147

Sobrecalentamiento del motor 148

Tracción..... 149

Lista detallada

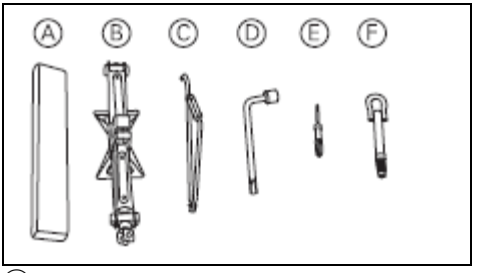

ⒶSeñales y cajas triangulares de advertencia
Ⓑ Gato
Ⓒ Barra de balance de gato
Ⓓ Manguito de tuerca de rueda
Ⓔ Destornillador plano / cruzado
Ⓕ Gancho de remolque.

Las herramientas montadas en el vehículo se colocan en la bandeja debajo de la cubierta del área de equipaje, que se puede ver cuando se abre la cubierta del área de equipaje.

⚠ Atención

- Los propios conductores deben estar familiarizados con la ubicación y el uso de gatos y otras herramientas montadas en el vehículo para satisfacer las necesidades de emergencias.
- El gato equipado es una herramienta especial para el vehículo. No utilice el gato de este vehículo para otros vehículos, ni el gato de otros vehículos para operar este vehículo.
- Después de utilizar la herramienta a bordo, se debe volver a colocar en la posición designada y fijarse firmemente. La colocación arbitraria puede causar fácilmente accidentes.

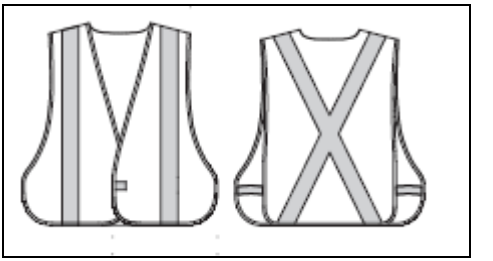

El vehículo está equipado con chaleco reflectante. Si necesita bajar se baja del vehículo debido a un mal funcionamiento del vehículo, use chaleco reflectante y coloque señales triangulares de advertencia en la parte trasera del vehículo (150 m durante el día, 250 m por la noche, 50 m durante el día y 150 m por la noche en la carretera de circunvalación de la ciudad) para recordar a otros vehículos y peatones a evitar.

Introducción de neumáticos de repuesto

El neumático de repuesto de este vehículo no es neumático de repuesto de tamaño completo.

Advertencia

- El neumático de repuesto de tamaño no completo es solo para uso temporal cuando el neumático estándar está dañado. Por favor, repare el neumático estándar tan pronto como sea posible y reemplace el neumático de repuesto que no sea de tamaño completo. De lo contrario, habrá posibles riesgos para la seguridad.
- Debido a que el neumático de repuesto es diferente del tamaño estándar del neumático, la altura de la carrocería cambiará después de instalar el neumático de repuesto. Por favor conduzca con cuidado.
- Debe comprobar el estado de los neumáticos de repuesto y recordar no instalar neumáticos de repuesto anormales.
- Solo se permite un neumático de repuesto en un vehículo, y no se permite ningún neumático de repuesto.
- Los vehículos con neumáticos de repuesto instalados deben viajar a una velocidad inferior a 80 km/h.

Método de eliminación

Los neumáticos de repuesto se almacenan en el área de equipaje bajo el bloque de soporte de burbujas de la maleta. Abra el revestimiento de la maleta, saque el bloque de soporte de la burbuja de la maleta, afloje el soporte fijo del neumático de repuesto y retire el neumático de repuesto.

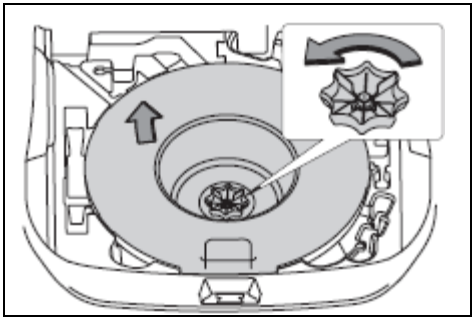

El funcionamiento de la sustitución del neumático de repuesto es opuesto a la de retirar el neumático de repuesto.

Preparación de reemplazo de neumáticos

1. Todos los pasajeros del vehículo se bajan.
2. Aparque el vehículo en un lugar duro y plano.

   Aparcar el vehículo en un lugar donde la superficie de la carretera es dura, plana y no afecta al tráfico normal y puede trabajar de forma segura.

3. Aplicar freno de estacionamiento.
4. Apagar el motor.

   Para vehículos de engranajes manuales, cambie la palanca de cambios a N y apague el motor.

   Para vehículos de engranaje automático, cambie la palanca de cambios a engranaje P y apague el motor.

Atención

En los siguientes casos, es necesario considerar si el neumático se rompe.

- Cuando el volante tiemble.
- Cuando el vehículo está temblando anormalmente.
- Cuando el vehículo está anormalmente inclinado.

Cuando se produzca una rotura de neumático o una rotura de neumáticos durante la conducción, sostenga el volante firmemente y póntelo suavemente en el pedal del freno para desacelerar. El frenado de emergencia o la conducción del volante pueden fácilmente dejar el vehículo fuera de control.

Advertencia

No utilice gatos cuando la barra de cambio esté en marcha N para subir el vehículo. De lo contrario, el soporte del gato no es estable, lo que conduce a accidentes.

5. Indica que el vehículo está en estado de parada.

   Utilice luces de alarma de peligro y coloque señales de advertencia triangulares según sea necesario.

6. Prepare el gato, barra de balancines de gato y las mangas de las tuercas de las ruedas.
7. Preparar el tope del neumático.

   Cuando se utiliza el gato, es necesario cooperar con el uso de tapón de neumáticos.

   Si no hay tapón de neumáticos, puede utilizar piedras grandes que puedan fijar el neumático en su lugar.

8. Preparar neumáticos de repuesto.

Atención

- Después de la explosión del neumático, el neumático de repuesto debe reemplazarse inmediatamente.
- Tenga en cuenta que no debe seguir conduciendo en las condiciones de explosión de neumáticos, de lo contrario, conducirá a la inestabilidad de la conducción y accidentes. Además, es fácil dañar neumáticos, ruedas, suspensiones y carrocería.

Método de sustitución de neumáticos

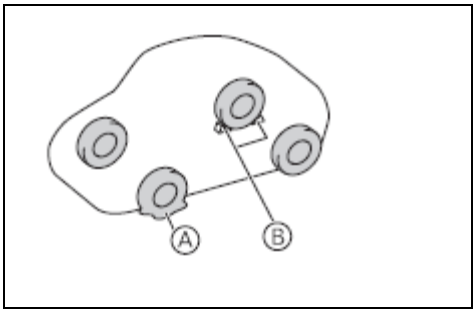

ⒶNeumáticos que se sustituirán

ⒷTapón de neumáticos

1. Se ha fijado el neumático.
   De acuerdo con la relación diagonal, utilice el tapón de neumáticos contra el neumático.
   Bloquee las ruedas traseras al levantar las ruedas delanteras y las ruedas delanteras al levantar las ruedas traseras. La figura de arriba muestra la situación en la que las ruedas delanteras izquierdas necesitan ser levantadas.

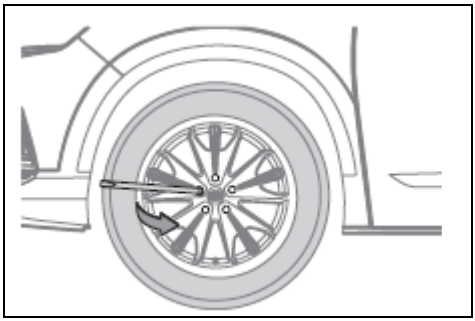

2. Desenrosca la tuerca
   Saque el manguito de la tuerca de la rueda, gire el manguito de la tuerca de la rueda en sentido antihorario y afloje por una o dos vueltas.

Advertencia

- Cuando se desmonta, el manguito de la tuerca del neumático debe instalarse en su lugar para evitar resbalones y causar daños en las tuercas o lesiones personales.

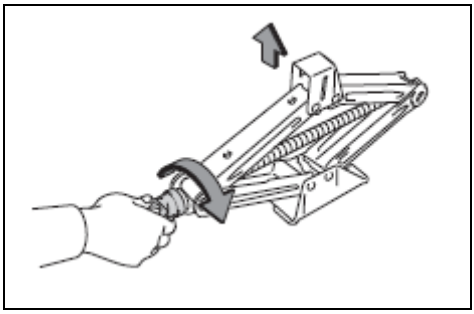

3. Ajuste la altura del gato.
   Pon el gato en el suelo plano y duro.
   Gire la perilla de ajuste del gato en el sentido de las agujas del reloj para que la altura de la toma esté cerca de la posición de elevación del cuerpo.

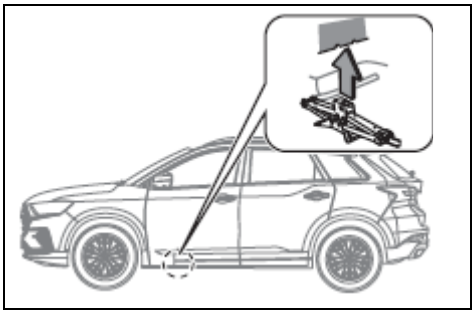

4. Coloque el gato por debajo de la posición de elevación.
   Ajuste la posición y la altura del gato para asegurarse de que el gato está establemente fijado en la posición de elevación de la carrocería del vehículo.

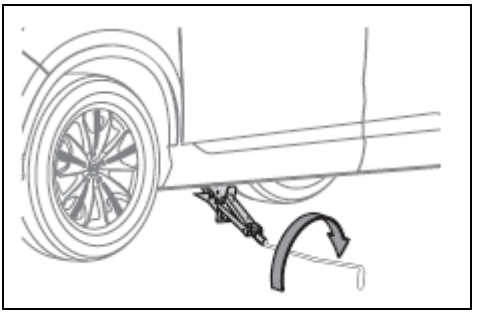

5. Levante la carrocería del vehículo con un gato.

   Inserte el balancín en el gato y gire el balancín en el sentido de las agujas del reloj para que el gato se levante lentamente. Asegúrese de que el portabrocas asegura los bordes debajo de la carrocería del vehículo. Tire del vehículo y haga que el neumático sea ligeramente del suelo.

Atención

- Se puede levantar y reemplazar sólo después de que se aflojen las tuercas de las ruedas.
- No coloque un gato en una chapa metálica lateral , de lo contrario el cuerpo se dañará.
- Cuando se acciona , el vehículo debe levantarse ligeramente, comprobar cuidadosamente si no hay anomalías y, a continuación, continuar levantando el vehículo.

Atención

Cuando utilice el gato, tenga en cuenta lo siguiente. De lo contrario, es fácil dañar el vehículo o cambiar el gato, causando lesiones personales graves.

- Cuando se utiliza el gato, debe apagar el motor. De lo contrario, el gato será desplazado debido a la vibración del motor, causando lesiones personales graves.
- No utilice gatos cuando el vehículo esté tripulado.
- Cuando se utiliza un gato, no coloque objetos en la parte superior o inferior del gato.
- La altura de elevación de la carrocería de un vehículo es adecuada para cambiar neumáticos.
- Después de levantar el cuerpo con un gato, no se ponga debajo del vehículo. De lo contrario, una vez que el gato cambia, el cuerpo será apretado debajo del vehículo, causando lesiones graves o incluso la muerte.
- Cuando deja abajo la carrocería del vehículo, usted debe prestar atención a la situación circundante, con el fin de evitar la operación de pellizcar el personal de la operación y otro personal alrededor.

6. Descargue el neumático e instale el neumático de repuesto.

   Desenrosque la tuerca de retención en sentido antihorario y descargue el neumático.

   Antes de instalar neumáticos de repuesto, se debe retirar la suciedad en la superficie de instalación de las ruedas.

Atención

- Si el polvo está unido a la placa de protección de la rueda y a la superficie interior de la rueda, es fácil hacer que la tuerca de la rueda se afloje y hacer que la rueda salga del vehículo.

7. Fije la tuerca temporalmente y baje la carrocería del vehículo.

   Instale las tuercas de las ruedas, fije temporalmente la rueda para evitar que la rueda se caiga.

   Gire el gato en sentido antihorario y baje la carrocería del vehículo.

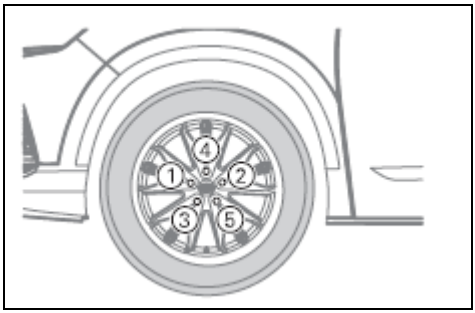

8. Apriete la tuerca

   De acuerdo con el orden indicado en la figura, el manguito de la tuerca de la rueda se utiliza para apretar la tuerca de la rueda alternativamente.

   Par de apriete: 160±10N.m

9. Coloque las herramientas, las jotas, los neumáticos y compruebe la presión de los neumáticos.

Vaya a La estación de servicio autorizada de SWM Motors tan pronto como sea posible para inicializar y ajustar el dispositivo de alarma de presión de los neumáticos.

Precauciones

- ♦ No utilice tuercas o ruedas dañadas o deformadas.
- ♦ No pise el manguito de la tuerca de la rueda con el pie o apriete la tuerca excesivamente con otras herramientas, de lo contrario la tuerca se dañará fácilmente.
- ♦ Compruebe que la tuerca de montaje de la rueda esté bloqueada. De lo contrario, es fácil dañar las tuercas de instalación y las partes de freno de las ruedas, e incluso hacer que las ruedas se desprendan, lo que resulta en accidentes.
- ♦ Cuando se sustituya un neumático nuevo, instale el mismo tamaño (todas las ruedas tienen el mismo tamaño especificado), el mismo fabricante, la misma marca y el mismo patrón de banda de rodadura (forma de ranura de banda de rodadura).
- ♦ Cuando la vibración del volante y la carrocería se encuentra en el vehículo después de cambiar el neumático, vaya al centro de servicio autorizado de SWM Motors para comprobar el equilibrio dinámico.

Cuando la rueda está en un accidente de atrapamiento.

Se debe tener cuidado al conducir en nieve, barro, arena y otros lugares. Cuando se conduce en nieve, barro, arena y otros lugares, es fácil quedarse atascado. En caso de accidente automovilístico, se pueden intentar las siguientes operaciones:

1. Cierre el motor y aplique el freno de estacionamiento.
2. Retire el barro, la nieve o la arena atrapados alrededor de los neumáticos.
3. Coloque bloques, piedras u otros materiales para ayudar a mejorar la tracción de los neumáticos.
4. Reinicie el motor.
5. Suelte el freno de estacionamiento y acelere con cuidado para sacar el vehículo del pozo.

Advertencia

Después de un accidente de trampa de vehículo, se debe prestar atención a los siguientes puntos al salir de la trampa:

- Si el vehículo es expulsado de la fosa moviéndose hacia adelante y hacia atrás, debe asegurarse de que no haya personas y objetos cerca del vehículo.
- Se debe tener cuidado cuando el vehículo se retira de la fosa empujando el vehículo, en el momento en que el vehículo se mueve repentinamente hacia adelante o hacia atrás.

Atención

Para evitar daños en la transmisión y otros componentes, se deben observar las siguientes precauciones al conducir un vehículo:

- Cuando se cambia la marcha, no pise el pedal del acelerador hasta que la transmisión se desplace completamente hacia adelante o hacia la marcha R.
- Después de una conducción de varias veces, si el vehículo todavía no puede salir de problemas, necesita utilizar tracción y otros métodos.

Déficit de energía del vehículo

1. El arrancador no gira, incluso si gira, su fuerza es muy débil, no puede arrancar el motor.
2. El faro es más oscuro de lo normal.
3. La alarma es débil o silenciosa.
4. El arrancador emite un sonido de "clic, clic" y no gira.

Método de inicio de superposición

Dependiendo del vehículo de rescate, el cable auxiliar está conectado a la batería para arrancar el motor.
Los camiones de rescate utilizan baterías de 12V.

1. Apague toda la fuente de alimentación del vehículo.

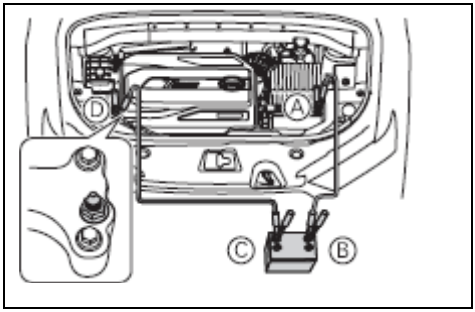

2. Conecte el cable auxiliar y conecte el cable auxiliar aguas abajo de la siguiente manera:

Ⓐ Cátodo de batería para vehículos eléctricos deficientes
Ⓑ Cátodo de batería de vehículo de rescate
Ⓒ La batería negativa del vehículo de rescate
Ⓓ El punto de hierro del vehículo eléctrico deficitario (como se muestra en la figura)

3. Cargue la batería

   Arranque el motor del vehículo de rescate, cuando la velocidad del motor se incremente ligeramente, mantenga la velocidad durante unos 5 minutos y cargue temporalmente la batería del vehículo con déficit de potencia.

4. Arrancar el motor del vehículo con déficit de potencia.

   Si el motor sigue sin arrancar, asegúrese de que la conexión del cable auxiliar es correcta y, a continuación, cargue la batería.

5. Extraiga el cable auxiliar.

   Una vez que el motor está en marcha, el cable auxiliar negativo debe desconectarse primero del vehículo con déficit de energía y luego del vehículo de rescate. El cable auxiliar positivo también debe desconectarse en este orden.

Atención

Se deben seguir los procedimientos de funcionamiento regulares, de lo contrario la batería puede explotar.

- El polo negativo de la batería del vehículo de rescate no debe conectarse directamente al polo negativo de la batería del vehículo deficiente. De lo contrario, habrá chispas.
- Cuando se conectan los cables auxiliares, no se pueden realizar contactos positivos y negativos, de lo contrario, se generarán chispas.
- Mantenga la batería alejada de chispas, fuegos abiertos y otros materiales inflamables.

Estado de expresión

♦ El indicador de temperatura del agua entra en el área de alerta temprana de la posición H.

♦ La aceleración del motor es débil;

♦ El vapor sale de la capucha del motor;

Método de procesamiento

1. Estacionamiento

   Estacione el vehículo en un lugar seguro y apague el motor. Si el aire acondicionado estaba en uso en ese momento, apáguese.

2. Compruebe si se emite vapor desde el capó del motor.

   Si no hay vapor, abra el capó y ejecute el motor.

   Si sale vapor, por favor espere sin vapor, luego abra la escotilla del motor y luego ejecute el motor.

3. Compruebe el ventilador de refrigeración.

   Asegúrese de que el ventilador de refrigeración esté en condiciones de funcionamiento. Si el ventilador no funciona, apague el motor y póngase en contacto con el centro de servicio de autorizado de SWM Motors.

4. Apagar el motor.

   Si el indicador de temperatura del agua vuelve a la normalidad, apague el motor.

5. Confirme la cantidad de refrigerante.

   Después de enfriar el motor, abra la cubierta del radiador para confirmar la cantidad de refrigerante en el radiador y si el núcleo del radiador está sucio o polvoriento.

6. Refrigerante suplementario.

   Si la cantidad de refrigerante es insuficiente, reponerlo.

⚠ Atención

- ♦ Cuando salga vapor de la escotilla del motor, no lo abra inmediatamente hasta que el vapor desaparezca. De lo contrario, debido a la alta temperatura en el compartimiento del motor, causará lesiones personales graves como escaldación.
- ♦ Cuando el radiador está caliente, no abra la cubierta del radiador, de lo contrario se desbordará fácilmente el vapor o el agua caliente, causando lesiones personales graves como escaldamiento.
- ♦ Cuando se abra la cubierta del radiador, no toque ni se cierre al ventilador o a la correa, y envuelva la cubierta con un paño para que se abra lentamente.
- ♦ Cuando el motor está en funcionamiento, no toque o se acerque a ventiladores o cinturones, de lo contrario es fácil involucrar las manos y la ropa, causando lesiones personales graves.
- ♦ No añada refrigerante cuando el motor esté sobrecalentado. Si el refrigerante se añade repentinamente, el motor se dañará fácilmente. El refrigerante debe añadirse después de que el motor esté completamente enfriado.

Prevención del sobrecalentamiento

Con el fin de evitar el sobrecalentamiento, la falta de refrigerante debe comprobarse regularmente y se debe confirmar el fenómeno de fuga.

Cuando necesite remolcar este vehículo, confíe la estación de servicio autorizada SWM Motors en la medida de lo posible, y debe cumplir con las regulaciones locales y los requisitos relacionados con el remolque. En los siguientes casos, es fácil causar un fallo en el sistema de conducción, por lo que antes de la tracción, póngase en contacto con el centro de servicio autorizado de SWM Motors.

♦ Aunque el motor está en marcha, no puede conducir.

♦ Hay un ruido.

Cuando se necesita tracción

Utilice el camión plano para la tracción

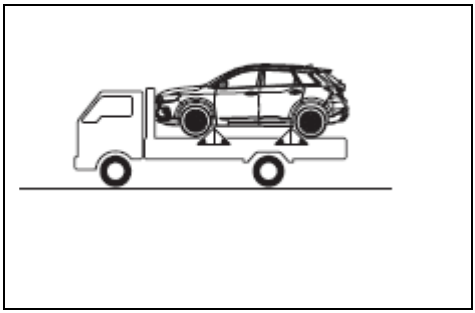

El uso de camiones planos es la mejor manera de tratar vehículos.

Utilice el camión de carga elevadora para la tracción

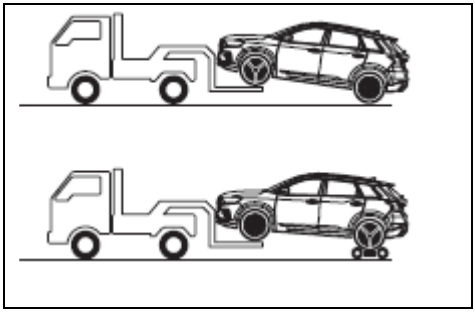

Cuando se remolquen desde la parte delantera, las ruedas traseras y los ejes del vehículo deben estar en buenas condiciones. El freno de estacionamiento debe ser liberado y el vehículo debe estar firmemente bloqueado.

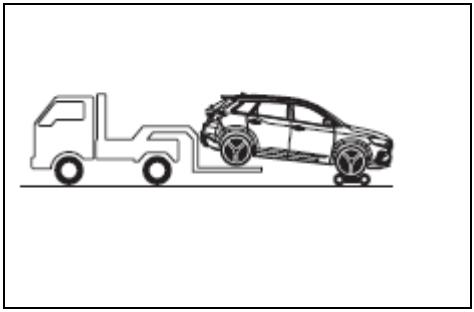

Cuando arrastre desde la parte trasera, coloque el carro de arrastre debajo de la rueda delantera y cierre firmemente.

Está prohibido utilizar el remolque de elevación

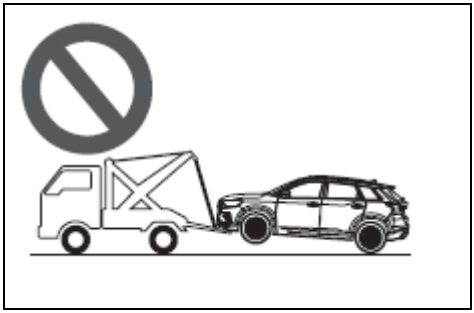

Mantenimiento

Cabina del motor 152

Fusible 160

Mantenimiento de la luz de vehículo 162

Disco de limpiaparabrisas..... 163

Mantenimiento de neumáticos..... 164

Mantenimiento de techo solar..... 166

Mantenimiento fuera del vehículo 167

Mantenimiento en el vehículo 169

Almacenamiento a largo plazo de vehículo 170

Cabina del motor

⚠ Advertencia

- El compartimiento del motor de los vehículos es un área de trabajo peligrosa, ¡por lo que debe tener mucho cuidado al realizar cualquier trabajo en el compartimiento del motor!
- Si ve vapor o refrigerante saliendo del compartimiento del motor, no abra el compartimiento del motor, ¡de lo contrario habrá un riesgo de quemaduras ! Espere hasta que el vapor o el refrigerante ya no salgan.
- Cuando se trabaja en el compartimiento del motor, como la comprobación y llenado de aceite, habrá peligros de lesiones, accidente de escaldamiento y incendio. Por lo tanto, se deben cumplir las siguientes instrucciones de advertencia y códigos de seguridad generales.

1. Apague el motor.
2. Aplique freno de estacionamiento.
3. Deje que el motor se enfríe lo suficiente.
4. Mantenga a los niños alejados del compartimiento del motor.

- No espolvoree aceite en el motor caliente. Estos líquidos (como el anticongelante contenido en el refrigerante) pueden incendiarse.
- No haga contacto con el agua con el compartimiento del motor. Si el contacto con el agua en el compartimiento del motor, es fácil causar un cortocircuito de los componentes eléctricos, especialmente la batería, que puede conducir a fallas o incendios del vehículo.
- Cuando el motor esté todavía caliente, no toque el ventilador del radiador. El ventilador puede abrirse de repente por sí mismo. Las bufandas largas, las corbatas y la ropa se pueden envolver alrededor de las partes giratorias, causando graves daños.
- Cuando el motor esté a alta temperatura, no retire la cubierta del radiador ni la cubierta del tanque de expansión. Puede haber presión en el sistema de refrigeración. Si se retira la cubierta del radiador, se puede expulsar un refrigerante de alta temperatura, lo que resulta quemaduras y otras lesiones.
- Para proteger la cara, las manos y los brazos del vapor o refrigerante térmico, se debe cubrir un paño grande antes de abrir la cubierta del radiador.
- Si se tiene que inspeccionar mientras el motor está en marcha, las piezas giratorias (por ejemplo, correas, generadores, ventiladores de radiador) y dispositivos de encendido de alta presión también plantearán otros peligros.

Advertencia

También deben tenerse en cuenta las siguientes instrucciones de advertencia si se va a utilizar el sistema de combustible o los dispositivos eléctricos:

1. El poste negativo de la batería del vehículo debe desconectarse cada vez.
2. No fumará.
3. No trabaje cerca de fuego abierto.
4. Siempre tenga listo un extintor de incendios.

Atención

- Cuando se añade aceite , tenga en cuenta que el aceite no debe confundirse. ¡De lo contrario, se producirán graves defectos funcionales y causar daños en el motor!
- Después del mantenimiento del motor, no deje herramientas ni cabezales de tela en la cabina. Si la herramienta o cabezal de tela utilizado en el mantenimiento o la limpieza se olvida en el compartimiento del motor, conducirá a un fallo, y debido a la alta temperatura en el compartimiento, fácilmente conducirá al fuego.

Posición del petróleo

Diagrama de diseño de la cabina del vehículo MT

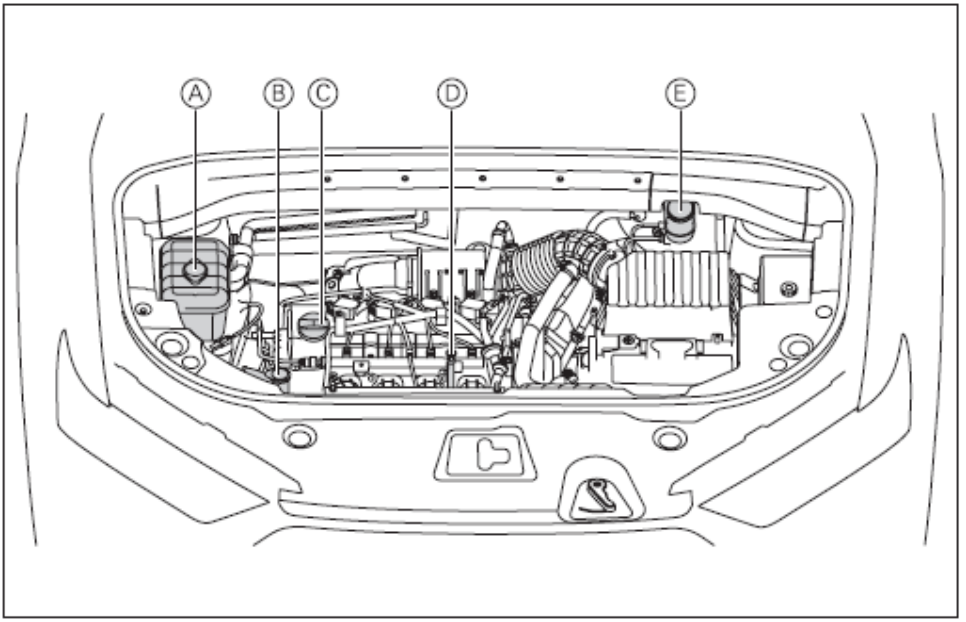

Ⓐ Tanque de expansión

Ⓑ Tanque de almacenamiento de líquidos para lavado de parabrisas

Ⓒ Tapa de llenado de aceite del motor

Ⓓ Calibre de aceite del motor

Ⓔ Tanque de líquido de frenos

Diagrama de diseño de cabina de vehículo AT

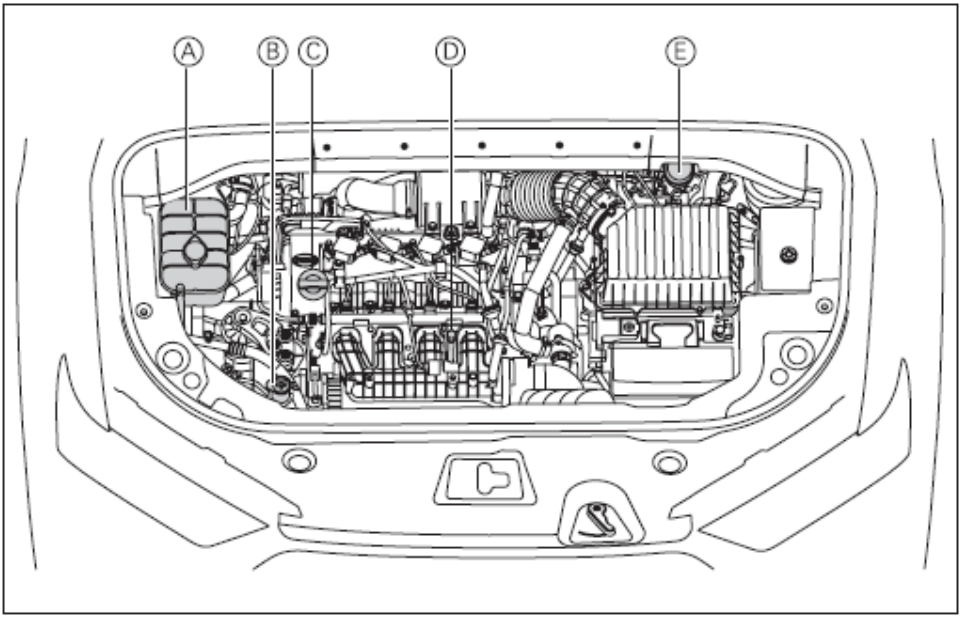

Ⓐ Tanque de expansión

Ⓑ Tanque de almacenamiento de líquidos para lavado de parabrisas

Ⓒ Tapa de llenado de aceite del motor

Ⓓ Calibre de aceite del motor

Ⓔ Tanque de líquido de frenos

Aceite de motor

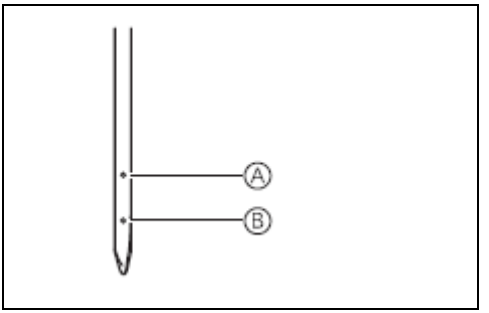

Ⓐ Marcado de límite máximo de aceite

Ⓑ Marcado de límite mínimo de aceite

Inspección

Coloque el vehículo en una carretera plana, caliente el motor a la temperatura normal del agua de trabajo, luego detenga el motor durante 10 minutos, compruebe la altura del nivel de aceite.

La altura del nivel de líquido estará entre el límite mínimo y el indicador límite máximo del indicador de aceite.

Si el nivel de aceite está cerca o por debajo de la marca límite mínimo, el aceite debe llenarse entre el límite máximo y la marca de límite mínimo a través del puerto de llenado.

Atención

Si el vehículo funciona a temperaturas inferiores a -20°C, el uso de aceite de motor de 5W/30 puede provocar un aumento del tiempo de arranque. Se recomienda utilizar aceite de motor 0W/30 o 0W/40.

Llenado

Desenrosque y retire la tapa de llenado de aceite del motor. Verter lentamente y cuidadosamente en el aceite para evitar derrames de aceite. Debido a que el aceite derramado dañará las piezas en el compartimiento del motor, si el aceite orgánico se derrama, por favor retírelo a tiempo.

Uso recomendado del aceite

El aceite juega un papel importante en la garantía del rendimiento y la vida útil del motor. Por lo tanto, es necesario utilizar aceite purificado de alta calidad. Para el rendimiento de su vehículo, le recomendamos encarecidamente que utilice el aceite del motor recomendado por SWM Motors.

Atención

- El aceite utilizado en el motor se recomienda para su compra en la estación de servicio autorizada SWM Motors.
- Si no se utiliza aceite del motor , causará contaminación ambiental si fluye y se filtra en el suelo o flota en la superficie del agua. Por favor, sea manejado por la estación de servicio autorizada de SWM Motors.

Refrigerante del motor

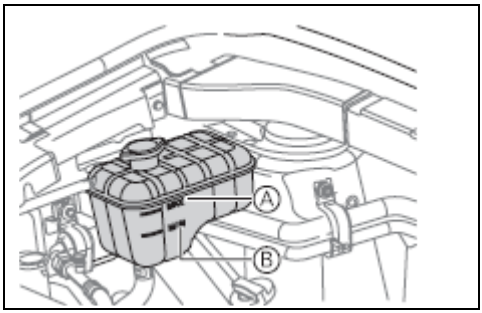

Ⓐ Marca de límite máximo (MAX)

Ⓑ Marca de límite mínimo(MIN)

Inspección

La altura del nivel de líquido en el tanque de expansión debe comprobarse regularmente.

Compruebe si el nivel de líquido en el tanque de expansión está entre los marcadores de límite máximo y mínimo.

Si el refrigerante en el tanque de expansión está por debajo de la marca límite mínimo, se debe agregar el refrigerante para elevar el nivel de líquido entre la marca de límite máximo y la marca de límite mínimo, y comprobar si hay fugas en el sistema de refrigeración.

Llenado

Al agregar refrigerante del motor, es necesario agregar el refrigerante de especificación especificado.

Si el refrigerante sale, debe limpiarse inmediatamente o lavarse con agua para evitar dañar otras partes o pinturas en el compartimiento del motor.

Atención

La temperatura de congelación del refrigerante se puede reducir añadiendo etilenglicol en la solución anticongelante. Si se descarga a voluntad, la calidad del agua se contaminará. Al reemplazar el anticongelante, póngase en contacto con la estación de servicio autorizada de SWM Motors.

Líquido de frenos

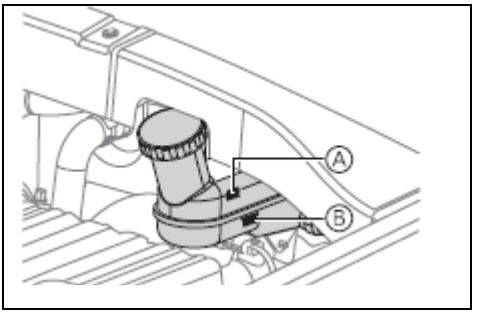

Ⓐ Marca de límite máximo (MAX)
Ⓑ Marca de límite mínimo (MIN)

Inspección

El nivel de líquido en el tanque debe comprobarse regularmente.
Compruebe si el nivel de líquido del tanque está entre la marca de límite máximo y de límite mínimo.
Si el nivel de líquido está por debajo de la marca del límite mínimo, lo que significa que puede haber fugas en el sistema de frenos, se debe comprobar lo antes posible si hay fugas en el sistema de frenos y si hay desgaste en las almohadillas de fricción del freno.

Advertencia

- Si el líquido de frenos es insuficiente, el efecto de frenado será peor, lo que puede provocar accidentes.
- El líquido de frenos es perjudicial para el cuerpo humano y corrosivo. Si se produce un contacto accidental, las piezas pertinentes deben limpiarse inmediatamente con agua limpia y jabón neutro, y lavarse repetidamente con agua. Si come por error, consulte a un médico inmediatamente.

Atención

- El líquido de frenos absorbe el agua. Si los vehículos se utilizan en áreas con alta humedad atmosférica durante mucho tiempo, se debe aumentar la frecuencia de sustitución del líquido de frenos.
- La altura del nivel de líquido de frenos pertenece al rango normal entre la marca de límite mínimo y la marca de límite máximo, pero cuando el nivel de líquido cae a la marca de límite mínimo, el frenado de emergencia y el funcionamiento brusco del vehículo pueden activar la alarma del sistema de frenos m fallo, por lo que debe añadirse a tiempo cuando el líquido de frenos es insuficiente.

Requisitos técnicos para el líquido de frenos

1. El líquido de frenos es de color amarillo claro y transparente. Debe sustituirse regularmente (2 años/40.000 km). Si se encuentra que el líquido de frenos es marrón en la inspección diaria, se recomienda reemplazar el líquido de frenos inmediatamente.
2. El líquido de frenos no debe mezclarse con agua, alcohol, gasolina, diésel u otros líquidos orgánicos, de lo contrario causará graves daños al sistema de frenos.
3. Se recomienda utilizar el líquido de frenos HYZ4 (DOT4) original que cumple con el estándar.

Punto de ebullición de reflujo de equilibrio (ERBP): ≥255 grados centígrados.
Punto de ebullición de reflujo de equilibrio húmedo (WERBP): ≥ 155°C.
Viscosidad de movimiento a -40°C (mm^2/s): ≤ 1.000
PH: 7,0-11,5

Detergente para parabrisas

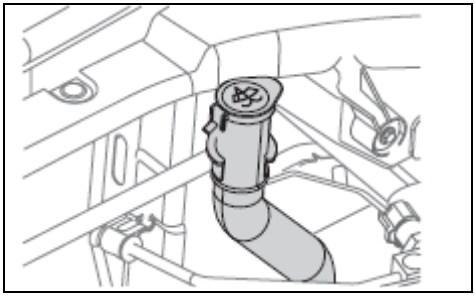

Inspección

El nivel de líquido en el tanque debe comprobarse regularmente.

Confirme la altura del nivel de líquido de lavado desde el lateral del tanque. Cuando el líquido de lavado es insuficiente, agregue el líquido de lavado.

Los limpiaparabrisas delanteros y traseros comparten una olla líquida de lavado.

Llenado

Se debe añadir detergente de alta calidad para mejorar la capacidad de descontaminación y evitar la congelación en climas fríos.

Advertencia

No añada detergente cuando el motor esté muy caliente o cuando el motor esté funcionando. Debido a que el detergente contiene alcohol, existe el peligro de incendio si salpica el motor.

Atención

Está prohibido añadir agua de jabón y otros líquidos en lugar de lavar líquidos. De lo contrario, la pintura puede perder su brillo.

Radiador

Revise los radiadores regularmente y retire los cuerpos extraños.

Si el radiador está particularmente sucio o no está seguro de si funciona correctamente, envíe el vehículo a la estación de servicio de autorización de vehículos SWM Motors para su inspección.

Advertencia

Cuando el motor está a alta temperatura, no toque el radiador, de lo contrario puede conducir a escaldados.

Batería

Las baterías sin mantenimiento se utilizan en el vehículo.

Atención

- Cuando la batería es insuficiente, se debe cargar o reemplazar a tiempo.
- El plomo y el ácido sulfúrico utilizados en las baterías , como desechos industriales especiales, están obligados a ser tratados adecuadamente.
- Cuando la batería sustituya , entréguelo a la estación de servicio autorizada de SWM Motors para su procesamiento.

Fusible

Si algún componente eléctrico no funciona, puede ser que el fusible se haya fusionado. Si esto sucede, se recomienda que se lleven a cabo las siguientes operaciones y que los fusibles se sustituyan si es necesario:

1. Cierre todos los componentes eléctricos.
2. Interruptor de encendido del interruptor de encendido/interruptor de inicio por un solo botón al modo LOCK y aplique el freno de estacionamiento.
3. El fusible se encuentra en la siguiente posición:

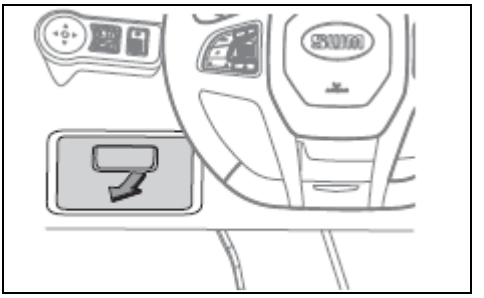

- Se encuentra en el salpicadero en el lado del conductor.

  Abra la tapa hacia afuera y se puede ver.

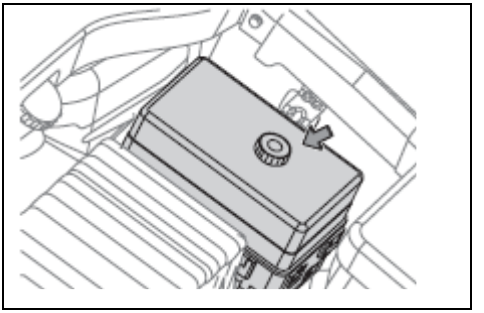

- Se encuentra en el compartimiento del motor, junto a la batería.

  La placa de cubierta de la caja fuerte se puede abrir mediante rotación en sentido antihorario.

⚠ Atención

- Cuando la cubierta de la caja fuerte esté abierta, asegúrese de que no entre humedad en la caja de seguridad.
- Al instalar la cubierta de la caja de seguridad, o debe asegurarse de que se encuentra correctamente en la caja de seguridad, de lo contrario, la infiltración de humedad o suciedad afectará al uso del fusible.

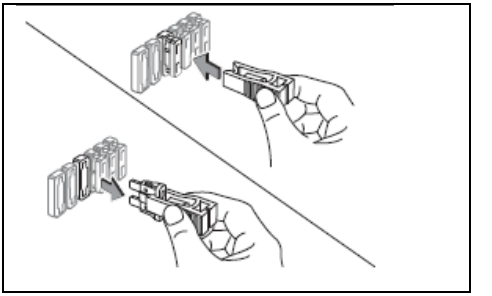

4. Utilice el clip de seguridad conectado al vehículo, extraiga el fusible y compruébelo uno por uno.

⚠ Atención

- El clip de seguridad se encuentra en la caja fuerte de la sala de máquinas.
- Hay etiquetas en el interior de la caja de seguridad en la sala de máquinas y la cubierta de la caja de seguridad en el salpicadero. Con esta etiqueta, puede determinar qué fusibles controlan los componentes eléctricos que dejan de funcionar y, a continuación, comprobar si estos fusibles se han fusionado.
- Antes de determinar que el fusible fusionado es la causa de la falla, todos los fusibles deben ser revisados y todos los fusibles deben ser reemplazados.

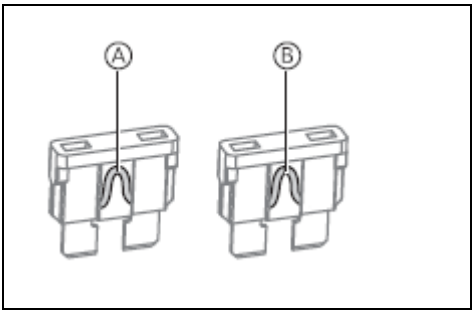

Ⓐ Fusible normal

Ⓑ Fusible

5. Mire los cables dentro del fusible. Si se han fusionado, deben sustituirse por fusibles en espera con el mismo valor de amperio.

Atención

En el caso de fusibles fusionados, no intente repararlos ni reemplazarlos con fusibles con valores de color o amperios inconsistentes, de lo contrario se puede producir un incendio debido a la sobrecarga del cable.

6. Compruebe si los componentes eléctricos han vuelto al funcionamiento normal.

Atención

Si el fusible de repuesto con el mismo valor de amperio se fusiona en un corto período de tiempo o los componentes eléctricos no vuelven a funcionar normalmente, indica que el vehículo puede tener un fallo grave del sistema eléctrico. En este momento, debemos contactar con La estación de servicio autorizada de SWM Motors a tiempo.

La luz de combinación frontal se ha calibrado antes de que el nuevo vehículo salga de la fábrica. Si a menudo lleva cargas pesadas en su maletero, es posible que sea necesario recalibrar la combinación de luz frontal. La calibración de la luz de combinación frontal debe llevarse a cabo en La estación de servicio autorizada de SWM Motors.

Inspección de bombillas

El estado de funcionamiento de la luz externa debe comprobarse regularmente. Las bombillas quemadas reducen la visibilidad de los vehículos y la capacidad de enviar señales de advertencia a otros conductores. Afecta seriamente la seguridad de conducción.

Sobre el empañamiento de la luz de vehículo

En condiciones de conducción lluviosa o de lavado de vehículos, puede producirse niebla en la cubierta de cristal de la luz. Esto se debe a la diferencia de temperatura entre el aire interior y el exterior de la luz. Es el mismo fenómeno que el empañamiento del cristal de la ventana en días lluviosos. No tiene ningún problema en la función. Sin embargo, cuando se unen grandes gotas de agua a la cubierta de vidrio o el agua se acumula en la luz, vaya a la estación de servicio autorizada de SWM Motors a tiempo para su reparación.

Reemplazo de bombillas

Las bombillas deben ser sustituidas por profesionales.

En general, no debe reemplazar las bombillas dañadas por sí mismo, sino dejar que los profesionales hagan el trabajo.

La razón principal es que otros componentes del vehículo deben ser retirados antes de reemplazar las bombillas, especialmente aquellos que sólo pueden ser retirados de la sala de máquinas. Por lo tanto, se recomienda que vaya a la estación de servicio autorizada de SWM Motors para reemplazar la bombilla.

Advertencia

- Hay presión en la bombilla , que puede explotar cuando se reemplaza, ¡hay peligro de lesiones!
- Está prohibido el reacondicionamiento de dispositivos externos de iluminación y señal.
- Están prohibidos los dispositivos externos de iluminación y señal que no sean normas obligatorias.

Atención

Está prohibido el uso de disolventes químicos o detergentes fuertes para fregar la pantalla externa de la luz con el fin de evitar daños a la luz externa.

El estado de la cuchilla del limpiaparabrisas debe revisarse regularmente. Si se encuentra la siguiente situación, se debe sustituir el rascador:

♦ El rascador tiene grietas o endurecimiento local.

♦ Cuando se utilizan limpiaparabrisas, se dejan rayas o arañazos sucios.

Reemplazo de la cuchilla del limpiaparabrisas delantero

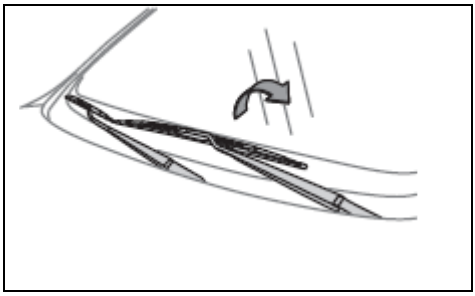

1. Levante el brazo del limpiaparabrisas del parabrisas.

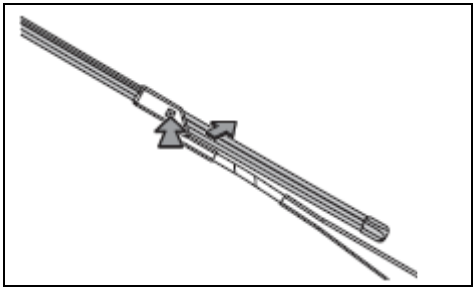

2. Pulse el botón de liberación de los dos brazos del limpiaparabrisas y retire la cuchilla de los brazos del limpiaparabrisas.
3. Instale un limpiaparabrisas nuevo y vuelva a colocar el limpiaparabrisas.
4. Restablezca el limpiaparabrisas a su estado inicial.

Atención

♦ No abra la capucha cuando se levante el brazo del limpiaparabrisas. De lo contrario, la cubierta de la escotilla del motor y el brazo del limpiaparabrisas se dañarán.

♦ No está permitido colocar el brazo del limpiaparabrisas directamente sobre el parabrisas, lo que dañará el vidrio.

Reemplazo de la cuchilla del limpiaparabrisas trasero

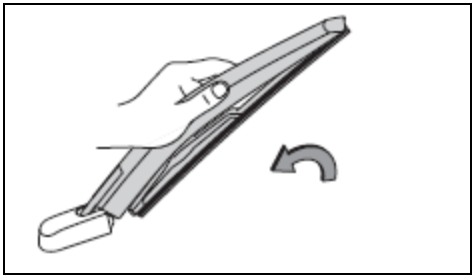

1. Levante el rascador del parabrisas.

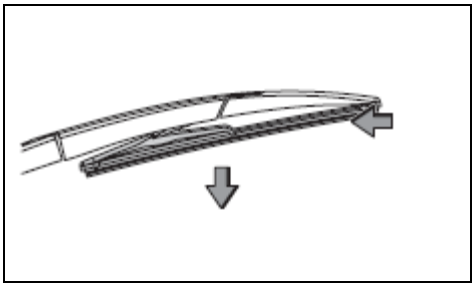

2. Eliminación del rascador del parabrisas
   Tire de la parte media del rascador hacia afuera, doble el rascador, empuje el rascador hacia adentro desde el extremo del brazo del limpiaparabrisas, haga que se caiga, y luego tire del rascador más lejos.
3. Instale el nuevo limpiaparabrisas y vuelva a colocar el brazo del limpiaparabrisas en el parabrisas.

Con el fin de conducir un vehículo de forma segura, el tipo y tamaño del neumático debe ser adecuado para su vehículo, con un buen patrón de banda de rodadura y la presión adecuada del neumático.

Advertencia

El uso de neumáticos con desgaste excesivo o presión insuficiente de los neumáticos causará accidentes y víctimas.

Inspección de neumáticos

Siempre que se compruebe el estado inflable del neumático, también debe comprobar si el neumático tiene traumatismos, penetración del cuerpo extraño y abrasión al mismo tiempo.
Si encuentra lo siguiente, debe reemplazar el neumático lo antes posible:

1. Daño y protuberancia en la banda de rodadura o lateral.
   Si se encuentra algún caso, el neumático debe ser reemplazado.
2. Desgaste excesivo de la banda de rodadura .
   Si se puede ver el cable del neumático, el neumático debe reemplazarse inmediatamente.

Presión de los neumáticos

1. Los neumáticos subinflados tienen un desgaste desigual, lo que afecta a la manipulación y al consumo de combustible, y es más probable que se filtren debido al sobrecalentamiento.
2. Los neumáticos sobreinflados pueden hacer que las personas se sientan incómodas, más propensas a sufrir daños debido a la superficie irregular de la carretera y al desgaste desigual.

Mantener la presión adecuada de los neumáticos puede proporcionar la mejor combinación de maniobrabilidad, vida útil de la banda de rodadura y comodidad de conducción.
Se recomienda inspeccionar los neumáticos visualmente todos los días. Si usted piensa que la altura de un neumático es baja, debe utilizar un medidor de presión de neumáticos para probarlo inmediatamente.
Mida la presión de los neumáticos al menos una vez al mes con un manómetro. Incluso en buen estado, la presión de los neumáticos puede reducirse de 10-20 kPa al mes. Tenga en cuenta que los neumáticos de repuesto deben ser inspeccionados, así como todos los neumáticos.
La presión de los neumáticos debe medirse cuando el neumático está frío. Esto significa que las mediciones deben realizarse al menos tres horas después del estacionamiento y cuando la distancia de conducción no exceda de 1,6 km. Si es necesario, el neumático debe inflarse o desinflarse para lograr la presión adecuada del neumático.
Si la presión de los neumáticos se comprueba en estado caliente (después de conducir varios kilómetros), la lectura de presión será 30-40 kPa mayor que la del estado frío. Este fenómeno es normal. No se desinflen para alcanzar la lectura de presión de neumáticos fría requerida, lo que conducirá a una presión insuficiente de los neumáticos.
Puede tener su propio manómetro de neumáticos y usarlo para comprobar la presión de los neumáticos, de modo que pueda determinar con mayor precisión si el neumático tiene la presión correcta del neumático.

Banda de rodadura de neumáticos

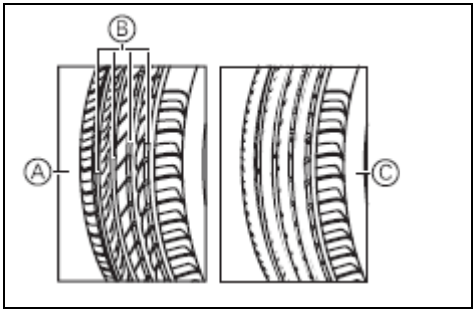

ⒶBanda de rodadura de nuevos neumáticos
ⒷMarca de desgaste de nuevos neumáticos
ⒸBanda de rodadura de los neumáticos desgastados

Cuando el desgaste del neumático alcance su límite, el neumático normal debe reemplazarse inmediatamente.

Si los neumáticos con patrones poco profundos o marcas de desgaste se utilizan continuamente, la distancia de frenado se prolongará, la falla de la dirección y la rotura del neumático dará lugar a accidentes.

Además de una inflación adecuada, la alineación correcta de la rueda también puede ayudar a reducir el desgaste de la banda de rodadura. Si se encuentra un desgaste desigual de los neumáticos, compruebe el estado de alineación de las ruedas en la estación de servicio autorizada SWM Motors.

Mientras el neumático haya sido reemplazado, se debe llevar a cabo la prueba de equilibrio dinámico del neumático.

Después de instalar el neumático, es necesario probar el equilibrio dinámico del neumático, con el fin de aumentar la comodidad de conducción y prolongar la vida útil del neumático.

Transposición de neumáticos

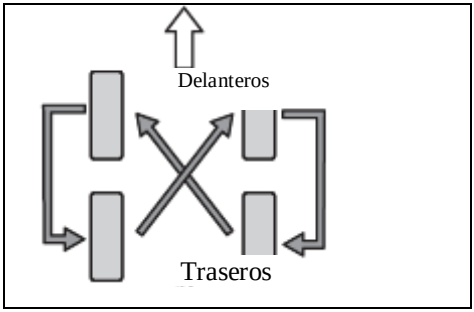

Con el fin de prolongar la vida útil del neumático y hacer que el desgaste del neumático sea uniforme, cada transposición debe llevarse a cabo como se muestra en la figura anterior.

⚠ Atención

Después de transponer el neumático, ajuste la presión especificada.
Si la presión es inferior a la presión especificada, no sólo afectará a la estabilidad del vehículo, sino que también conducirá a un desgaste parcial de los neumáticos. Además, la explosión de neumáticos es muy peligrosa cuando se conduce a alta velocidad.

⚠ Atención

- Al sustituir las tuercas de instalación de neumáticos, ruedas y ruedas, póngase en contacto con la estación de servicio autorizada de SWM Motors.
- Para los vehículos con dispositivos de control de presión de los neumáticos, el ajuste inicial de la presión de los neumáticos debe llevarse a cabo después de la transposición del neumático. Para obtener más información, póngase en contacto con la estación de servicio autorizada de SWM Motors.

Frecuencia de mantenimiento diario

La frecuencia de mantenimiento diario depende de las condiciones de conducción y la frecuencia de uso del techo solar.

Cuando se conduce en áreas con arena y polvo severos o especialmente agua de lluvia rica, se sugiere aumentar la frecuencia de mantenimiento diario.

Atención

El mantenimiento inoportuno provocará fugas de techo solar. Los tiempos de mantenimiento deben ajustarse de acuerdo a diferentes condiciones. Por ejemplo, el número de tiempos de mantenimiento debe aumentarse en áreas con gran viento y arena y en temporada con uso frecuente.

Abra completamente el cristal del techo solar y compruebe si la cubeta de drenaje en los rieles guía izquierdo y derecho está contaminada con impurezas y polvo. En caso afirmativo, tome un paño suave y limpio y limpie las impurezas y el polvo en la pista deslizante.

Abra el techo solar y compruebe si los paneles de vidrio están atascados durante el funcionamiento. En caso afirmativo, vaya a la estación de servicio autorizada SWM Motors para su mantenimiento.

Atención

- Cuando conduzca en áreas frías y heladas en invierno y durante la noche, no fuerce el techo solar para abrirse, para no dañar el motor de techo solar y la tira de sellado del techo solar. El techo solar sólo se puede abrir después de que la temperatura dentro del vehículo se eleva a la tira de sellado del techo solar y la abertura del techo se descongela. Además, después de lavar el vehículo en invierno, se debe abrir el techo solar, la tira de sellado del techo solar debe limpiarse con un paño suave seco, y luego el vehículo debe ser conducido.
- En la sala de lavado de vehículos, el techo solar debe estar cerrado en su lugar, y la columna de agua no debe dirigirse a la tira de sellado del techo solar. Evite que la tira de sellado se deforme bajo presión de columna de agua a alta presión y cause la ingesta de agua y daños en la tira de sellado.
- En la temporada de sol, utilice un paño suave y detergente no pegajoso a la sombra para limpiar y limpiar la superficie de los paneles de vidrio de techo solar.
- Cuando se conduce en carreteras extremadamente accidentadas o montañas escarpadas, es mejor no abrir el techo solar por completo durante mucho tiempo, de lo contrario las partes internas del techo solar pueden estar dañadas por la vibración.

Lavado de vehículo

El lavado frecuente del vehículo ayuda a proteger la apariencia de los vehículos. El polvo y la grava rayarán la pintura, las hojas y los excrementos de aves dañarán el acabado de la superficie del cuerpo.

El vehículo debe limpiarse a la sombra, no a la luz solar directa. Si el vehículo está aparcado bajo el sol durante mucho tiempo, el vehículo debe ser conducido a un lugar sombreado antes de lavarse, a la espera de que el exterior del vehículo se enfríe antes de limpiarlo.

Atención

Los disolventes químicos y los limpiadores fuertes pueden dañar la pintura, las piezas metálicas y plásticas de la carrocería del vehículo.

Método de limpieza

- Revise el cuerpo en busca de follaje y excrementos de aves.

  Limpie este tipo de suciedad con un trapo o un limpiador, y luego enjuáguelo con agua limpia inmediatamente para evitar dañar el acabado superficial de la carrocería del vehículo.

- Lave el vehículo a fondo con agua limpia para eliminar el polvo flotante.

  Lave los vehículos con agua y líquido de limpieza, así como cepillos suaves, esponjas o paños suaves.

  Llene un cubo de agua con detergente para lavar vehículos. Comience desde la parte superior del vehículo y lávelo repetidamente.

- Después de limpiar y enjuagar toda la superficie del cuerpo, séquela con una toalla suave.

  Secarse naturalmente en el aire puede hacer que el cuerpo pierda brillo o forme una ráfaga de agua.

  Mientras seca la carrocería, compruebe si hay pintura o arañazos. Como tales piezas se corroerán, si se encuentran, deben ser reparados con pintura reparado.

Atención

Después de limpiar el vehículo o conducir sobre la superficie de la carretera aspada, el pedal del freno debe ser ligeramente presionado para asegurarse de que el freno puede funcionar correctamente.

- Si el bloque del forro del freno está mojado, debilitará la eficiencia de frenado y causará fácilmente accidentes.
- Cuando el rendimiento del freno no es bueno, se debe prestar especial atención a la seguridad circundante, y repetidamente el pedal del freno ligero para calentar el freno hasta que se confirme que ha vuelto al estado normal.

Depilación

Con el fin de evitar la acumulación de agua en la superficie del cuerpo, la cera se debe aplicar a la superficie del cuerpo y sus ornamentos metálicos. Después de la depilación, el agua acumulada se condensará en gotas o gotas.

La cera debe realizarse después de limpiar y secar el vehículo. Se debe utilizar cera líquida de alta calidad o cera de pasta. Cuando esté en uso, se debe hacer referencia a las instrucciones del contenedor.

Generalmente dividido en dos tipos de productos, a saber, cera para la carrocería y cera de pulido.

Cera para la carrocería

Es un tipo de cera que se aplica en la superficie de la pintura para protegerla del sol, la contaminación del aire y otros daños. Los vehículos nuevos que acaban de comprar deben estar cubiertos con esta cera.

Cera de pulido

La mezcla de cera de pulido, detergente y cera de parafina puede restaurar el brillo de la superficie pintada que se ha oxidado o perdido su brillo. Estas ceras generalmente contienen abrasivos blandos y disolventes que eliminan la superficie de la pintura.

Si la cera del cuerpo no recupera su brillo original, se debe aplicar cera de pulido.

La desparasitación puede ser causada por la limpieza de asfalto, insectos y otros contaminantes. Hay que recordar que incluso si las otras partes del vehículo no necesitan ser enceradas, también debe ser recordado para volver a encerar las partes desparasitadas.

Retoque de la superficie de la pintura

Compruebe siempre si hay pintura o arañazos en la superficie del cuerpo. Si se produce un fenómeno de este tipo, se debe reparar inmediatamente para evitar que el metal de la parte dañada se corroa.

La pintura de reparación sólo se puede utilizar para reparar pequeñas áreas de pintura o arañazos, grandes áreas de pintura deben ser reparadas por los profesionales.

Atención

El agua u otros líquidos tienen prohibido entrar en contacto con las piezas eléctricas del vehículo, de lo contrario las piezas eléctricas se dañarán.

Alfombra

Los limpiadores de vacío deben utilizarse regularmente para eliminar el polvo de las alfombras. Demasiado polvo acelerará el daño de la alfombra.
El lavado regular con detergente puede mantener las alfombras limpias y frescas. Se debe utilizar el limpiador de alfombras de espuma. Para mantener las alfombras lo más secas posible, no agregue agua al detergente en remojo.

Textil

Los aspiradores deben utilizarse con frecuencia para eliminar el polvo y la suciedad de las telas.
Generalmente, cuando se limpia, se puede limpiar con agua jabonosa neutra a temperatura suave, y luego secar en el aire.
Los detergentes de tela deben utilizarse para eliminar la suciedad obstinada.
Antes de usarlo, pruébalo en el lugar discreto de la tela para asegurarte de que no se desvanecerá ni teñirá la tela.
Siga las instrucciones para el uso de detergentes.

Cuero

El polvo y la suciedad a menudo deben eliminarse mediante aspiradora, especialmente en las arrugas y las articulaciones.
Puede usar un paño suave para limpiar el cuero con agua, y luego usar otro paño suave y seco para pulirlo y pulirlo. Si se requiere más limpieza, se puede utilizar un detergente especial para el lavado de cuero.
Si lo limpia con un detergente de cuero, séquelo con un paño suave y seco tan pronto como sea posible. Nunca coloque un paño impregnado con detergente de cuero en cualquier parte del interior durante mucho tiempo. Algunos detergentes de cuero pueden causar decoloración o rotura de la resina o fibras de la tela interior.

Ventana del vehículo

Limpie las ventanas interiores y exteriores con detergente de vidrio.
Por último, seque todas las superficies de vidrio y plástico con un paño suave o una toalla de papel.

Atención

El dispositivo de descongelación de la ventana trasera se coloca en el cristal interior de la ventana trasera, que puede ser desplazado y roto por la limpieza excesiva hacia arriba y hacia abajo. Por lo tanto, al limpiar la ventana trasera, suavemente y vigorosamente, y a lo largo de la dirección izquierda y derecha para limpiar.

Cinturón de seguridad del asiento

Si los cinturones de seguridad se ensucian, lávelos con agua jabonosa neutra. No utilice polvo de blanqueo, colorantes ni disolventes de limpieza, lo que reducirá la durabilidad de los cinturones de seguridad.
Antes de conducir, se debe permitir que los cinturones de seguridad se sequen naturalmente en el aire.
El exceso de polvo acumulado en el anillo guía del cinturón de seguridad hará que el cinturón de seguridad se contraiga lentamente.
Lave el interior del anillo guía con un paño limpio sumergido en agua jabonosa tibia neutra.

Almacenamiento a largo plazo de vehículo

La posición de estacionamiento del vehículo debe ayudar a evitar el deterioro del estado del vehículo y facilitar el reinicio del vehículo. Si las condiciones lo permiten, por favor estacione el vehículo en el interior.

Cuando se estacionen vehículos durante un largo período de tiempo (más de un mes), se deben realizar los siguientes preparativos:

1. Añadir combustible.
2. limpie y seque a fondo la apariencia de la carrocería.
3. Limpie el interior del vehículo para asegurarse de que las alfombras, las almohadillas, etc. estén completamente secas.
4. Suelte el freno de estacionamiento y utilice el detención de frenos de neumáticos contra las ruedas delanteras y traseras.
5. Abrir un lado de la ventana ligeramente (si está estacionado en el interior).
6. Desconecte la batería negativa o extraiga la batería.
7. Extraiga el rascador del limpiaparabrisas y colóquela en una posición sellada. Use toallas o telas dobladas para amortiguar el brazo del limpiaparabrisas para que no toque el parabrisas.
8. Para reducir la adherencia, se deben rociar lubricantes de silicona en todos los sellos de las puertas.
9. El cuerpo está cubierto con una prenda hecha de "materiales porosos" como un paño de algodón. Debido a que los materiales no porosos como el paño de plástico pueden acumular humedad y dañar la pintura de la superficie del cuerpo.

Si es posible, el motor debe funcionar regularmente durante un corto período de tiempo para alcanzar la temperatura de funcionamiento.

Es mejor encender el motor una vez al mes.

Datos técnicos

Reconocimiento de vehículos 172

Parámetros del vehículo..... 176

Parámetros dinámicos..... 178

Parámetros del chasis..... 179

Especificación del aceite..... 180

Especificación de la bombilla 181

Información de aprobación de tipo..... 182

Código de identificación del vehículo

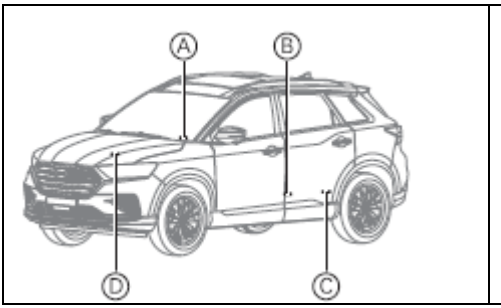

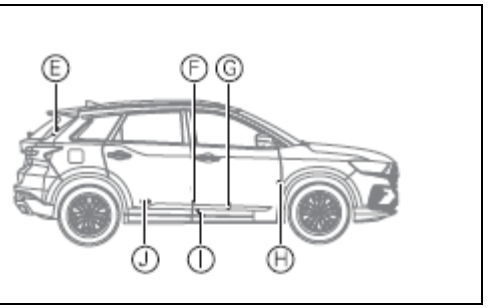

Ⓐ El VIN se pega en la transmisión.

Ⓑ El VIN se pega en la parte inferior izquierda del parabrisas delantero.

Ⓒ El VIN se pega en la sección inferior de la columna B izquierda.

Ⓓ El VIN se pega debajo del panel interior de la puerta trasera izquierda.

Ⓔ El VIN se pega en el marco derecho de la puerta de la puerta de respaldo.

Ⓕ El VIN se pega debajo del panel interior de la puerta trasera derecha.

Ⓖ El VIN se pega en la placa de identificación del vehículo.

Ⓗ El VIN se imprime en la viga del asiento delantero del copiloto.

Ⓘ El VIN se pega en la chapa metálica lateral del copiloto.

Ⓙ El VIN se pega en la sección inferior de la columna B derecha.

Composición y contenido del código de identificación de vehículo

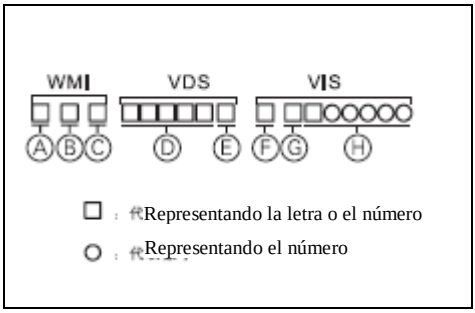

Ⓐ Zona geográfica

Ⓑ País

Ⓒ Fabricante

Ⓓ Código de característica del vehículo

Ⓔ Posición de prueba

Ⓕ Año

Ⓖ Planta de montaje

Ⓗ Número de secuencia de producción

- El código de identificación del vehículo se compone de tres partes: código de identificación del fabricante (WMI), parte de descripción del vehículo(VDS) y la parte de indicación del vehículo (VIS), en total de códigos de 17 bits.
- Se puede conectar al instrumento de diagnóstico del vehículo y leer el código VIN en la esquina superior derecha después de seleccionar el tipo de vehículo.

Placa de identificación del producto del vehículo

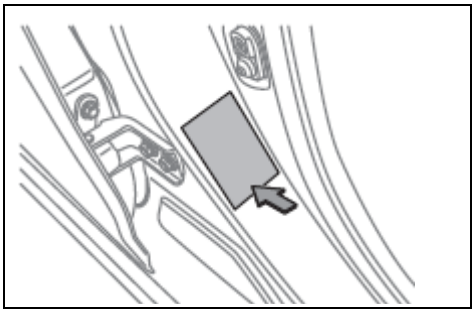

- La placa de identificación del producto del vehículo se pega debajo de la columna B en el lado derecho.
- La marca, el modelo del vehículo, el modelo del motor, el código VIN, el número de fábrica y otra información se muestran en la placa de identificación del vehículo.

Número de motor

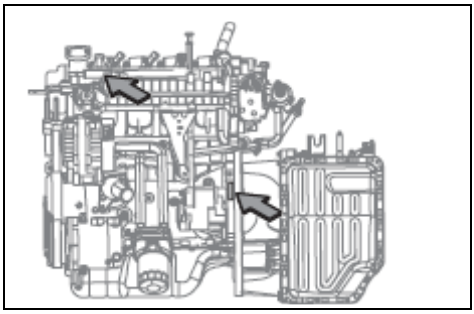

- El número del motor está grabado en la cubierta de la culata y el bloque del cilindro.

Dimensiones del perfil del vehículo (versión general)

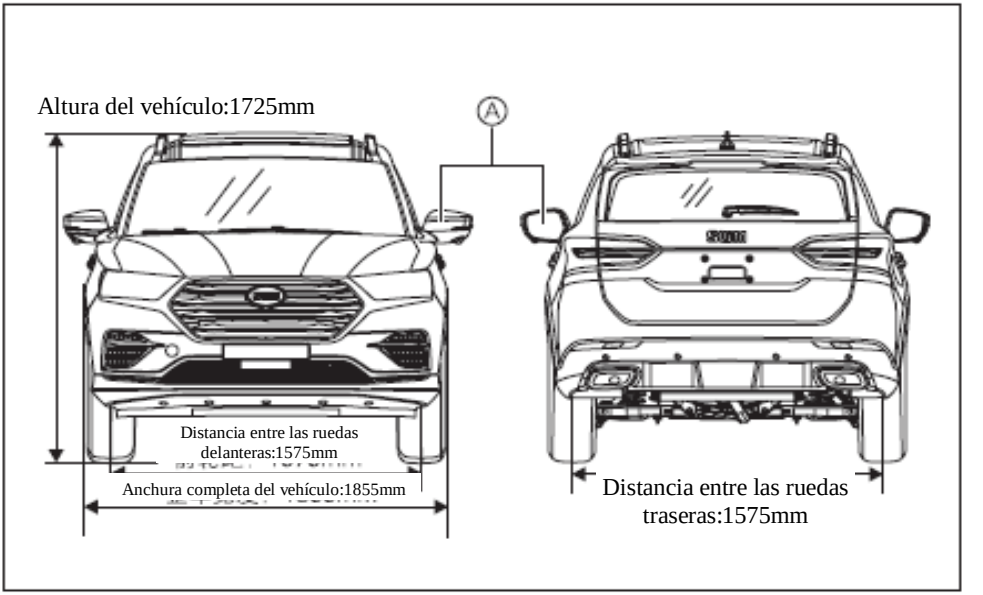

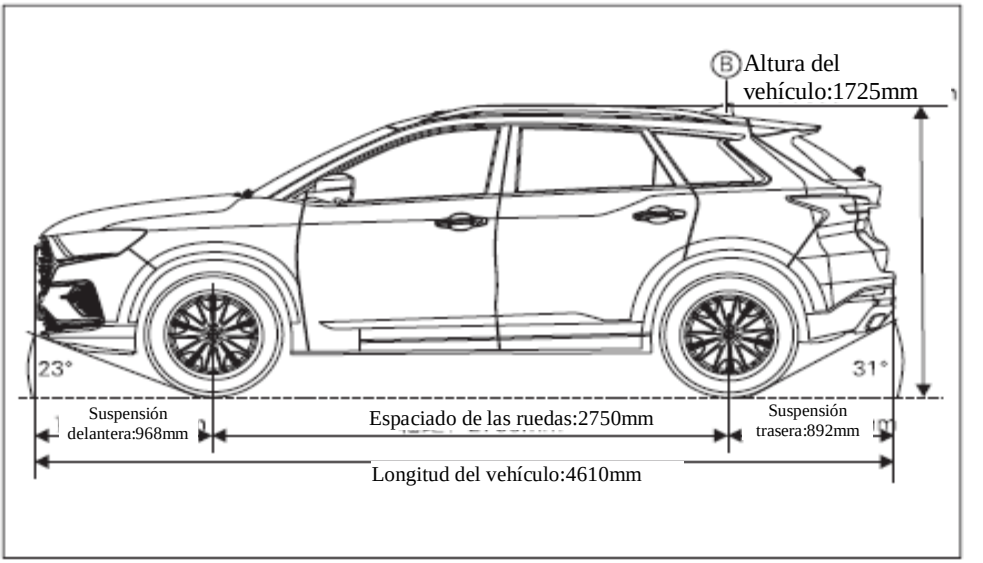

Los siguientes componentes no están incluidos en el tamaño del contorno del vehículo:

Ⓐ Espejo retrovisor externo

Ⓑ Antena de aleta de tiburón

Dimensión del perfil del vehículo (versión deportiva)

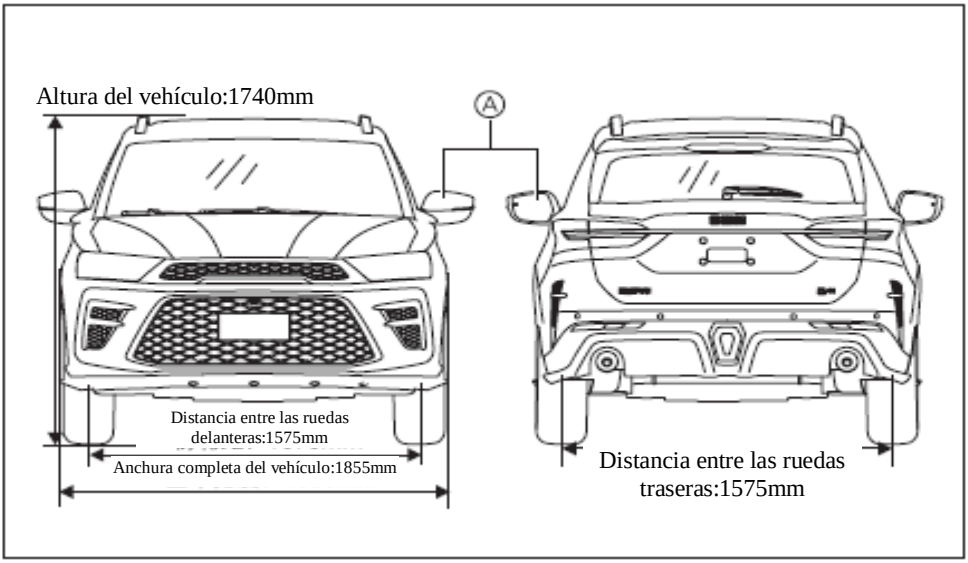

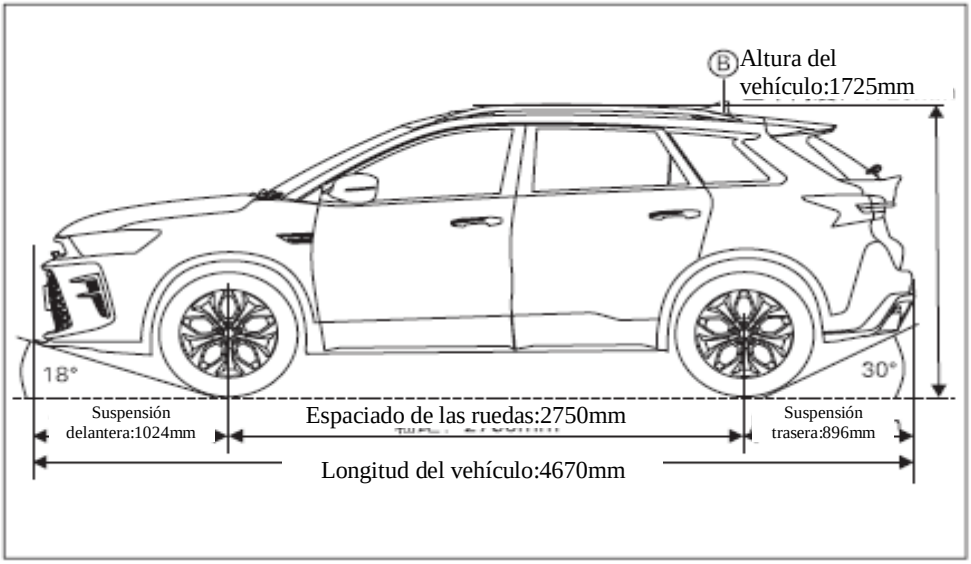

Los siguientes componentes no están incluidos en el tamaño del contorno del vehículo:

Ⓐ Espejo retrovisor externo

Ⓑ Antena de aleta de tiburón

Elemento	Datos

Parámetros del vehículo

Modelo de vehículo			JKC6460F5CA	JKC6460F5ZA
Modelo de motor			DG15T	DG15T
Modelo de transmisión			MF622D22	XYDSI575F6
Formulario de conducción			Eje delantero	Eje delantero
Dimensión	Dimensión del vehículo	Longitud [mm]	4610	4610
		Anchura [mm]	1855	1855
		Altura [mm]	1725, 1740	1725, 1740
	Distancia entre ruedas	Delantera [mm]	1575	1575
		Trasera [mm]	1575	1575
	Distancia entre ejes [mm]		2750	2750
	Suspensión delantera [mm]		968	968
	Suspensión trasera [mm]		892	892
	Angulo de proximidad [°]		23	23
	Angulo de salida [°]		31	31
Calidad	Masa total [kg]		1935	1995
	Masa del equipamiento total kg]		1560	1620
	Carga del eje delantero y trasero (sin carga) [kg]		875/685	925/695
	Carga del eje delantero y trasero (carga completa) [kg]		1005/930	1055/940
Rendimiento	Distancia mínima al suelo [mm]		197	197

	Gradabilidad máxima [%]	30	30
	Velocidad máxima [km/h]	180	180
	Norma de emisiones	EURO 6 D	EURO 6D
	Número de aprobación de tipo	E24*KS07/46*0646*00	E24*KS07/46*0646*00
	Número de pasajeros permitido	5	5

Parámetros dinámicos

Elemento			Datos	
Modelo de vehículo			JKC6470F5CA	JKC6470F5ZA
Modelo de motor			DG15T	DG15T
Modelo de transmisión			MF622D22	XYDSI575F6
Formulario de conducción			Eje delantero	Eje delantero
Dimensión	Dimensión del vehículo	Longitud [mm]	4670	4670
		Anchura [mm]	1855	1855
		Altura [mm]	1725, 1740	1725, 1740
	Distancia entre ruedas	Delantera [mm]	1575	1575
		Trasera [mm]	1575	1575
	Distancia entre ejes [mm]		2750	2750
	Suspensión delantera [mm]		1024	1024
	Suspensión trasera [mm]		896	896
	Angulo de proximidad [°]		18	18
	Angulo de salida [°]		30	30
Calidad	Masa total [kg]		1935	1995
	Masa del equipamiento total [kg]		1560	1620
	Carga del eje delantero y trasero (sin carga) [kg]		875/685	925/695
	Carga del eje delantero y trasero (carga completa) [kg]		1005/930	1055/940
Rendimiento	Distancia mínima al suelo [mm]		197	197

	Gradabilidad máxima [%]	30	30
	Velocidad máxima [km/h]	180	180
	Norma de emisiones	EURO 6D	EURO 6D
	Número de aprobación de tipo	E24*KS07/46*0646*00	E24*KS07/46*0646*00
	Número de pasajeros permitido	5	5

Parámetros dinámicos

Elemento		Datos
Modelo de motor		DG15T
Modelo de motor		L4, refrigeración por agua, MPI, DOHC
Diámetro * carrera [mm]		75×84,8
Desplazamiento de cilindro único del motor [mL]		374,5
Relación de compresión		9,0:1
Par neto máximo/velocidad [N.m/(r/min)]		215/2000~4200
Par nominal /velocidad [N.m/(r/min)]		230/2000~4200
Potencia neta máxima/velocidad [N.m/(r/min)]		98/5400±100
Potencia/velocidad nominal [N.m/(r/min)]		115/5800±100
Velocidad de ralentí [r/min]		750±50
Secuencia de encendido		1-3-4-2
Datos de consumo de combustible WLTP	Consumo velocidad media	7,51(MT)/9,04(AT)
	Consumo velocidad alta	6,97(MT)/7,79(AT)
	Consumo combinado	8,032(MT)/9,27(AT)

Elemento				Datos
Neumático	Neumático estándar	Especificaciones		225/60R18, 225/65R17
		Presión de los neumáticos delanteros [kPa]		220 (sin carga)/250 (carga completa)
		Presión de la rueda trasera [kPa]		220 (sin carga)/250 (carga completa)
	Neumático de repuesto	Especificaciones		T155/90R17
		Presión del neumático [kPa]		420
Rueda	Parámetros de equilibrio dinámico	Unilateral [g]		≤15
	Parámetros de ubicación	Rueda delantera	Inclinación trasera del pasador principal	4°26’±45’
			Inclinación externa de la rueda delantera	5’ ±45’
			Haz frontal de la rueda delantera	5’ ±5’
			Ha frontal general de la rueda delantera	10’±10’
			Inclinación interna del pasador principal	11,68°
		Rueda trasera	Inclinación externa de la rueda trasera	-1° ±45’
			Haz frontal de la rueda trasera	8° ±8’
			Haz frontal general de la rueda trasera	16°±16’
Estándar de inspección de puntos	Pedal de freno	Carrera libre [mm]		9,5
	Pedal de embrague	Carrera libre [mm]		10
	Disco de fricción	Espesor (frontal) [mm]		10
		Espesor (trasero) [mm]		9

Especificación del aceite

Elemento	Datos	
	Especificación de llenado	Capacidad de llenado
Combustible del motor	Gasolina sin plomo 95#	54L
Aceite de motor	Nivel SM 5W/30	4,5L
Líquido refrigerante		6000mL
Líquido de frenos	DOT4	640mL
Refrigerante de aire acondicionado	HFO-1234YF	480±10g
Aceite de engranaje de transmisión manual	GL-5 80W/90	1900mL
Aceite de engranaje de transmisión automática	SAE 75W-90 API GL-4	7500mL

Elemento			Datos			
Bombilla			Modelo	Potencia (W)	Color	Cantidad
Fuera del vehículo	Luz de combinación frontal	Luz de cruce	H7	55	Blanco	1*2
		Luz de cruce	LED	24	Blanco	1*2
		Luz de carretera	HB3	60	Blanco	1*2
		Luz para conducción diaria /luz de posición	LED	0,5	Blanco	26*2
		Luz de giro delantera	LED	0,7	Ámbar	9*2
		Luz de giro auxiliar	LED	2	Blanco	4*2
	Luz de combinación trasera	Luz de posición trasera	LED	0,2	Roja	46*2
		Luz de giro trasera	LED	0,5	Ámbar	16*2
		Luz de freno trasera	LED		Roja	4*2
	Luz de niebla trasera	Luz de marcha atrás	W16W	16	Blanco	1*2
		Luz de niebla trasera	P21W	21	Roja	1*2
	Luz de freno alto		LED	0,2	Roja	16
	Luz de matrícula		W5W	5	Blanco	1*2
	Luz de giro lateral		LED	0,5*5	Ámbar	1*2
Dentro del vehículo	Luz de techo delantera		LED	0,2	Blanco	20
	Luz de techo trasera (techo solar eléctrico)		LED	0,2	Blanco	8*1
	Luz de techo trasera (techo solar panorámico)		LED	0,2	Blanco	3*2
	Luz ambiental		LED	0,2	Azul hielo	1*4

Información de aprobación de tipo

Elemento	Datos
Código del modelo	JKC6460F5CA
Número de aprobación de tipo	CN QQ G5 Z2 0H52000013 000001
Modelo de motor/fabricante	DG15T/Huachen Xinyuan Chongqing Automobile Co., Ltd.
Modelo del convertidor catalítico / fabricante	Etapa frontal: XY1205200-T15; Etapa trasera: XY1205100-T15/ Tenneco Lingchuan (Chongqing) Exhaust System Co.,Ltd. Transportista: Kangning (Shanghai) Co., Ltd. Recubrimiento: Wuxi Weifu Environmental Catalyst Co., Ltd. Embalaje: Tenneco Lingchuan (Chongqing) Exhaust System Co.,Ltd.
Modelo del dispositivo de control de evaporación de combustible /fabricante	GL-II/ Tianjin Greenlife New Technology Co., Ltd.
Modelo del sensor de oxígeno /fabricante	Etapa frontal: LSF4; Etapa trasera: LSF4 / United Automotive Electronic Systems Co.Ltd.
Modelo del dispositivo de control de emisiones del cárter/ fabricante	XY1014100-AT15/Anhui Province jinrui Auto Parts Co.,Ltd.
Modelo EGR /fabricante	/
Modelo OBD/fabricante	ME17/ United Automotive Electronic Systems Co.Ltd.
Modelo de ECU/fabricante	ME17/ United Automotive Electronic Systems Co.Ltd.
Modelo de silenciador/fabricante	Frontal: 1201100-E01; trasero: 1201200-E01/ Chengdu Lingchuan Special Industry Co., Ltd.
Modelo de supercargador/fabricante	VT01/Ningbo Fengwo Turbocharger System Co., Ltd.
Tipo de caja de cambios/Número de marchas	Manual/6

Elemento	Datos
Código del modelo	JKC6460F5ZA
Número de aprobación de tipo	CN QQ G5 Z2 0H52000012 000001 CN QQ G5 Z2 0H52000012 000002
Modelo de motor/fabricante	DG15T/Huachen Xinyuan Chongqing Automobile Co., Ltd.
Modelo del convertidor catalítico / fabricante	Etapa frontal: XY1205200-T15; Etapa trasera: XY1205100-T15/ Tenneco Lingchuan (Chongqing) Exhaust System Co.,Ltd. Transportista: Kangning (Shanghai) Co., Ltd. Recubrimiento: Wuxi Weifu Environmental Catalyst Co., Ltd. Embalaje: Tenneco Lingchuan (Chongqing) Exhaust System Co.,Ltd.
Modelo del dispositivo de control de evaporación de combustible /fabricante	GL-II/ Tianjin Greenlife New Technology Co., Ltd.
Modelo del sensor de oxígeno /fabricante	Etapa frontal: LSF4; Etapa trasera: LSF4 / United Automotive Electronic Systems Co.Ltd.
Modelo del dispositivo de control de emisiones del cárter/ fabricante	XY1014100-AT15/Anhui Province jinrui Auto Parts Co.,Ltd.
Modelo EGR /fabricante	/
Modelo OBD/fabricante	ME17/ United Automotive Electronic Systems Co.Ltd.
Modelo de ECU/fabricante	ME17/ United Automotive Electronic Systems Co.Ltd.
Modelo de silenciador/fabricante	Frontal: 1201100-E01; trasero: 1201200-E01/ Chengdu Lingchuan Special Industry Co., Ltd.
Modelo de supercargador/fabricante	VT01/ Ningbo Fengwo Turbocharger System Co., Ltd. NGT1344Z/ Honeywell Auto Parts Services (Shanghai) Co., Ltd.
Tipo de caja de cambios/Número de marchas	Automático/6

Elemento	Datos
Código del modelo	JKC6470F5CA
Número de aprobación de tipo	CN QQ G5 Z2 0H52000015 000001
Modelo de motor/fabricante	DG15T/Huachen Xinyuan Chongqing Automobile Co., Ltd.
Modelo del convertidor catalítico / fabricante	Etapa frontal: XY1205200-T15; Etapa trasera: XY1205100-T15/ Tenneco Lingchuan (Chongqing) Exhaust System Co.,Ltd. Transportista: Kangning (Shanghai) Co., Ltd. Recubrimiento: Wuxi Weifu Environmental Catalyst Co., Ltd. Embalaje: Tenneco Lingchuan (Chongqing) Exhaust System Co.,Ltd.
Modelo del dispositivo de control de evaporación de combustible /fabricante	GL-II/ Tianjin Greenlife New Technology Co., Ltd.
Modelo del sensor de oxígeno /fabricante	Etapa frontal: LSF4; Etapa trasera: LSF4 / United Automotive Electronic Systems Co.Ltd.
Modelo del dispositivo de control de emisiones del cárter/ fabricante	XY1014100-AT15/Anhui Province jinrui Auto Parts Co.,Ltd.
Modelo EGR /fabricante	/
Modelo OBD/fabricante	ME17/ United Automotive Electronic Systems Co.Ltd.
Modelo de ECU/fabricante	ME17/ United Automotive Electronic Systems Co.Ltd.
Modelo de silenciador/fabricante	Frontal: 1201100-E01; trasero: 1201200-E01/ Chengdu Lingchuan Special Industry Co., Ltd.
Modelo de supercargador/fabricante	VT01/Ningbo Fengwo Turbocharger System Co., Ltd.
Tipo de caja de cambios/Número de marchas	Manual/6

Elemento	Datos
Código del modelo	JKC6470F5ZA
Número de aprobación de tipo	CN QQ G5 Z2 0H52000014 000001 CN QQ G5 Z2 0H52000014 000002
Modelo de motor/fabricante	DG15T/Huachen Xinyuan Chongqing Automobile Co., Ltd.
Modelo del convertidor catalítico / fabricante	Etapa frontal: XY1205200-T15; Etapa trasera: XY1205100-T15/ Tenneco Lingchuan (Chongqing) Exhaust System Co.,Ltd. Transportista: Kangning (Shanghai) Co., Ltd. Recubrimiento: Wuxi Weifu Environmental Catalyst Co., Ltd. Embalaje: Tenneco Lingchuan (Chongqing) Exhaust System Co.,Ltd.
Modelo del dispositivo de control de evaporación de combustible /fabricante	GL-II/ Tianjin Greenlife New Technology Co., Ltd.
Modelo del sensor de oxígeno /fabricante	Etapa frontal: LSF4; Etapa trasera: LSF4 / United Automotive Electronic Systems Co.Ltd.
Modelo del dispositivo de control de emisiones del cárter/ fabricante	XY1014100-AT15/Anhui Province jinrui Auto Parts Co.,Ltd.
Modelo EGR /fabricante	/
Modelo OBD/fabricante	ME17/ United Automotive Electronic Systems Co.Ltd.
Modelo de ECU/fabricante	ME17/ United Automotive Electronic Systems Co.Ltd.
Modelo de silenciador/fabricante	Frontal: 1201100-E01; trasero: 1201200-E01/ Chengdu Lingchuan Special Industry Co., Ltd.
Modelo de supercargador/fabricante	VT01/ Ningbo Fengwo Turbocharger System Co., Ltd. NGT1344Z/ Honeywell Auto Parts Services (Shanghai) Co., Ltd.
Tipo de caja de cambios/Número de marchas	Automático/6

Índices

Índice alfabético 189
Índice de luces indicadoras..... 192

A

Apertura y cierre de la puerta trasera P13

Apertura y cierre de ventanas P17

Asiento P25

Ajuste de la altura de iluminación P36

Arranque y cierre del motor P65

B

Bloqueo y desbloqueo de puertas P12

Bocina P39

Bolsa de aire de seguridad P125

C

Cerraduras para niños P16

Cubierta de cabina P24

Caja de almacenamiento central P45

Caja de almacenamiento de la consola central P46

Caja de almacenamiento lateral de copiloto P46

Caja de gafas P46

Caja de almacenamiento trasera P47

Conducción en entornos hostiles P75

Cinturón de seguridad P120

Cabina del motor P152

D

Dirección asistida del faro delantero P35

E

Espejo retrovisor externo P29

Espejo retrovisor interior P29

Espejo cosmético P45

Encendedor de cigarrillos P49

Especificación de conducción P58

Especificación del aceite P180

Especificación de la bombilla P181

F

Freno de estacionamiento electrónico P67

H

Herramientas a bordo P140

I

Interruptor combinado de control de iluminación P33

Interruptor combinado de control del limpiaparabrisas P38

Interruptor de encendido P63

Imagen de marcha atrás P83

Imagen panorámica P84

Instrumento de combinación P95

Interruptor de control del centro de información P100

Información del ordenador de tráfico P101

Inicio de salto P147

Inspección de bombillas P162

L

Llenado de combustible P23

Luz de advertencia de peligro P34

Luz de conducción diurna P35

Luz de techo de la habitación delantera P36

Luz ambiental P37

Luz de techo interno de la habitación trasera P37

Limpiaparabrisas delantero P38

Limpiaparabrisas trasero P38

Luz indicadora, luz de alarma P113

M

Manija de seguridad P45

N

Neumático de repuesto P141

Número de identificación del vehículo P172

Número de motor P173

P

Parasol P45

Portabotellas P46

Portavasos P47

Portavasos traseros P47

Período de rodaje P74

Placa de identificación del vehículo P173

Parámetros del vehículo P176

Parámetros dinámicos P178

Parámetros del chasis P179

R

Ranura del teléfono móvil P47

Radar de marcha atrás P79

Radar de anticolisión P81

Regulación de la luz de fondo P101

Reemplazo de neumáticos P142

S

Sistema inteligente de entrada e inicio P11

Sígueme a casa P35

Sistema de aire acondicionado P40

Salida de aire P43

Sistema de monitoreo de la presión de los neumáticos P78

Sistema de advertencia de desviación de carril P85

Sistema predictivo de advertencia de colisión frontal P87

Sistema de control de crucero de velocidad fija P88

Sistema de frenado antibloqueo P90

Sistema de asistente de freno hidráulico P91

Sistema electrónico de control de estabilidad P91

Sistema electrónico de distribución de la fuerza de frenado P91

Sistema auxiliar cuesta arriba P92

Sistema de control de tracción P92

Sistema de retención infantil P130

Sistema electrónico antirrobo para motor P133

Sistema antirrobo del vehículo P134

Sobrecalentamiento del motor P148

T

Techo solar P20

Transmisión manual P68

Transmisión automática P70

Tracción P149

V

Volante P31

Índice de luces indicadoras

Luz de alarma de falla EPS P113

Luz indicadora del antirrobo del motor P113

Luz de alarma de falla del sistema de frenos P113

Luz indicadora de bloqueo del volante P113

Luz de alarma cuando el cinturón de seguridad del piloto no se lleva P114

Luz de alarma de temperatura del agua P114

Luz indicadora de la luz de carretera P114

Luz indicadora de cruce P114

Luz Indicadora de crucero de velocidad constante P114

Luz indicadora de la luz de posición P114

Luz de giro y luz de alarma de peligro P115

Luz de alarma de bajo combustible P115

Luz de alarma cuando el cinturón de seguridad del copiloto no se lleva P115

Luz indicadora de apagado ESC P115

Luz indicadora de trabajo ESC P115

Luz de alarma de falla del sistema ABS P116

Luz de alarma de falla del sistema PEPS/ luz indicadora de la llave mecánica desenchufada P116

Luz Indicadora de freno de estacionamiento P116

Luz indicadora de luz antiniebla frontal P116

Luz indicador de luz antiniebla trasera P116

Luz indicadora de carga de la batería P116

Luz de alarma de falla del motor P117

Luz de alarma de falla de la bolsa de aire de seguridad P117

Luz de alarma de falla TPMS P117

Luz de alarma de falla de la caja de cambios P117

Luz de alarma de baja presión de aceite P117

Luz de alarma de falla EPB P118

Luz Indicadora de monitoreo del área ciega P118

Luz de advertencia de desviación de carril P118

Luz indicadora de alarma de colisión frontal P118